M 7244 TC
Einbau-Mikrowellengerät
im perfekt kombinierbaren Design mit obenliegender Bedienung.



- Klartextdisplay mit Sensorbedienung – DirectSensor S
- Optimale und gleichmäßige Bräunung – integrierter Quarzgrill
- Perfektes Auftauen und Garen – Automatikprogramme
- Viel Platz – 46 l Garraumvolumen und 40 cm Drehteller
- Mit einem Tastendruck zum Ziel – Popcorntaste

EAN: 4002516115380 / Materialnummer: 11103670 / Alte Materialnummer: 24724440D

Allgemeine Informationen	
Modellbezeichnung	M 7244 TC
Materialnummer Hersteller	11103670
EAN-Nummer	4002516115380
Marketingklasse	Gold
Bauform und Design	
Farbe	Edelstahl/CleanSteel
PureLine	•
TopControl	•
Gerätetyp und Design	
Mikrowelle	•
Genussvorteile	
Warmhalten	•
Quarzgrill	•
Betriebsarten	
Mikrowelle	•
Grill	•
Kombinationsbetrieb Mikrowelle / Grill	•
Automatikprogramme	•
Bedienkomfort	
Display	DirectSensor S
SoftOpen	•
SoftClose	•
MultiLingua	•
Popcorn-Funktion	•
Tageszeitanzeige	•
Kurzzeitwecker	•
Programmierung Garzeitende	•
Programmierung Garzeitdauer	•
Quick-Mikrowelle	•
Individuelle Einstellungen	•
Effizienz	
Nachtabschaltung	•
Leistungsaufnahme im Aus-Zustand in W	0,3
Leistungsaufnahme im Stand-by Modus in W	0,8
Zeitdauer bis automatisches Schalten in Aus-Zustand in min	20
Zeitdauer bis automatisches Schalten in Bereitschaftsbetrieb in min	20
Pflegekomfort	
Edelstahl/CleanSteel-Oberfläche	•
Edelstahl-Garraum	•
CleanGlass Tür	•
Sicherheit	
Gerätekühlsystem mit kühler Front	•
Inbetriebnahmesperre	•
Sicherheitsschalter	•
Sicherheitssperre "Door"-Hinweis	•

M 7244 TC
Einbau-Mikrowellengerät
im perfekt kombinierbaren Design mit obenliegender Bedienung.



EAN: 4002516115380 / Materialnummer: 11103670 / Alte Materialnummer: 24724440D

Technische Daten	
Garraumvolumen in l	46
Gerätemaße (B x H x T) in mm	595 x 456 x 560
Garraumbeleuchtung	1 LED-Spot
Türanschlag	unten
Garraumhöhe in cm	23,2
Durchmesser des Drehtellers in cm	40,6
Elektronisch gesteuerte Mikrowellenleistung	•
Mikrowellenleistungsstufen in W	80 /150 /300 /450 /600 /750 /900
Mikrowellenleistung maximal in W	900
Grillleistung in W	1500
Nischenbreite min. in mm	562
Nischenbreite max. in mm	568
Nischenhöhe min. in mm	450
Nischenhöhe max. in mm	452
Nischentiefe in mm	550
Gewicht in kg	29,1
Nischenunabhängige Belüftung	•
Gesamtanschlusswert in kW	1,6
Spannung in V	220 - 240
Frequenz in Hz	50
Absicherung in A	10
Phasenanzahl	1
Anschlusskabel mit Netzstecker	•
Länge Anschlussleitung in m	2,10
Leuchtmittel tauschen	Kundendienst
Mitgeliefertes Zubehör	
Grillrost	1
Gourmet-Platte	1
Drehteller	1
Verfügbare Displaysprachen	
Verfügbare Displaysprachen durch MultiLingua	□□□□□□□□, □□, □□□□, deutsch, dansk, english, suomi, français, ελληνικά, italiano, □□□, □□□, hrvatski, bahasa malaysia, nederlands, norsk, polski, português, română, русский, svenska, srpski, slovenčina, slovenščina, español, čeština, türkçe, українська, magyar

M 7244 TC
Einbau-Mikrowellengerät
im perfekt kombinierbaren Design mit obenliegender Bedienung.

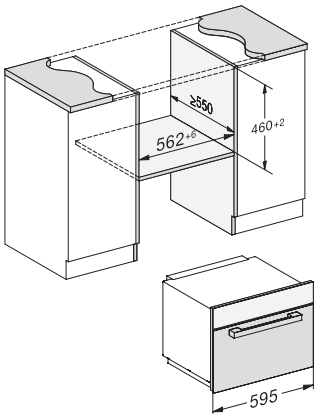

M7140TC, M724xTC, Skizze

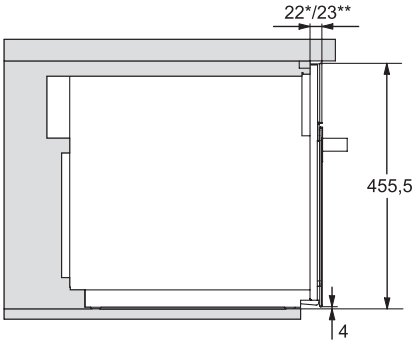

M7140TC, M724xTC, Skizze

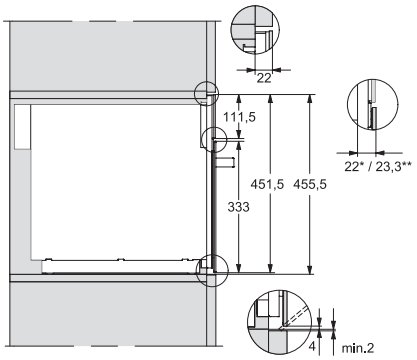

M7140TC, M724xTC, Skizze

22 mm – Glas, 23.3 mm – Edelstahl

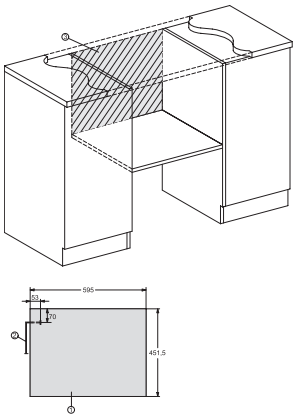

M7140TC, M724xTC, Skizze

1) Ansicht von vorne, 2) Netzanschlussleitung L=1.600 mm, 3) Kein Anschluss in diesem Bereich

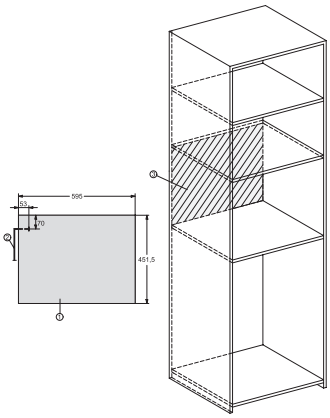

M7140TC, M724xTC, Skizze

1) Ansicht von vorne, 2) Netzanschlussleitung L=1.600 mm, 3) Kein Anschluss in diesem Bereich

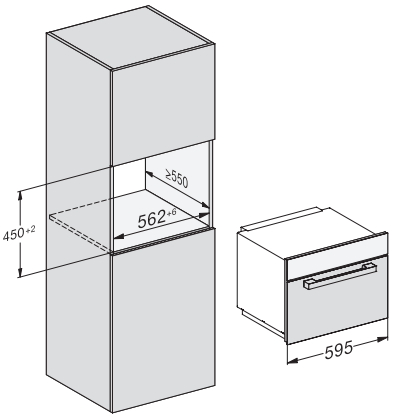

M7140TC, M724xTC, Skizze