KWT 6422 iG-1

Einbau-Weintemperierschrank 88cm Nischenhöhe
mit FlexiFrame und Push2open für anspruchsvollste Weinliebhaber.



- Flexibelste Lagerung größerer Weinflaschen dank FlexiFrame
- Perfektes Design für grifflose Küchen- Push2open
- Parallele Lagerung von Wein durch separate Temperaturzonen
- Keine Gerüche im Kühlraum dank des Active AirClean-Filters
- Ihr Weinlager wird perfekt in Szene gesetzt – LED-Beleuchtung



EAN: 4002516712312 / Materialnummer: 12364280 /
Alte Materialnummer: 36642222EU1

Allgemeine Informationen	
Modellbezeichnung	KWT 6422 iG-1
Materialnummer Hersteller	12364280
EAN-Nummer	4002516712312
Marketingklasse	Diamond
Gerätekategorie	
Weinschrank	•
Bauform	
Einbaugerät	•
Einbaugerät integriert	•
Türanschlag	rechts
Türanschlag wechselbar	•
Side-by-Side fähig	•
Design	
Frontfarbe	Obsidianschwarz Glas
Getönte Glastür	Ja
Glastür	helle Tönung
Präsentierlicht	•
Beleuchtung Weinzone	LED
Bedienkomfort	
Vernetzung mit Miele@home	•
Erforderliches nachkaufbares Zubehör	XKS 3130 W
Türöffnungshilfe	Push2open
DynaCool	•
SoftClose	•
Silence System	•
Anzahl Ablageflächen gesamt	4
Anzahl der Roste	2
Material der Roste	Buche
Anzahl FlexiFrame Roste	2
NoteBoard	Ja
3D-Bodenpräsenterrost	•
Vibrationsarme Lagerung	•
Smart Extras	
RemoteUpdate	•
Wine Storage Guide	•
Kühlmodi	•
Push-Nachrichten	•
Präsentierlicht	•
Smart Home Integration	•
Steuerung	
Bedienkonzept	TouchControl
Anzahl Temperaturzonen	2
Einstellbarer Temperaturbereich min. in °C	5
Effizienz	
Energieeffizienzklasse (A – G)	G
Energieverbrauch pro Jahr in kWh	143,00
Energieverbrauch in 24 h in kWh	0,39

KWT 6422 iG-1

Einbau-Weintemperierschrank 88cm Nischenhöhe
mit FlexiFrame und Push2open für anspruchsvollste Weinliebhaber.



EAN: 4002516712312 / Materialnummer: 12364280 /
Alte Materialnummer: 36642222EU1

Sicherheit	
Verriegelungsfunktion	•
Akustischer Türalarm	•
Akustischer Temperaturalarm	•
Optischer Türalarm	•
Optischer Temperaturalarm	•
Technische Daten	
Nischenbreite in mm min.	560
Nischenbreite in mm max.	570
Nischenhöhe in mm min.	874
Nischenhöhe in mm max.	890
Nischentiefe in mm	550
Gerätebreite in mm	595
Gerätehöhe in mm	906
Gerätetiefe in mm	572
Gewicht in kg	57,1
Klimaklasse	SN
Weinzone in l	104
Gesamtnutzinhalt in l	104
Platzangebot für die Anzahl von 0,75l Bordeauxflaschen	33 Flaschen
Luftschallemissionsklasse (A-D)	B
Luftschallemissionen in dB(A) re1pW	32
Stromaufnahme in Milliampere (mA)	1500
Spannung in V	220 - 240
Absicherung in A	10
Phasenanzahl	1
Frequenz in Hz	50 - 60
Länge der elektrischen Zuleitung in m	2,0
Mitgeliefertes Zubehör	
Active AirClean Filter	•

KWT 6422 iG-1

Einbau-Weintemperierschrank 88cm Nischenhöhe
mit FlexiFrame und Push2open für anspruchsvollste Weinliebhaber.

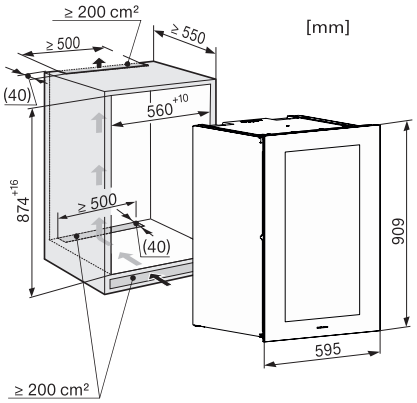

KWT6422iG, KWT6422iG-1, Skizze, frontal

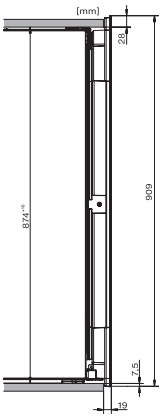

KWT6422iG, KWT6422iG-1, Seitenansicht (Skizze)

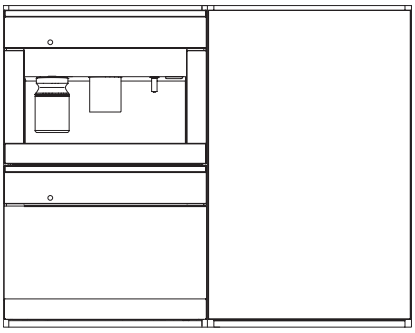

KWT6422iG, KWT6422iG-1, Kombi mit 45er Geräten (Skizze)

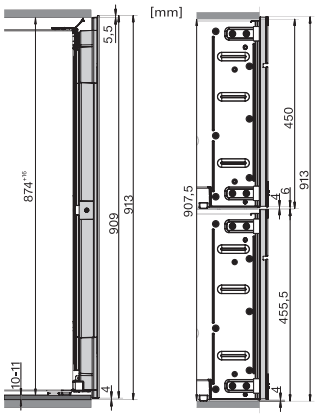

KWT6422iG, KWT6422iG-1, Kombi mit 45er Geräten, Seitenansicht (Skizze)

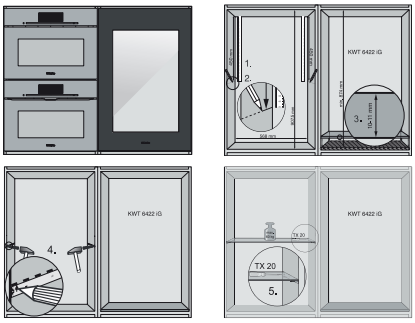

ENB1060, Kombination 2x45er + KWT6422iG, Skizze

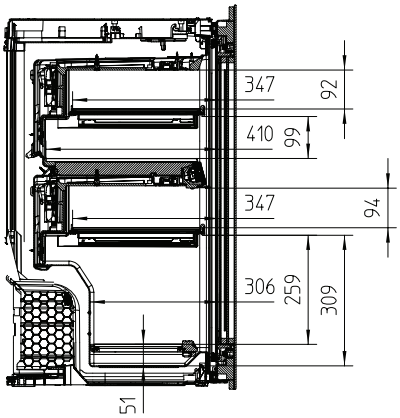

KWT6422iG, KWT6422iG-1, Innenraummaße (Skizze)

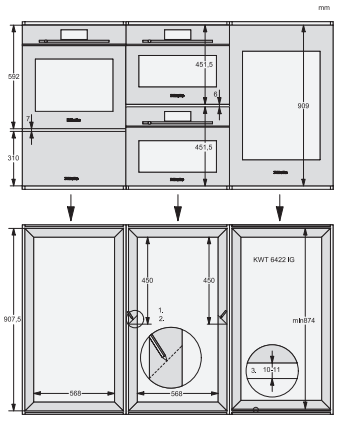

ENB1060, Kombination 60er & 32er ESW + 2x45er + KWT6422iG, Skizze

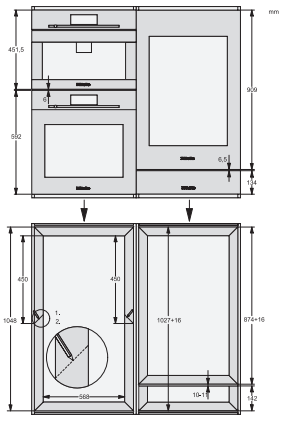

ENB1060, Kombination 45er & 60er + KWT 6422 iG & 14er EVS, Skizze