H 2841 B
Kompakt-Backofen
im kombinierbaren Design mit Vernetzung, PerfectClean und FlexiClip-Vollauszug.



- Klartextdisplay mit Bedienknebeln – EasyControl Plus
- Besonders leichte Reinigung – PerfectClean-Ausstattung
- Per WLAN vernetzbares Gerät – Miele@home
- Ganz einfach zum perfekten Ergebnis – Automatikprogramme
- Sanftes Öffnen und Schließen der Tür – SoftOpen & SoftClose



EAN: 4002516763789 / Materialnummer: 12472470 / Alte Materialnummer: 22284124D

Allgemeine Informationen	
Modellbezeichnung	H 2841 B
Materialnummer Hersteller	12472470
EAN-Nummer	4002516763789
Marketingklasse	Silver
Bauform und Design	
Farbe	Obsidianschwarz
PureLine	•
Gerätetyp und Design	
Backofen	•
Genussvorteile	
Schnellaufheizen	•
Betriebsarten	
Heißluft plus	•
Ober-/Unterhitze	•
AirFry	•
Intensivbacken	•
Umluftgrill	•
Grill	•
Unterhitze	•
Automatikprogramme	•
Bedienkomfort	
Vernetzung mit Miele@home	•
Display	EasyControl Plus
SoftOpen	•
SoftClose	•
MultiLingua	•
Tageszeitanzeige	•
Kurzzeitwecker	•
Programmierung Garzeitanfang	•
Programmierung Garzeitende	•
Programmierung Garzeitdauer	•
Ist-Temperaturanzeige	•
Soll-Temperaturanzeige	•
Signalton bei Erreichen der Solltemperatur	•
Vorschlagstemperatur	•
Individuelle Einstellungen	•
Smart Extras[1)]	
Rezepte	•
Smart Extras[1)]	
Push-Nachrichten	•
Sprachsteuerung Alexa[2)]	•

[1)] Zusätzliches digitales Angebot der Miele & Cie. KG. Abhängig von Modell und Land kann der Funktionsumfang variieren. Erforderlich ist Ihr Einverständnis zu den Allgemeinen Geschäftsbedingungen und Datenschutzhinweisen für digitale Produkte und Dienste von Miele in der Miele App. Miele behält sich das Recht vor, die digitalen Angebote jederzeit zu ändern oder einzustellen., [2)] Die Sprachsteuerung nutzt Dienste von Google LLC und Amazon Alexa und basiert auf deren Verfügbarkeit. Der Funktionsumfang kann je nach Land variieren. Google, Google Home und Google Nest Mini sind Marken von Google LLC. Für Google Nest Mini sind WLAN, eine Internetverbindung, eine Steckdose in der Nähe, ein Google-Konto und ein kompatibles Mobilgerät erforderlich. Die Mindestanforderungen an das Betriebssystem findest du unter g.co/home/req. Kompatibel mit Alexa. Amazon, Alexa sowie alle zugehörigen Marken sind Marken der Amazon.com, Inc. oder deren verbundenen Unternehmen.

H 2841 B
Kompakt-Backofen
im kombinierbaren Design mit Vernetzung, PerfectClean und FlexiClip-Vollauszug.



EAN: 4002516763789 / Materialnummer: 12472470 / Alte Materialnummer: 22284124D

Sprachsteuerung Google[2)]	•
RemoteUpdate	•
Smart Home Integration	•
Effizienz	
Energieeffizienzklasse (A+++ – D)	A+
Leistungsaufnahme im Aus-Zustand in W	0,3
Leistungsaufnahme im Stand-by Modus in W	0,8
Leistungsaufnahme im vernetzten Bereitschaftsbetrieb in W	2,0
Zeitdauer bis automatisches Schalten im Aus-Zustand in min	20
Zeitdauer bis automatisches Schalten im Bereitschaftsbetrieb in min	20
Zeitdauer bis automatisches Schalten im vernetzten Bereitschaftsbetrieb in min	20
Pflegekomfort	
Edelstahl/CleanSteel-Oberfläche	•
Garraum mit PerfectClean und katalytischer Rückwand	•
CleanGlass Tür	•
Sicherheit	
Gerätekühlsystem mit kühler Front	•
Sicherheitsausschaltung	•
Inbetriebnahmesperre	•
Technische Daten	
Garraumvolumen in l	49
Anzahl der Einschubebenen	3
Kennzeichnung der Einschubebenen	•
Garraumbeleuchtung	1 Halogen-Spot
Nischenbreite min. in mm	560
Nischenbreite max. in mm	568
Nischenhöhe min. in mm	450
Nischenhöhe max. in mm	452
Nischentiefe in mm	550
Gerätemaße (B x H x T) in mm	595 x 456 x 569
Gewicht in kg	35,0
Gesamtanschlusswert in kW	3,20
Spannung in V	220 - 240
Frequenz in Hz	50
Absicherung in A	16
Phasenanzahl	1
Anschlusskabel mit Netzstecker	•
Länge Anschlussleitung in m	1,50
Leuchtmittel tauschen	Kunde

[1)] Zusätzliches digitales Angebot der Miele & Cie. KG. Abhängig von Modell und Land kann der Funktionsumfang variieren. Erforderlich ist Ihr Einverständnis zu den Allgemeinen Geschäftsbedingungen und Datenschutzhinweisen für digitale Produkte und Dienste von Miele in der Miele App. Miele behält sich das Recht vor, die digitalen Angebote jederzeit zu ändern oder einzustellen., [2)] Die Sprachsteuerung nutzt Dienste von Google LLC und Amazon Alexa und basiert auf deren Verfügbarkeit. Der Funktionsumfang kann je nach Land variieren. Google, Google Home und Google Nest Mini sind Marken von Google LLC. Für Google Nest Mini sind WLAN, eine Internetverbindung, eine Steckdose in der Nähe, ein Google-Konto und ein kompatibles Mobilgerät erforderlich. Die Mindestanforderungen an das Betriebssystem findest du unter g.co/home/req. Kompatibel mit Alexa. Amazon, Alexa sowie alle zugehörigen Marken sind Marken der Amazon.com, Inc. oder deren verbundenen Unternehmen.

H 2841 B
Kompakt-Backofen
im kombinierbaren Design mit Vernetzung, PerfectClean und FlexiClip-Vollauszug.



EAN: 4002516763789 / Materialnummer: 12472470 / Alte Materialnummer: 22284124D

Mitgeliefertes Zubehör	
Backblech mit PerfectClean HBB 71	1
Universalblech mit PerfectClean HUBB 71	1
Back- und Bratrost	1
FlexiClip-Vollauszug HFC 70-C (Paar)	1
Herausnehmbare Aufnahmegitter (Paar)	1
Verfügbare Displaysprachen	
Verfügbare Displaysprachen durch MultiLingua	□□□□□□□, □□, □□□□, deutsch, dansk, english, suomi, français, ελληνικά, italiano, □□□, □□□, hrvatski, bahasa malaysia, nederlands, norsk, polski, português, română, русский, svenska, srpski, slovenčina, slovenščina, español, čeština, türkçe, українська, magyar

[1] Zusätzliches digitales Angebot der Miele & Cie. KG. Abhängig von Modell und Land kann der Funktionsumfang variieren. Erforderlich ist Ihr Einverständnis zu den Allgemeinen Geschäftsbedingungen und Datenschutzhinweisen für digitale Produkte und Dienste von Miele in der Miele App. Miele behält sich das Recht vor, die digitalen Angebote jederzeit zu ändern oder einzustellen., [2] Die Sprachsteuerung nutzt Dienste von Google LLC und Amazon Alexa und basiert auf deren Verfügbarkeit. Der Funktionsumfang kann je nach Land variieren. Google, Google Home und Google Nest Mini sind Marken von Google LLC. Für Google Nest Mini sind WLAN, eine Internetverbindung, eine Steckdose in der Nähe, ein Google-Konto und ein kompatibles Mobilgerät erforderlich. Die Mindestanforderungen an das Betriebssystem findest du unter g.co/home/req. Kompatibel mit Alexa. Amazon, Alexa sowie alle zugehörigen Marken sind Marken der Amazon.com, Inc. oder deren verbundenen Unternehmen.

H 2841 B
Kompakt-Backofen
im kombinierbaren Design mit Vernetzung, PerfectClean und FlexiClip-Vollauszug.

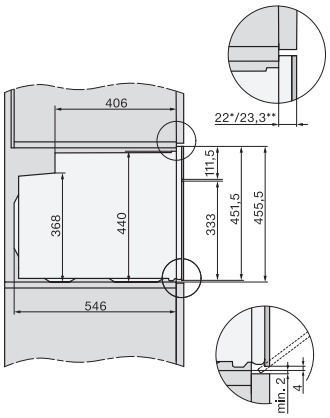

Seitenansicht H7000 M, Skizze

22 mm – Glas, 23,3 mm – Edelstahl

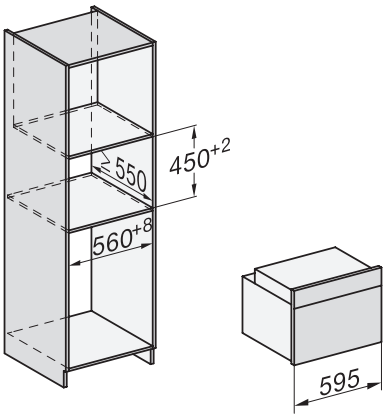

Einbau H7000 M, Skizze

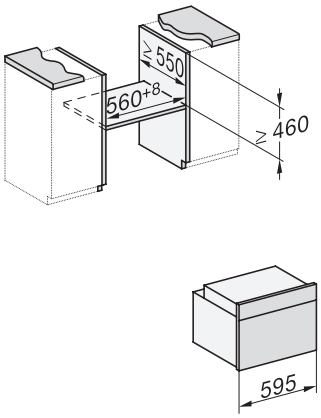

Einbau H7000 M Unterbau, Skizze

Wenn der Backofen unter einem Kochfeld eingebaut werden soll, beachten Sie die Hinweise zum Einbau des Kochfeldes sowie die Einbauhöhe des Kochfeldes.

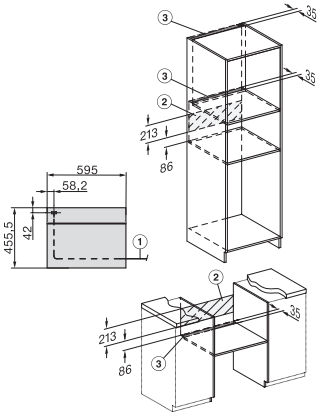

Installation H7000 M, Skizze

1) Netzanschlussleitung, L=1500 mm, 2) In diesem Bereich kein Anschluss, 3) Lüftungsausschnitt min. 150 cm²

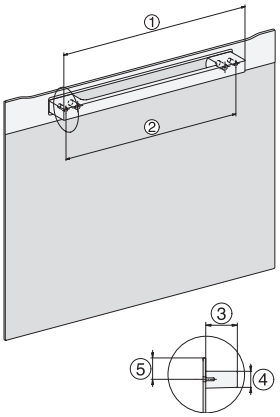

H7000 Griff, Skizze

1) 400 mm, 2) 360 mm, 3) 47 mm, 4) 24 mm, 5) 32.5 mm

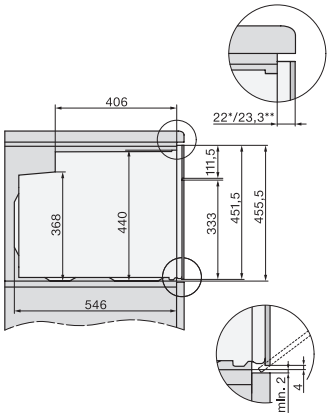

Seitenansicht H7000 M Unterbau, Skizze

22 mm – Glas, 23,3 mm – Edelstahl