hansgrohe

DE	Gebrauchsanleitung / Montageanleitung	2
EN	Instructions for use / Assembly instructions	2
FR	Mode d'emploi / Instructions de montage	2
IT	Istruzioni per l'uso / Istruzioni per Installazione	2
ES	Modo de empleo / Instrucciones de montaje	3
DK	Brugsanvisning / Monteringsvejledning	3
NL	Gebruiksaanwijzing / Handleiding	3
PT	Instruções para uso / Manual de Instalación	3
PL	Instrukcja obsługi / Instrukcja montażu	4
SK	Návod na použitie / Montážny návod	4
CS	Návod k použití / Montážní návod	4
ZH	用户手册 / 组装说明	4
RU	Руководство пользователя / Инструкция по монтажу	5
SV	Bruksanvisning / Monteringsanvisning	5
FI	Käyttöohje / Asennusohje	5
LT	Vartotojo instrukcija / Montavimo instrukcijos	5
HR	Upute za uporabu / Uputstva za instalaciju	6
EL	Οδηγίες χρήσης / Οδηγία συναρμολόγησης	6
RO	Manual de utilizare / Instrucțiuni de montare	6
SL	Navodilo za uporabo / Navodila za montažo	6
ET	Kasutusjuhend / Paigaldusjuhend	7
SR	Uputstvo za upotrebu / Uputstvo za montažu	7
LV	Lietošanas pamācība / Montāžas instrukcija	7
NO	Bruksanvisning / Montasjeveiledning	7
BG	Инструкция за употреба / Ръководство за монтаж	8
UA	Інструкції з використання / Інструкція по збірці	8
JP	取扱説明書 / 施工説明書	8
AR	دليل الاستخدام / تعليمات التجميع	8
HU	Használati útmutató / Szerelési útmutató	9
TR	Kullanım kılavuzu / Montaj kılavuzu	9
HE	הוראות שימוש / הוראות הרכבה	9

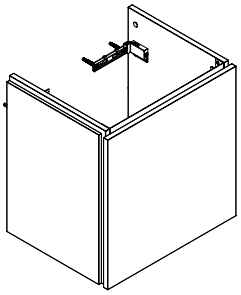

Xilesa E 480/380
54247XX0
Xilesa E 480/470
54249XX0
Xilesa E 530/470
54251XX0
Xilesa E 580/470
54253XX0
Xilesa E 630/470
54255XX0
Xilesa E 680/470
54257XX0
Xilesa E 780/470
54259XX0
Xilesa E 980/470
54261XX0
Xilesa E 1180/470
54263XX0

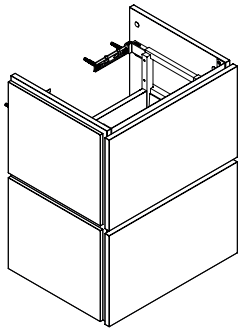

Xilesa E 480/380
54248XX0 / 54290XX0
Xilesa E 580/380
54468XX0 / 54469XX0
Xilesa E 780/380
54886XX0 / 54487XX0
Xilesa E 480/470
54250XX0 / 54291XX0
Xilesa E 530/470
54252XX0 / 54292XX0
Xilesa E 580/470
54254XX0 / 54293XX0 / 54471XX0 / 54516910 / 54472XX0 / 54473910
Xilesa E 630/470
54256XX0 / 54294XX0
Xilesa E 680/470
54258XX0 / 54295XX0
Xilesa E 780/470
54260XX0 / 54296XX0 / 54489XX0 / 54518910/ 54490XX0 / 54491910
Xilesa E 980/470
54262XX0 / 54297XX0 / 54483XX0 / 54520910 / 54484XX0 / 54485910
Xilesa E 1180/470
54264XX0 / 54298XX0 / 54459XX0 / 54522910 / 54460XX0 / 54461910

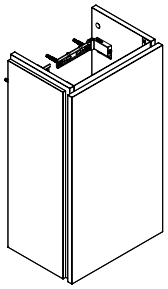

Xilesa E 340/240
54243XX0 / 54244XX0
Xilesa E 430/330
54245XX0 / 54246XX0

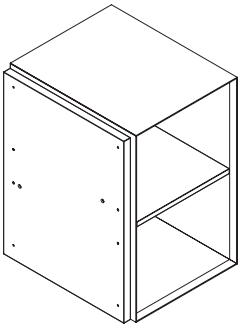

Xilesa E 210/470
54423XX0
Xilesa E 405/470
54425XX0
Xilesa E 430/470
54426XX0

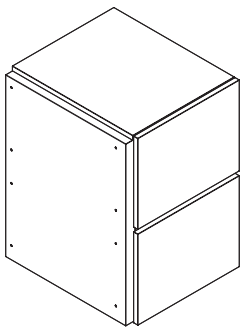

Xilesa E 405/470
54437XX0 / 54438910
Xilesa E 430/470
54439XX0 / 54440910

Deutsch

Sicherheitshinweise

⚠ Bei der Montage müssen zur Vermeidung von Quetsch- und Schnittverletzungen Handschuhe getragen werden.

Montagehinweise

- Vor der Montage muss das Produkt auf Transportschäden untersucht werden. Nach dem Einbau werden keine Transport- oder Oberflächenschäden anerkannt.
- Bei der Montage des Produktes durch qualifiziertes Fachpersonal ist darauf zu achten, dass die Befestigungsfläche im gesamten Bereich der Befestigung plan ist (keine vorstehenden Fugen oder Fliesenversatz), der Wandaufbau für eine Montage des Produktes geeignet ist und keine Schwachstellen aufweist.Die beigelegten Schrauben und Dübel sind nur für Beton, Gipsplatten und Gipsfaserplatten, Hochlochziegel, Hohlblock aus Leichtbeton, Hohldecken aus Ziegel und Beton, Kalksandlochstein, Kalksandvollstein, Naturstein, Porenbeton, Spanplatten, Vollgips-Platten, Vollstein aus Leichtbeton, Vollziegel geeignet. Bei anderen Wandaufbauten muss durch den Monteur geeignetes Befestigungsmaterial ausgewählt werden. Die Angaben der Hersteller des Befestigungsmaterials sind zu beachten.

Symbolerklärung

Kein essigsäurehaltiges Silikon verwenden!

Justierung (siehe Seite 23)

Maße (siehe Seite 25)

Serviceteile (siehe Seite 29)

Sonderzubehör (siehe Seite 37)
nicht im Lieferumfang enthalten
- Möbelfüße #54289760
- Ablauf #54235000

Reinigung (siehe Seite 28)

Montage (siehe Seite 10)

Français

Consignes de sécurité

⚠ Lors du montage, porter des gants de protection pour éviter toute blessure par écrasement ou coupure.

Instructions pour le montage

- Avant son montage, s'assurer que le produit n'a subi aucun dommage pendant le transport Après le montage, tout dommage de transport ou de surface ne pourra pas être reconnu.
- Lors du montage de ce produit par du personnel qualifié, veiller à ce que la surface de fixation soit bien plane dans toute la zone de fixation (pas de dépassement de joints ou de déport de carreaux), à ce que le mur se prête au montage du produit et ne présente aucun point fragile.Les vis et chevilles fournies ne conviennent qu'au béton, aux plaques de plâtre et aux plaques de plâtre fibrées, aux briques perforées, aux parpaings creux en béton léger, aux plafonds creux en brique et en béton, aux briques perforées en grès calcaire, aux briques pleines en grès calcaire, à la pierre naturelle, au béton cellulaire, aux panneaux de particules, aux plaques de plâtre massives, aux briques pleines en béton léger et aux briques pleines. Pour les autres montages muraux, l'installateur doit choisir le matériel de fixation approprié. Respecter les instructions du fabricant du matériel de fixation.

Description du symbole

Ne pas utiliser de silicone contenant de l'acide acétique!

Etalonnage (voir pages 23)

Dimensions (voir pages 25)

Pièces détachées (voir pages 29)

Accessoires en option (voir pages 37)
ne fait pas partie de la fourniture
- Pieds de meubles #54289760
- Vidage #54235000

Nettoyage (voir pages 28)

Montage (voir pages 10)

English

Safety Notes

⚠ Gloves should be worn during installation to prevent crushing and cutting injuries.

Installation Instructions

- Prior to installation, inspect the product for transport damages. After it has been installed, no transport or surface damage will be honoured.
- During installation of the product by qualified trained personnel, make sure that the entire fastening surface is even and smooth (no protruding seams or tile offset), that the finish of the wall is suitable to apply the product and has no weak points.The included bolts and anchors are suitable only for concrete, gypsum board, gypsum fiber board, vertically perforated bricks, lightweight concrete hollow blocks, hollow-core brick and concrete slabs, perforated sand-lime bricks, solid sand-lime bricks, natural stone, aerated concrete, particleboard, solid gypsum board, solid lightweight concrete blocks, and solid bricks. For other wall configurations, the installer must select appropriate fastening material. Follow the fastening material manufacturer's instructions.

Symbol description

Do not use silicone containing acetic acid!

Adjustment (see page 23)

Dimensions (see page 25)

Spare parts (see page 29)

Special accessories (see page 37)
order as an extra
- Furniture feet #54289760
- Waste #54235000

Cleaning (see page 28)

Assembly (see page 10)

Italiano

Indicazioni sulla sicurezza

⚠ Durante il montaggio, per pevitare ferite da schiacciamento e da taglio bisogna indossare guanti protettivi.

Istruzioni per il montaggio

- Prima del montaggio è necessario controllare che non ci siano stati danni durante il trasporto. Una volta eseguito il montaggio, non verranno riconosciuti eventuali danni di trasporto o delle superfici.
- Per il montaggio del prodotto da personale specializzato qualificato bisogna fare attenzione, che la superficie di fissaggio, in tutto il campo di fissaggio, sia piana (nessuna giunzione sporgente o sfalsamento di piastrella), la costruzione della parete sia adatta al montaggio del prodotto e che non presenti alcun punto debole. Le viti e i tasselli forniti sono adatti solo per calcestruzzo, pannelli in cartongesso, pannelli in fibra di gesso, laterizi a foratura verticale, blocchi cavi in calcestruzzo poroso, solai cavi in laterizio e calcestruzzo, laterizi forati in arenaria calcarea, pietre naturali, calcestruzzo cellulare, pannelli di truciolato, pannelli in gesso pieno, blocchi pieni in calcestruzzo poroso e laterizi pieni. Per altri tipi di struttura delle pareti, l'installatore deve scegliere del materiale di fissaggio idoneo. Osservare assolutamente le indicazioni del produttore relative al materiale di fissaggio.

Descrizione simbolo

Non utilizzare silicone contenente acido acetico!

Taratura (vedi pagg. 23)

Ingombri (vedi pagg. 25)

Parti di ricambio (vedi pagg. 29)

Accessori speciali (vedi pagg. 37)
non contenuto nel volume di fornitura
- Piedini per mobili #54289760
- Scarico #54235000

Pulitura (vedi pagg. 28)

Montaggio (vedi pagg. 10)

Español

Indicaciones de seguridad

⚠ Durante el montaje deben utilizarse guantes para evitar heridas por aplastamiento o corte.

Indicaciones para el montaje

- Antes del montaje se debe examinarse el producto contra daños de transporte. Después de la instalación no se reconoce ningún daño de transporte o de superficie.
- Durante el montaje del producto, mediante personal especializado, se debe asegurar de que la superficie de sujeción en todo el área de la fijación sea plana (sin fugas o azulejos que sobresalgan), que la estructura del muro sea adecuada para el montaje del producto y que no presente puntos débiles.Los tornillos y tacos incluidos son aptos para hormigón, placas de yeso y paneles de fibra de yeso, ladrillo perforado vertical, bloque hueco de hormigón ligero, forjados de placa alveolar de ladrillo y hormigón, ladrillo silicocalcáreo perforado, ladrillo silicocalcáreo macizo, piedra natural, hormigón celular, tableros de partículas, paneles de yeso macizo, bloque macizo de hormigón ligero, ladrillo macizo. En muros con otras composiciones el instalador debe seleccionar un material de sujeción adecuado. Deben respetarse los datos del fabricante del material de sujeción.

Descripción de símbolos


No utilizar silicona que contiene ácido acético!


Ajuste (ver página 23)


Dimensiones (ver página 25)


Repuestos (ver página 29)


Opcional (ver página 37)
no incluido en el suministro

- Pies para muebles #54289760
- Desagüe #54235000


Limpiar (ver página 28)

Montaje (ver página 10) 

Nederlands

Veiligheidsinstructies

⚠ Bij de montage moeten ter voorkoming van knel- en snijwonden handschoenen worden gedragen.

Montage-instructies

- Vóór de montage moet het product gecontroleerd worden op transportschade. Na de inbouw wordt geen transport- of oppervlakteschade meer aanvaard.
- Bij de montage van het product door gekwalificeerd vakpersoneel moet erop gelet worden dat het montagevlak in het volledige bereik van de bevestiging vlak is (geen uitstekende voegen of verspringende tegels), dat de wand geschikt is voor de montage van het product en geen zwakke plaatsen vertoont.De meegeleverde schroeven en pluggen zijn uitsluitend geschikt voor beton, gipsplaten en gipsvezelplaten, bakstenen met doorlopende gaten, holle blokken van lichtbeton, holle vloerplaten van baksteen en beton, kalkzandsteen met gaten, massieve kalkzandsteen, natuursteen, cellenbeton, spaanderplaten, massieve gipsplaten, massieve blokken van lichtbeton en massieve bakstenen. Bij andere muurmontages moet door de monteur het geschikte bevestigingsmateriaal worden gekozen. De vermeldingen van de fabrikant van het bevestigingsmateriaal moeten in acht worden genomen.

Symboolbeschrijving


Gebruik geen zuurhoudende silicone!


Instellen (zie blz. 23)


Maten (zie blz. 25)


Service onderdelen (zie blz. 29)


Toebehoren (zie blz. 37)
behoort niet tot het leveringspakket

- Meubelpoten #54289760
- Afvoer #54235000


Reinigen (zie blz. 28)

Montage (zie blz. 10) 

Dansk

Sikkerhedsanvisninger

⚠ Ved monteringen skal der bruges handsker for at undgå kvæstelser og snitsår.

Monteringsanvisninger

- Før monteringen skal produktet kontrolleres for transportskader. Efter monteringen godkendes transportskader eller skader på overfladen ikke længere.
- Ved montering af produktet igennem kvalificerede fagfolk skal der holdes øje med, at fastgørelsesoverfladen er plan i alle områder hvor produktet monteres (ingen fremragende fuger eller fliseforskydninger), at væggene er velegnet til monteringen af produktet og ikke har svare områder.De medfølgende skruer og dyvler er kun egnet til beton, gipsplader og gipsfiberplader, mursten med gennemgående huller, hule blokke af letbeton, hule lofter af mursten og beton, kalksandsten med huller, massive kalksandsten, natursten, porøs beton, spånplader, massive gipsplader, massive blokke af letbeton og massive mursten. Ved andre vægkonstruktioner skal montøren vælge passende fastgørelsesmateriale. Producentens anvisninger vedrørende fastgørelsesmaterialet skal overholdes.

Symbolbeskrivelse


Der må ikke benyttes eddikesyreholdig silikone!


Forindstilling (se s. 23)


Målene (se s. 25)


Reservedele (se s. 29)


Specialtilbehør (se s. 37)
ikke med i leveringsomfang

- Møbelfødder #54289760
- Afløb #54235000


Rengøring (se s. 28)

Montering (se s. 10) 

Português

Avisos de segurança

⚠ Durante a montagem devem ser utilizadas luvas de protecção, de modo a evitar ferimentos resultantes de entalamentos e de cortes.

Avisos de montagem

- Antes da montagem deve-se controlar o produto relativamente a danos de transporte. Após a montagem não são aceites quaisquer danos de transporte ou de superfície.
- Durante a montagem efectuada por técnicos qualificados deve ter-se em atenção que a superfície de fixação seja plana em toda a sua extensão (sem juntas ou ladrilhos salientes), que a estrutura da parede seja adequada para a montagem do produto e que não apresente pontos fracos.Os parafusos e buchas fornecidos são adequados apenas para betão, placas de gesso cartonado e placas de fibra de gesso, tijolo perfurado, bloco oco de betão leve, lajes aligeiradas de tijolo e betão, tijolo silicocalcário perfurado, tijolo silicocalcário maciço, pedra natural, betão celular, placas de aglomerado de madeira, placas maciças de gesso, bloco maciço de betão leve e tijolo maciço. Para outros tipos de construção de parede, o técnico de montagem tem de selecionar material de fixação adequado. Respeitar as indicações dos fabricantes do material de fixação.

Eliminação

O papel e o cartão, bem como o plástico, devem ser eliminados separadamente nos sistemas de eliminação previstos para estes materiais.

Descrição do símbolo


Não utilizar silicone que contenha ácido acético!


Afinação (ver página 23)


Medidas (ver página 25)


Peças de substituição (ver página 29)


Acessórios especiais (ver página 37)
não incluído no volume de fornecimento

- Pés de móveis #54289760
- Escoamento #54235000


Limpeza (ver página 28)

Montagem (ver página 10) 

Polski

Wskazówki bezpieczeństwa

⚠ Aby uniknąć zranień na skutek zgniecenia lub przecięcia, podczas montażu należy nosić rękawice ochronne.

Wskazówki montażowe

- Przed montażem należy skontrolować produkt pod kątem szkód transportowych. Po montażu nie widać żadnych szkód transportowych ani szkód na powierzchni.
- Montaż produktu musi być wykonany przez wykwalifikowanego fachowca. Powierzchnia w miejscu montażu musi być równa (bez uskoków wzgl. wzajemnie przesuniętych płytek). Ściana w miejscu montażu musi być stabilna. Dołożone w komplecie śruby i kołki rozporowe są przeznaczone do betonu. Dołączone śruby i kołki nadają się wyłącznie do betonu, płyt gipsowo-kartonowych i płyt gipsowo-włóknowych, cegły kratówki, pustaków ściennych z lekkiego betonu, stropów z pustaków ceramicznych i betonu, cegły wapienno-piaskowej otworowej, cegły wapienno-piaskowej pełnej, kamienia naturalnego, betonu komórkowego, płyt wiórowych, płyt gipsowych pełnych, bloczków pełnych z betonu lekkiego i cegły pełnej. Przy innych rodzajach budów ściennych monter musi dobrać odpowiednie materiały mocujące. Należy przestrzegać informacji podanych przez producentów materiałów mocujących.

Opis symbolu

Nie stosować silikonów zawierających kwas octowy!

Ustawianie (patrz strona 23)

Wymiary (patrz strona 25)

Części serwisowe (patrz strona 29)

Wyposażenie specjalne (patrz strona 37)
Nie jest częścią dostawy
- Nóżki meblowe #54289760
- Odpływ #54235000

Czyszczenie (patrz strona 28)

Montaż (patrz strona 10)

Česky

Bezpečnostní pokyny

⚠ Pro zabránění řezným zraněním a pohmožděninám je nutné při montáži nosit rukavice.

Pokyny k montáži

- Před montáží je třeba produkt zkontrolovat, zda nebyl při transportu poškozen. Po zabudování nebudou uznány žádné škody způsobené transportem nebo poškození povrchu.
- Při montáži produktu kvalifikovanou osobou je třeba dbát na to, aby byla upevňovací plocha v celé oblasti upevnění rovná (žádné vyčnívající spáry nebo zapuštění obkladů), aby struktura stěny byla vhodná pro montáž produktu a neměla žádná slabá místa.Přiložené šrouby a hmoždinky jsou vhodné pouze na beton, sádrokartonové desky, sádrovláknité desky, děrované cihly, dutinové tvárnice z lehkého betonu, stropy z keramických vložek a betonových nosníků, vápenopískové děrované cihly, vápenopískové plné cihly, přírodní kámen, pórobeton, třískové desky, sádrové tvárnice pro příčky, plné tvárnice z lehkého betonu a plné cihly. U jiných nástavbových prací je nutné, aby montér zvolil vhodný upevňovací materiál. Dbejte přitom na údaje od výrobce upevňovacího materiálu.

Popis symbolů

Nepoužívat silikon s obsahem kyseliny octové!

Nastavení (viz strana 23)

Rozmìry (viz strana 25)

Servisní díly (viz strana 29)

Zvláštní příslušenství (viz strana 37)
není součástí dodávky
- Nábytkové nožky #54289760
- Odtok #54235000

Čištění (viz strana 28)

Montáž (viz strana 10)

Slovensky

Bezpečnostné pokyny

⚠ Pri montáži musíte nosiť rukavice, aby ste predišli pomliaždeninám a rezným poraneniam.

Pokyny pre montáž

- Pred montážou musíte produkt skontrolovať, či nebol počas transportu poškodený. Po zabudovaní nebudú uznané žiadne škody spôsobené transportom alebo poškodenia povrchu.
- Pri montáži produktu kvalifikovanou osobou treba dávať pozor na to, aby bola upevňovacia plocha v celej oblasti upevnenia rovná (žiadne vyčnievajúce medzery alebo zapustenia obkladov), aby štruktúra steny bola vhodná pre montáž produktu a nemá žiadne slabé miesta.Priložené skrutky a hmoždinky sú vhodné len na betón, sadrokartónové dosky a sadrovláknité dosky, zvislo dierovanú tehlu, dutý blok z ľahkého betónu, duté stropy z tehál a betónu, vápennopieskovú dierovanú tehlu, vápennopieskovú plnú tehlu, prírodný kameň, pórobetón, drevotrieskové dosky, plné sadrové dosky, plnú tvárnicu z ľahkého betónu, plnú tehlu. Pri iných stenových nadstavbách musí montér zvoliť vhodný upevňovací materiál. Rešpektujte údaje od výrobcu upevňovacieho materiálu.

Popis symbolov

Nepoužívať silikón s obsahom kyseliny octovej!

Nastavenie (viď strana 23)

Rozmery (viď strana 25)

Servisné diely (viď strana 29)

Zvláštne príslušenstvo (viď strana 37)
nie je súčasťou dodávky
- Nábytkové nohy #54289760
- Odtok #54235000

Čistenie (viď strana 28)

Montáž (viď strana 10)

中文

安全须知

⚠ 装配时为避免挤压和切割受伤, 必须戴上手套.

安装提示

- 安装前必须检查产品是否受到运输损害. 安装后将不认可运输损害或表面损伤.
- 由有资格的专业人员进行产品安装时请注意: 在所有加固区域中, 加固表面是否平整 (无突出的接缝或瓷砖), 墙体结构是否适合产品安装且未显露出任何缺点.随附的螺栓和膨胀螺栓仅适用于混凝土, 石膏板和石膏纤维板, 多孔砖, 轻质混凝土空心砌块, 砖和混凝土空心楼板, 灰砂空心砖, 灰砂实心砖, 天然石材, 加气混凝土, 刨花板, 实心石膏板, 轻质混凝土实心砖, 实心砖. 对于其他墙体结构, 安装人员必须选择合适的固定材料. 须遵守固定材料制造商的规定.

符号说明

请勿使用含有乙酸的硅胶!

调节 (参见第页 23)

大小 (参见第页 25)

备用零件 (参见第页 29)

选装附件 (参见第页 37)
不在供货范围内
- 家具脚 #54289760
- 排水口 #54235000

清洗 (参见第页 28)

安装 (参见第页 10)

Русский

Указания по технике безопасности

⚠ Во время монтажа следует надеть перчатки во избежание прищемления и порезов.

Указания по монтажу

- Перед монтажом следует проверить изделие на предмет повреждений при перевозке. После монтажа претензии о возмещении ущерба за повреждения при перевозке или повреждения поверхностей не принимаются.
- Во время монтажа изделия квалифицированным персоналом поверхность крепления должна быть ровной по всей области крепления (не допускайте выступающих стыков или перекоса облицовочной плитки); для монтажа изделия следует использовать подходящую стену достаточной прочности. Прилагаемые винты и дюбели подходят только для бетона, гипсовых и гипсоволокнистых плит, многопустотного кирпича, пустотелых блоков из легкого бетона, пустотелых перекрытий из кирпича и бетона, пустотелого силикатного кирпича, полнотелого силикатного кирпича, натурального камня, газобетона, ДСП, полнотелых гипсовых плит, твердых блоков из легкого бетона и сплошного кирпича. Для других типов стен монтажником должен выбираться подходящий крепежный материал. Необходимо следовать инструкциям, предоставленным производителями крепежных материалов.

Описание символов


Не применяйте силикон, содержащий уксусную кислоту.


Подгонка (см. стр. 23)


Размеры (см. стр. 25)


Комплект (см. стр. 29)


Специальные принадлежности (см. стр. 37)
не включено в объем поставки!

- Ножки для мебели #54289760
- Слив #54235000


Очистка (см. стр. 28)

Монтаж (см. стр. 10) 

Suomi

Turvallisuusohjeet

⚠ Asennuksessa on käytettävä käsineitä puristumien ja viiltojen aiheuttamien tapaturmien estämiseksi.

Asennusohjeet

- Ennen asennusta on tarkastettava tuotteen mahdolliset kuljetusvahingot. Asennuksen jälkeen kuljetus- ja pintavaurioita ei hyväksytä.
- Pätevän ammattihenkilöstön asentaessa tuotetta on otettava huomioon, että kiinnityspinnan on oltava koko kiinnitysalueelta tasainen (ei korkeita saumoja tai laattojen yhtymäkohtia), seinän rakenne soveltuu tuotteen asennukseen eikä siinä ole heikkoja kohtia.Tuotteen mukana toimitetut ruuvit ja tulpat soveltuvat vain betoniin, kipsilevyihin ja kipsikuitulevyihin, reikätiileen, kevytbetonista tehtyyn onttoon harkkoon, tiilistä tai betonista valmistettuun ontelolaattakattoon, onttoon kalkkihiekkakiveen, kiinteään kalkkihiekkakiveen, luonnonkiveen, kevytbetoniin, lastulevyyn, täyskipsilevyyn, kevytbetonista valmistettuun täyskiveen, täystiileen. Asentajan on valittava soveltuva kiinnitysmateriaali kiinnitettäessä tuote muihin seinärakenteisiin. Kiinnitysmateriaalin valmistajan ilmoittamat tiedot on huomioitava.

Merkin kuvaus


Älä käytä etikkahappopitoista silikonia!


Säätö (katso sivu 23)


Mitat (katso sivu 25)


Varaosat (katso sivu 29)


Erityisvaruste (katso sivu 37)
ei kuulu toimitukseen

- Kalustejalat #54289760
- Veden poisvirtaus #54235000


Puhdistus (katso sivu 28)

Asennus (katso sivu 10) 

Svenska

Säkerhetsanvisningar

⚠ Handskar ska bäras under monteringsarbetet så att man kan undvika kläm- och skärskador.

Monteringsanvisningar

- Det måste undersökas om produkten har transportskador innan den monteras. Efter monteringen accepteras inga transport- eller ytskiktskador.
- När kvalificerad fackpersonal monterar produkten är det viktigt att fästytan är plan över hela fastsättningsområdet (inga fogar som sticker ut eller kakelförskjutning) och att väggstrukturen är lämplig för en montering av produkten och inte har några svaga punkter.De medföljande skruvarna och pluggarna är endast avsedda för betong, gipsskivor och gipsfiberskivor, håltegel, lättbetongblock, håldäck av tegel och betong, kalksandsten med hål, massiv kalksandsten, natursten, lättbetong (porbetong), spånskivor, massiva gipsskivor, massiva lättbetongblock och massivt tegel. Vid andra väggkonstruktioner måste montören välja lämpligt fästmaterial. Tillverkarens anvisningar för fästmaterialet måste följas.

Symbolförklaring


Använd inte silikon som innehåller ättiksyra!


Justering (se sidan 23)


Måtten (se sidan 25)


Reservdelar (se sidan 29)


Specialtillbehör (se sidan 37)
medföljer ej leveransen

- Möbelfötter #54289760
- Avlopp #54235000


Rengöring (se sidan 28)

Montering (se sidan 10) 

Lietuviškai

Saugumo technikos nurodymai

⚠ Apsaugai nuo užspaudimo ir įsipjovimo montavimo metu mūvėkite pirštines.

Montavimo instrukcija

- Prieš montuojant būtina patikrinti, ar gaminys nebuvo pažeistas transportavimo metu. Sumontavus pretenzijos dėl transportavimo ir paviršiaus pažeidimų nepriimamos.
- Atlikdami montavimo darbus, kvalifikuoti darbuotojai turi atkreipti dėmesį, kad pritvirtinimo plokštuma būtų lygi (be išsikišusių siūlių ar perkreiptų plytelių), sienų konstrukcija tiktų gaminiui montuoti ir neturėtų jokių trūkumų.Pridedami varžtai ir kaiščiai tinka tik betonui, gipso kartonui ir gipso pluošto plokštėms, perforuotoms plytoms, perforuotiems lengvojo betono blokeliams, tuščiavidurėms plytų ir betono luboms, perforuotoms silikatinėms plytoms, pilnavidurėms silikatinėms plytoms, natūraliam akmeniui, akytajam betonui, medžio drožlių plokštėms, pilnavidurėms gipso kartono plokštėms, pilnaviduriams lengvojo betono blokeliams ir pilnavidurėms plytoms. Kitokių sienų konstrukcijų atveju montuotojas privalo pasirinkti tinkamą tvirtinimo medžiagą. Privalu vadovautis gamintojo informacija apie tvirtinimo medžiagą.

Simbolio aprašymas


Nenaudokite silikono, kurio sudėtyje yra acto rūgšties!


Reguliavimas (žr. psl. 23)


Išmatavimai (žr. psl. 25)


Atsarginės dalys (žr. psl. 29)


Specialūs priedai (žr. psl. 37)
nėra pridedama

- Baldų kojelės #54289760
- Nutekėjimas #54235000

Valymas (žr. psl. 28)

Montavimas (žr. psl. 10) 

Hrvatski

Sigurnosne upute

⚠ Prilikom montaže se radi sprječavanja prignječenja i posjekotina moraju nositi rukavice.

Upute za montažu

- Prije montaže mora se provjeriti je li proizvod oštećen prilikom transporta. Nakon ugradnje se ne priznaju nikakve reklamacije koje se odnose na površinska i transportna oštećenja.
- Kada proizvod montira kvalificirano stručno osoblje treba paziti da čitava površina na koju se učvršćuje bude ravna (bez istaknutih fuga ili krivljenja pločica), da je zidna konstrukcija primjerena montaži proizvoda te da nema slabih mjesta.Priloženi vijci i moždanici prikladni su samo za beton, gipsane i gipsano-vlaknaste ploče, šuplju opeku s okomitim šupljinama, šuplje blokove od lakog betona, šuplje stropne ploče od opeke i betona, šuplje blokove od vapnenog pješčenjaka, pune blokove od vapnenog pješčenjaka, prirodni kamen, porobeton, ploče od iverice, pune gipsane ploče, pune blokove od lakog betona i punu opeku. Za druge zidne konstrukcije monter mora odabrati odgovarajući pričvrsni materijal. Slijedite naputke koje izdaje proizvođač pričvrsnog materijala.

Opis simbola

Nemojte koristiti silikon koji sadrži octenu kiselinu!

Regulacija (pogledaj stranicu 23)

Mjere (pogledaj stranicu 25)

Rezervni djelovi (pogledaj stranicu 29)

Posebni pribor (pogledaj stranicu 37)
Nije sadržano u isporuci!
- Stope namještaja #54289760
- Odvod #54235000

Čišćenje (pogledaj stranicu 28)

Sastavljanje (pogledaj stranicu 10)

Română

Instrucțiuni de siguranță

⚠ La montare utilizați mănuși pentru evitarea contuziunilor și tăierii mâinilor.

Instrucțiuni de montare

- Înainte de instalare verificați, dacă produsul prezintă deteriorări de transport. După instalare garanția nu acoperă deteriorările de transport și cele de suprafață.
- La montarea produsului de către un personal calificat se va avea grijă ca suprafața de fixare să fie plană pe toată aria de fixare (fără proeminențe ale rosturilor sau îmbinări între plăcile de faianță) și ca structura peretelui să fie corespunzătoare pentru fixarea produsului, să nu prezinte locuri cu rezistență redusă.Șuruburile și diblurile incluse sunt adecvate numai pentru beton, plăci din gips-carton și plăci din fibrogips, cărămizi cu goluri verticale, blocuri cu goluri din beton ușor, planșee cu goluri din cărămidă și beton, cărămizi perforate din silicat de calciu, cărămizi pline din silicat de calciu, piatră naturală, beton celular autoclavizat (BCA), plăci aglomerate din lemn (PAL), plăci masive din gips, blocuri pline din beton ușor și cărămizi pline. În cazul altor structuri de perete, instalatorul trebuie să aleagă materiale de fixare adecvate. Trebuie respectate indicațiile producătorilor materialelor de fixare.

Descrierea simbolurilor

Nu utilizați silicon cu conținut de acid acetic!

Reglare (vezi pag. 23)

Dimensiuni (vezi pag. 25)

Piese de schimb (vezi pag. 29)

Accesorii opționale (vezi pag. 37)
nu este inclus în setul livrat
- Picioare de mobilier #54289760
- Deversor #54235000

Curățare (vezi pag. 28)

Montare (vezi pag. 10)

Ελληνικά

Υποδείξεις ασφαλείας

⚠ Για να αποφύγετε τραυματισμούς κατά τη συναρμολόγηση πρέπει να φοράτε γάντια.

Οδηγίες συναρμολόγησης

- Πριν τη συναρμολόγηση πρέπει να εξεταστεί το προϊόν για ζημιές μεταφοράς. Μετά την εγκατάσταση δεν αναγνωρίζονται ζημιές από τη μεταφορά ή επιφανειακές ζημιές.
- Κατά τη συναρμολόγηση του προϊόντος από ειδικό προσωπικό θα πρέπει να ελέγχεται με ιδιαίτερη προσοχή η επιφάνεια στερέωσης, αν είναι επίπεδη σε όλη της την επιφάνεια (δεν πρέπει να εξέχουν αρμοί ή πλακάκια), αν η υποδομή του τοίχου είναι κατάλληλη για τη στερέωση του προϊόντος και αν παρουσιάζει ασθενή σημεία.Οι παραδιδόμενες βίδες και τα ούπα ενδείκνυνται μόνο για σκυρόδεμα, γυψοσανίδες και ινογυψοσανίδες, οπτόπλινθους με κατακόρυφες οπές, διάκενο μπλοκ από ελαφρύ σκυρόδεμα, κοίλες οροφές από οπτόπλινθους και και σκυρόδεμα, ασβεστοπυριτικά διάτρητα τούβλα, ασβεστοπυριτικά πλήρη τούβλα, φυσική πέτρα, κυψελωτό αεροσκυρόδεμα, μοριοσανίδες, σανίδες πλήρους γύψου, πλήρους λίθους από ελαφρύ σκυρόδεμα, πλήρως ανοπτημένους οπτόπλινθους. Σε άλλες υπερκατασκευές τοίχου πρέπει να επιλέγεται κατάλληλο υλικό στερέωσης από τον τεχνικό. Πρέπει να τηρούνται τα στοιχεία του κατασκευαστή του υλικού στερέωσης.

Περιγραφή συμβόλων

Μην χρησιμοποιείτε σιλικόνη που περιέχει οξικό οξύ!

Ρύθμιση (βλ. Σελίδα 23)

Διαστάσεις (βλ. Σελίδα 25)

Ανταλλακτικά (βλ. Σελίδα 29)

Ειδικά αξεσουάρ (βλ. Σελίδα 37)
δεν περιλαμβάνεται στον παραδοτέο εξοπλισμό
- Πόδια επίπλων #54289760
- Βαλβίδα εκροής #54235000

Καθαρισμός (βλ. Σελίδα 28)

Συναρμολόγηση (βλ. Σελίδα 10)

Slovenski

Varnostna opozorila

⚠ Pri montaži je treba nositi rokavice, da se preprečijo poškodbe zaradi zmečkanja ali urezov.

Navodila za montažo

- Pred montažo je treba izdelek preveriti glede morebitnih transportnih poškodb. Po vgradnji transportne ali površinske poškodbe ne bodo več priznane.
- Pri montaži tega proizvoda s strani kvalificiranega strokovnega osebja je treba paziti na to, da je pritrdilna ploskev na celotni površini za pritrditev gladka (brez izstopajočih fug ali zasekov ploščic), da je struktura stene primerna za montažo proizvoda in ne kaže šibkih mest.Priloženi vijaki in mozniki so primerni samo za beton, mavčne plošče in mavčnovlaknene plošče, perforirano opeko, votle bloke iz lahkega betona, votle stropove iz opeke in betona, perforirano apneno-silikatno opeko, polno apneno-silikatno opeko, naravni kamen, porobeton, iverne plošče, masivne mavčne plošče, masivne bloke iz lahkega betona in polne opeke. Pri drugih stenskih konstrukcijah mora monter izbrati ustrezen pritrdilni material. Upoštevati je treba navedbe proizvajalcev pritrdilnih materialov.

Opis simbola

Ne smete uporabiti silikona, ki vsebuje ocetno kislino!

Justiranje (glejte stran 23)

Mere (glejte stran 25)

Rezervni deli (glejte stran 29)

Poseben pribor (glejte stran 37)
Ni vključeno
- Pohištvene noge #54289760
- Odtok #54235000

Čiščenje (glejte stran 28)

Montaža (glejte stran 10)

Estonia

Ohutusjuhised

⚠ Kandke paigaldamisel muljumis- ja lõikevigastuste vältimiseks kindaid.

Paigaldamisjuhised

- Enne paigaldamist tuleb toodet kontrollida transpordikahjustuste osas Pärast paigaldamist ei tunnustata enam transpordi- või pinnakahjustuste kaebuseid.
- Toote paigaldamisel kvalifitseeritud spetsialistide poolt tuleb jälgida, et kinnitus-pind oleks kogu ulatuses ühtlaselt tasane (mitte ühtki üleseisvat vuuki või kaldus kahhelkivi), seina ülesehitus toote paigaldamiseks sobiv ja ilma nõrkade kohtadeta.Komplektis olevad kruvid ja tüüblid sobivad kasutamiseks vaid järgmiste materjalide puhul: betoon, kipsplaat ja kipskiudplaat, vertikaalselt perforeeritud tellised, kergbetoonist õõnesplokid, tellisest ja betoonist õõnespaneelid, perforeeritud ja täiskivist silikaattellised, looduslik kivi, poorbetoon, puitlaastplaadid, täiskipsplaadid, kergbetoonist täisplokid ja täistellised. Muude seinakonstruktsioonide puhul peab paigaldaja valima sobivad kinnitusvahendid. Järgida tuleb kinnitusmaterjalide tootjate esitatud tehnilisi andmeid.

Sümbolite kirjeldus

Ärge kasutage äädikhapet sisaldavat silikooni!

Reguleerimine (vt lk 23)

Mõõtude (vt lk 25)

Varuosad (vt lk 29)

Spetsiaalne lisavarustus (vt lk 37)
ei sisaldu komplektis

- Mööbli jalad #54289760
- Äravool #54235000

Puhastamine (vt lk 28)

Paigaldamine (vt lk 10)

Latvian

Drošības norādes

⚠ Montāžas laikā, lai izvairītos no saspiedumiem un iegriezumiem, nepieciešams nēsāt cimdus.

Norādījumi montāžai

- Pirms montāžas nepieciešams pārbaudīt, vai produktam transportēšanas laikā nav radušies bojājumi. Pēc iebūvēšanas bojājumi, kas radušies transportēšanas laikā, vai virsmas bojājumi netiek atzīti.
- Kvalificētiem speciālistiem, montējot produktu, jāpiegriež vērība tam, lai piestiprināšanas virsma visā piestiprināšanas zonā ir gluda (nav fūgu vai flīžu iecirtumu), sienas uzbūve ir piemērota produkta montāžai un tajā nav nestabilu vietu.Pievienotās skrūves un dībeļi ir piemēroti tikai betonam, ģipškartona plāksnēm un ģipškartona šķiedru plāksnēm, perforētajiem ķieģeļiem, vieglbetona dobajiem blokiem, ķieģeļu un betona dobajiem griestiem, kaļķsmilts perforētajiem ķieģeļiem, kaļķsmilts pilnās formas ķieģeļiem, dabīgajam akmenim, porainajam betonam, skaidu platēm, pilnās formas ģipškartona plāksnēm, vieglbetona pilnās formas blokiem un pilnās formas ķieģeļiem. Citu veidu sienu konstrukcijām montierim ir jāizvēlas piemēroti stiprinājuma materiāli. Jāievēro stiprinājuma materiālu ražotāja norādījumi.

Simbolu nozīme

Neizmantot silikonu, kas satur etiķskābi!

Ieregulēšana (skat. lpp. 23)

Izmērus (skat. lpp. 25)

Rezerves daļas (skat. lpp. 29)

Speciāli aksesuāri (skat. lpp. 37)
komplektā netiek piegādāts

- Mēbeļu kājas #54289760
- Notece #54235000

Tīrīšana (skat. lpp. 28)

Montāža (skat. lpp. 10)

Srpski

Sigurnosne napomene

⚠ Prilikom montaže se radi sprečavanja prignječenja i posekotina moraju nositi rukavice.

Instrukcije za montažu

- Pre montaže se mora proveriti da li je proizvod oštećen pri transportu. Nakon ugradnje se ne priznaju nikakve reklamacije koje se odnose na površinska i transportna oštećenja.
- Kada proizvod montira kvalifikovano stručno osoblje treba paziti da čitava površina na koju se učvršćuje bude ravna (bez istaknutih fuga ili krivljenja pločica), da je zidna konstrukcija primerena montaži proizvoda i da nema slabih mesta.Priloženi vijci i moždanici prikladni su samo za beton, gipsane i gipsano-vlaknaste ploče, šuplju ciglu sa okomitim šupljinama, šuplje blokove od lakog betona, šuplje plafonske ploče od cigle i betona, šuplje blokove od krečnog peščara, pune blokove od krečnog peščara, prirodni kamen, porobeton, ploče od iverice, pune gipsane ploče, pune blokove od lakog betona i punu ciglu. Za druge zidne konstrukcije monter da mora odabere odgovarajući pričvrsni materijal. Uvažite napomene koje izdaje proizvođač pričvrsnog materijala.

Opis simbola

Nemojte koristiti silikon koji sadrži sirćetnu kiselinu!

Podešavanje (vidi stranu 23)

Mere (vidi stranu 25)

Rezervni delovi (vidi stranu 29)

Poseban pribor (vidi stranu 37)
Nije sadržano u isporuci

- Nogari nameštaja #54289760
- Ispust #54235000

Čišćenje (vidi stranu 28)

Montaža (vidi stranu 10)

Norsk

Sikkerhetshenvisninger

⚠ Bruk hansker under montasjen for å unngå klem- og kuttskader.

Montagehenvisninger

- Før montasjen skal produktet sjekkes for transportskader. Etter monteringen aksepteres ikke noen transport- eller overflateskader.
- Under monteringen av produktet gjort av kvalifisert fagpersonal, skal man påse at monteringsoverflaten på hele festeområdet er plant (ingen utstikkende fuger eller flisekanter), at veggoppbyggingen egner seg for produktmontasjen og ikke viser svake punkter.De vedlagte skruene og dyblene er bare egnet til betong, gipsplater og gipsfiberplater, perforerte murstein, hulblokk av lettbetong, hule tak av murstein og betong, perforert kalksandstein, naturstein, porebetong, sponplater, fullgipsplater, helstein av lettbetong, hel murstein. På andre veggkonstruksjoner må montører velge egnet festemateriale. Produsentens angivelser vedrørende festematerialet skal følges.

Symbolbeskrivelse

Ikke bruk silikon som inneholder eddiksyre!

Justering (se side 23)

Mål (se side 25)

Servicedeler (se side 29)

Ekstratilbehør (se side 37)
ikke med i leveransen

- Møbelføtter #54289760
- Avløp #54235000

Rengjøring (se side 28)

Montasje (se side 10)

БЪЛГАРСКИ

Указания за безопасност

⚠ При монтажа трябва да се носят ръкавици, за да се избегнат наранявания поради притискане или порязване.

Указания за монтаж

- Преди монтажа продуктът трябва да се провери за транспортни щети. След монтажа не се признават транспортни или повърхностни щети.
- При монтаж на продукта от квалифицирани специалисти да се внимава за това, закрепващата повърхност в целия диапазон на закрепването да бъде равна (без изпъкнали фуги или изместване на плочки), конструкцията на стената да е подходяща за монтаж на продукта и да няма слаби места. Приложените винтове и дюбели са подходящи само за бетон, плоскости от гипсокартон и гипсофазер, блокчета с вертикални кухини, кухи блокчета от лек бетон, кухи подови конструкции от тухли и бетон, варо-пясъчни кухи тухли, варо-пясъчни плътни тухли, естествен камък, порест бетон, дървесно-талашитени плочи, плътни гипсови панели, масивни блокчета от лек бетон, плътни тухли. При други стенни конструкции монтажникът трябва да избере подходящи закрепващи материали. Трябва да бъдат спазвани данните на производителя на закрепващите материали.

Описание на символите

Не използвайте силикон, съдържащ оцетна киселина!

Юстиране (вижте стр. 23)

Размери (вижте стр. 25)

Сервизни части (вижте стр. 29)

Специални принадлежности (вижте стр. 37)
не се съдържа в обема на доставка
- Мебелни крачета #54289760
- Отвеждане #54235000

Почистване (вижте стр. 28)

Монтаж (вижте стр. 10)

日本語

安全上の注意

⚠ 施工の際は手を挟んだり怪我をしないように, 手袋をはめてください.

施工上の注意

- 製品の施工前に輸送でのダメージがないか確認してください. 施工中の不注意によるキズを含め, 施工後に確認されたキズ等につきましては, 保証の対象外となります.
- 適切な資格を持つ方が製品の施工を行ってください. 施工面が平らであること (躯体の凹凸やタイル等の段差がないこと), 壁の構造が製品の施工に適しており必要な強度があることを確認してください.心臓ペースメーカーがある人はご注意ください! 無目レンガ

アイコンの説明

酢酸系シリコンを使用しないでください.

調整 (次のページを参照 23)

寸法 (次のページを参照 25)

スペアパーツ (次のページを参照 29)

スペシャルパーツ (次のページを参照 37)
別手配部品
- 家具用フット #54289760
- 排水 #54235000

お手入れ方法 (次のページを参照 28)

施工方法 (次のページを参照 10)

Українська

Примітки з безпеки

⚠ Під час встановлення слід надягати рукавички, щоб запобігти травмам та порізам.

Інструкції зі встановлення

- Перед встановленням перевірте виріб на наявність пошкоджень під час транспортування. Після встановлення транспортні пошкодження чи пошкодження поверхні не розглядаються.
- Під час встановлення виробу кваліфікованим навченим персоналом переконайтеся, що вся поверхня кріплення є рівною та гладкою (без виступаючих швів або зміщення плитки), що оздоблення стіни підходить для застосування продукту та не має слабких місць.Додані шурупи та дюбелі підходять лише для бетону, гіпсових та гіпсоволокнистих плит, щілинної цегли з вертикальними пустотами, пустотілих блоків з легкого бетону, пустотілих перекрить з цегли та бетону, пустотілої силікатної цегли, повнотілої силікатної цегли, натурального каменю, газобетону, ДСП, суцільних гіпсових плит, суцільних блоків з легкого бетону та повнотілої цегли. Для інших конструкцій стін монтажник повинен вибрати відповідний кріпильний матеріал. Необхідно дотримуватися інструкцій, наданих виробниками кріпильних матеріалів.

Опис символу

Не використовуйте силікон, що містить оцтову кислоту!

Коригування (дивіться сторінку 23)

Розміри (дивіться сторінку 25)

Запчастини (дивіться сторінку 29)

Спеціальні аксесуари (дивіться сторінку 37)
в комплект поставки не входить
- Мебельні ніжки #54289760
- Відходи #54235000

Чищення (дивіться сторінку 28)

Монтажний (дивіться сторінку 10)

عربي

تنبيهات الأمان

⚠ يجب إرتداء قفازات لليد أثناء التركيب لتجنب حدوث أخطار الإنحشار أو الجروح.

تعليمات التركيب

- قبل القيام بعملية التركيب، يجب فحص المنتج للتأكد من خلوه من أية تلفيات ناتجة عن النقل. بعد القيام بعملية التركيب، لن يتم الاعتراف بوجود أية تلفيات سطحية أو تلفيات ناتجة عن عملية النقل.
- عند التركيب بواسطة عمال تركيب متخصصين يجب الإنتباه إلى أن مساحة التثبيت في مكان التركيب بوجه عام مسطحة (لا توجد روابط أو فروق للربط بين البلاطات). لذا يجب التأكد من أن الحائط الذي سيتم تركيب المنتج عليه صالح لذلك وأنه لا يوجد به نقاط ضعف.البراغي وأوتاد التثبيت المرفقة مناسبة فقط للخرسانة، وألواح الجبس وألواح ألياف الجبس، والطوب المثقب رأسيًا، والبلوك المجوف من الخرسانة خفيفة الوزن، والأسقف المجوفة من الطوب والخرسانة، والطوب الرملي الجيري المثقب، والطوب الرملي الجيري المصمت، والحجر الطبيعي، والخرسانة الخلوية، وألواح الخشب الحبيبي، وألواح الجبس المصمتة، والبلوك المصمت من الخرسانة خفيفة الوزن، والطوب المصمت. بالنسبة إلى الجدران ذات التكوينات الأخرى، يجب على فني التركيب اختيار مواد تثبيت مناسبة. يجب مراعاة تعليمات الشركات المصنعة لمواد التثبيت.

وصف الرمز

هام! لا تستخدم السليكون الذي يحتوي على أحماض!

الضبط (راجع صفحة 23)

أبعاد (راجع صفحة 25)

قطع الغيار (راجع صفحة 29)

ملحقات خاصة (راجع صفحة 37)
غير مدرج مع المحتويات المسلمة
- أقدام الأثاث #54289760
- تصريف #54235000

التنظيف (راجع صفحة 28)

التركيب (راجع صفحة 10)

Türkçe

Güvenlik uyarıları

⚠ Montaj esnasında ezilme ve kesilme gibi yaralanmaları önlemek için eldiven kullanılmalıdır.

Montaj açıklamaları

- Montaj işleminden önce ürün nakliye hasarları yönünden kontrol edilmelidir. Montaj işleminden sonra nakliye veya yüzey hasarları için sorumluluk üstlenilmemektedir.
- Ürünün yetkili uzman personel tarafından montajı yapılırken, sabitleme yüzeyinin sabitleme planının tüm alanında bulunduğuna (derz veya fayans kayması olmamalıdır), duvar yapısının ürünün montajı için uygun olduğuna ve zayıf noktaları bulunmadığına dikkat edilmelidir.Birlikte verilen vidalar ve dübeller yalnızca beton, alçı levhalar ve alçı elyaf levhalar, delikli tuğlalar, hafif betondan yapılmış oyuk bloklar, tuğla ve betondan içi boş tavanlar, kalsiyum silikat delikli tuğlalar, kalsiyum silikat dolu tuğlalar, doğal taş, gazbeton, yonga levhalar, masif alçı levhalar, hafif betondan dolu taşlar ve dolu tuğlalar için uygundur. Diğer duvar yapılarında, montajcı tarafından uygun sabitleme malzemesi seçilmelidir. Sabitleme malzemesi üreticilerinin talimatlarına uyulmalıdır.

Simge açıklaması

Asetik asit içeren silikon kullanmayın!

Ayarlama (bakınız sayfa 23)

Ölçüleri (bakınız sayfa 25)

Yedek Parçalar (bakınız sayfa 29)

Özel aksesuarlar (bakınız sayfa 37)
Teslimat kapsamına dahil değildir
- Mobilya ayakları #54289760
- Akış #54235000

Temizleme (bakınız sayfa 28)

Garanti Belgesi

Üretici veya İthalatçı Firmanın

Unvanı:	Hansgrohe Armatür Ltd. Şti
Adresi:	Maslak Mah. Yelkovan Sok. Maslak Square No: 2 İç Kapı No: 104 / Sarıyer / İstanbul
Telefonu:	(0-212) 273 07 30
Faks:	(0-212) 273 07 40
web adresi:	www.hansgrohe.com.tr

Malın

Markası:	Hansgrohe
Cinsi:	Sıhhi tesisat malzemesi
Garanti Süresi:	2 YIL
Azami Tamir Süresi:	20 İş günü

Genel Müdür
Zerrin Turk

Satıcı Firmanın:
Unvanı:
Adresi:
Telefonu:
Faks:
e-posta:
Fatura Tarih ve Sayısı:
Marka ve Modeli:
Teslim Tarihi ve Yeri:
Yetkilinin İmzası:
Firmanın Kaşesi:
Bu bölümü, ürünü aldığınız Yetkili Satıcı imzalayacak ve kaşeleyecektir.

Montajı (bakınız sayfa 10)

Magyar

Biztonsági utasítások

⚠ A szerelésnél a zúzódások és vágási sérülések elkerülése érdekében kesztyűt kell viselni.

Szerelési utasítások

- A szerelés előtt ellenőrizni kell, hogy a terméknek nincs-e szállítási sérülése. Beépítés után a szállítási- vagy felületi sérüléseket nem ismerik el.
- A termék képzett szakember általi felszerelése esetén ügyelni kell arra, hogy a rögzítési felület teljesen sima legyen (ne legyen kiálló fuga vagy csempe), a fal szerkezete a termék felszerelésére alkalmas legyen, és ne legyen gyenge pontja.A mellékelt csavarok és dübelek kizárólag betonhoz, gipszkartonhoz és gipszrostlemezekhez, függőleges üreges téglákhoz, könnyűbeton üreges falazóblokkokhoz, tégla- és beton üreges födémekhez, mészhomok üreges téglákhoz, mészhomok tömör téglákhoz, terméskőhöz, porózus betonhoz, forgácslapokhoz, tömör gipszlapokhoz, könnyűbeton tömör téglákhoz és tömör téglákhoz alkalmasak. Más típusú falszerkezetek esetén a szerelőnek kell kiválasztania a megfelelő rögzítőelemeket. A gyártó által a rögzítőelemekre vonatkozóan megadott utasításokat be kell tartani.

Szimbólumok leírása

Ne használjon ecetsavtartalmú szilikont!

Beállítás (lásd a oldalon 23)

Méretet (lásd a oldalon 25)

Tartozékok (lásd a oldalon 29)

Egyéb tartozék (lásd a oldalon 37)
a szállítási egység nem tartalmazza
- Bútorlábak #54289760
- Lefolyó #54235000

Tisztítás (lásd a oldalon 28)

Szerelés (lásd a oldalon 10)

עברית

הערות בטיחות

⚠ יש להשתמש בכפפות בזמן ההתקנה כדי למנוע פציעות וחתכים

הוראות התקנה

- לפני ההתקנה, בדוק אם נגרמו למוצר נזקים בהובלה אחרי ההתקנה, לא נכיר בנזקים שנגרמו בהובלה או בנזקים במשטחים
- בזמן התקנת המוצר על ידי עובדים מורשים, צריך להבטיח שמשטח ההתקנה ישר וחלק (ללא תפרים בולטים או הסטה של האריחים), שגימור הקיר מתאים ליישום המוצר ושאין בו נקודות חולשההברגים והדיבלים המצורפים מיועדים אך ורק לבטון, לוחות גבס ולוחות גבס-סיבים, לבנים מחוררות, בלוקים חלולים מבטון קל, תקרות חלולות מלבנים ובטון, לבני סיד-חול מחוררות, לבני סיד-חול מלאות, אבן טבעית, בטון נקבובי, לוחות סיבית, לוחות גבס מלאים, לבנים מלאות מבטון קל ולבנים מלאות. במקרה של מבני קיר אחרים, על המתקין לבחור בחומרי חיבור מתאימים. יש להקפיד על ההוראות של יצרני חומרי ההידוק.

תיאור הסמל

אסור להשתמש בסיליקון המכיל חומצה אצטית!

כוונון (ראה עמוד 23)

מידות (ראה עמוד 25)

חלקי חילוף (ראה עמוד 29)

אביזרים מיוחדים (ראה עמוד 37)
הזמנה של פריט אקסטרה
- רגלי הרהיט #54289760
- שפכים #54235000

ניקוי (ראה עמוד 28)

הרכבה (ראה עמוד 10)

Xilesa E 340/240
54243XX0 / 54244XX0

Xilesa E 430/330
54245XX0 / 54246XX0

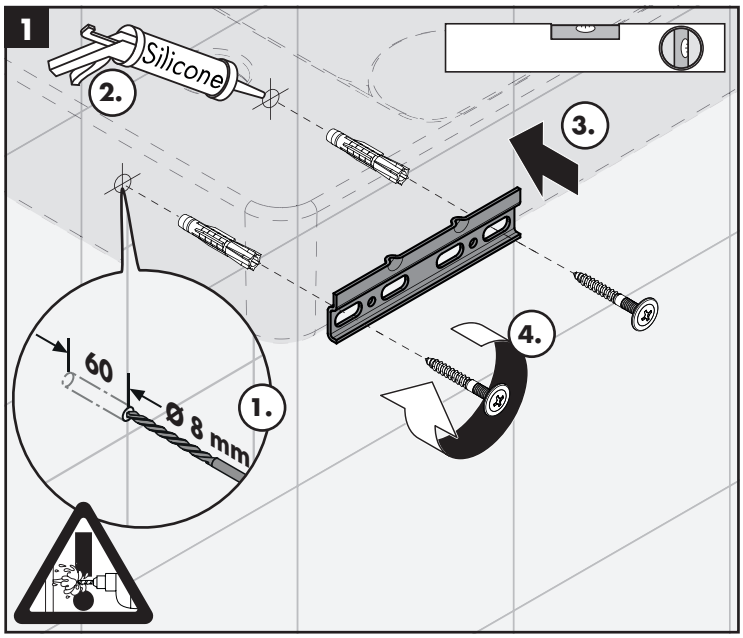

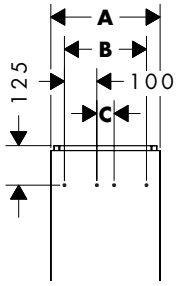

	A	B	C
Xilesa E 340/240	340	255	55
Xilesa E 430/330	430	355	150

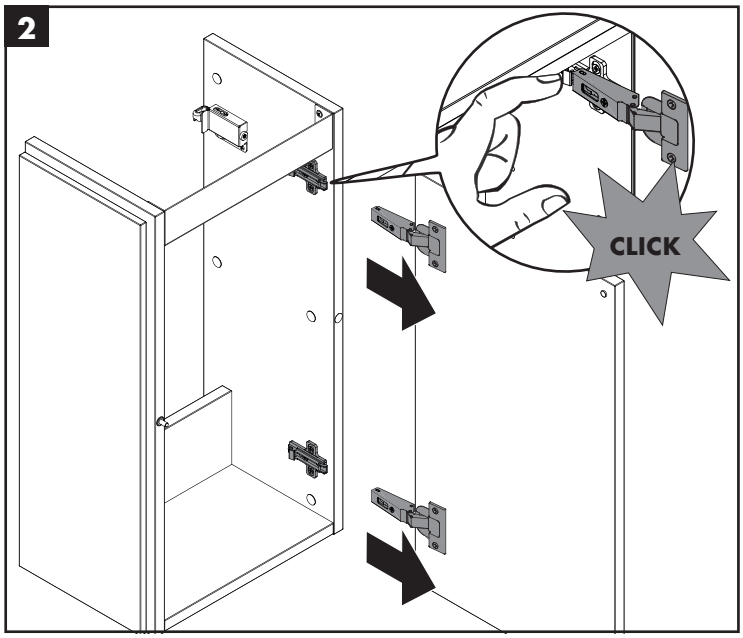

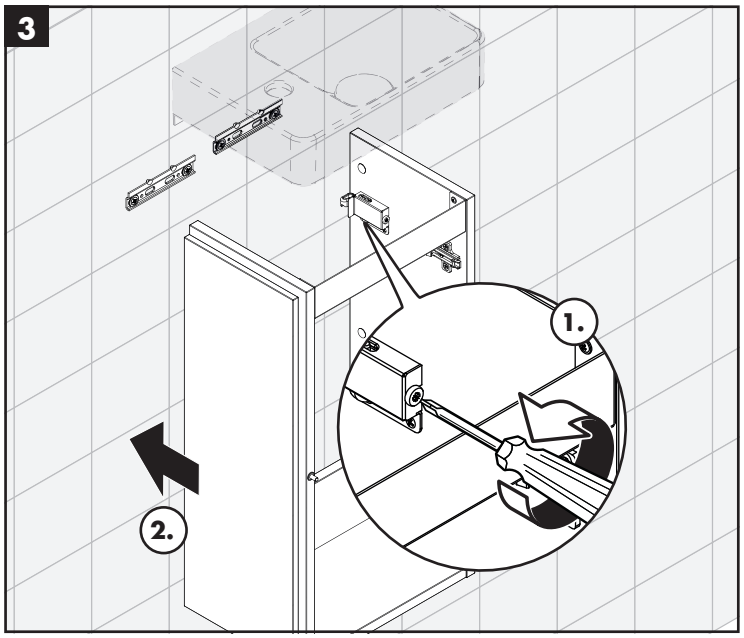

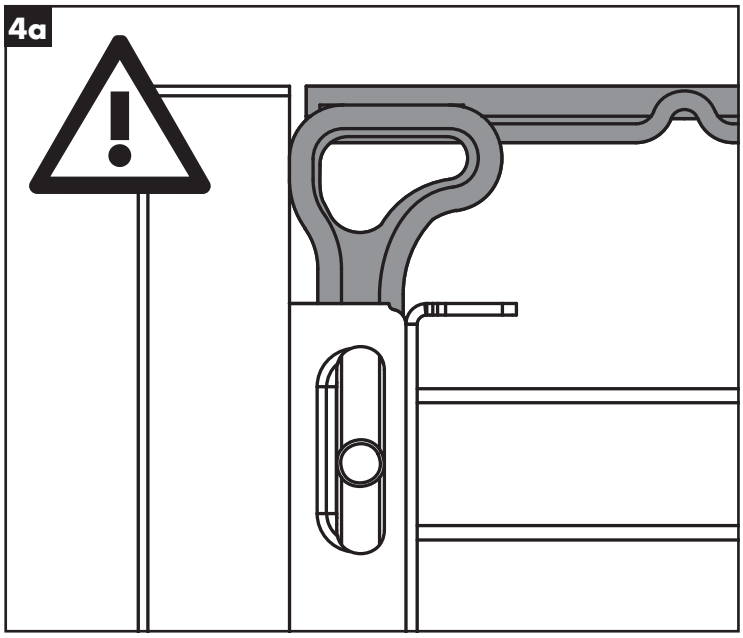

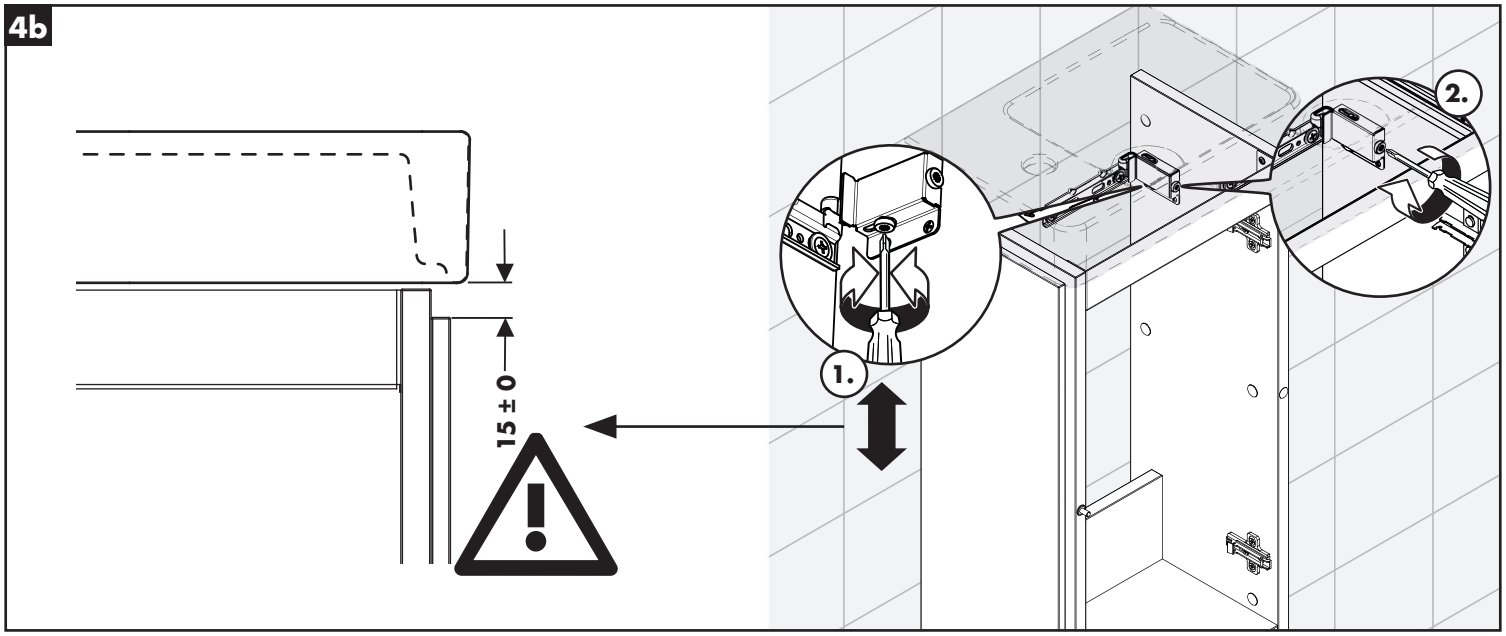
4b
15 ± 0
1.
2.

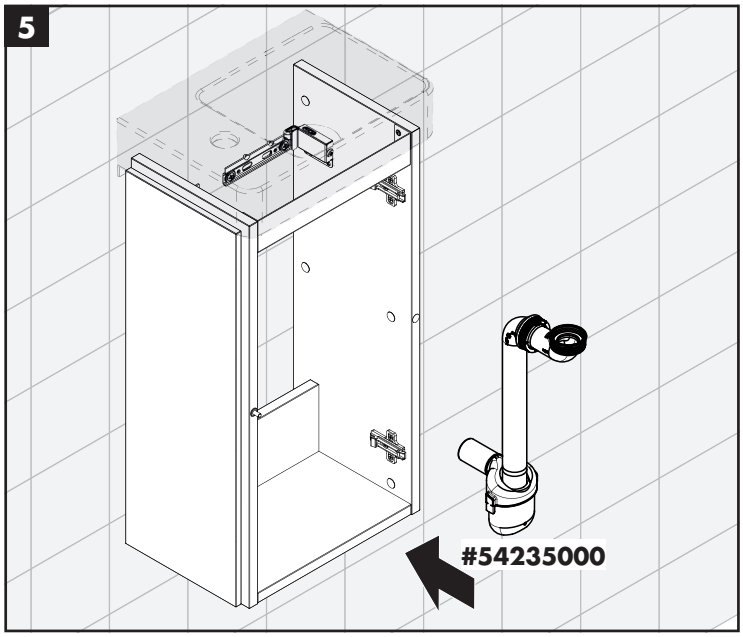
5
#54235000

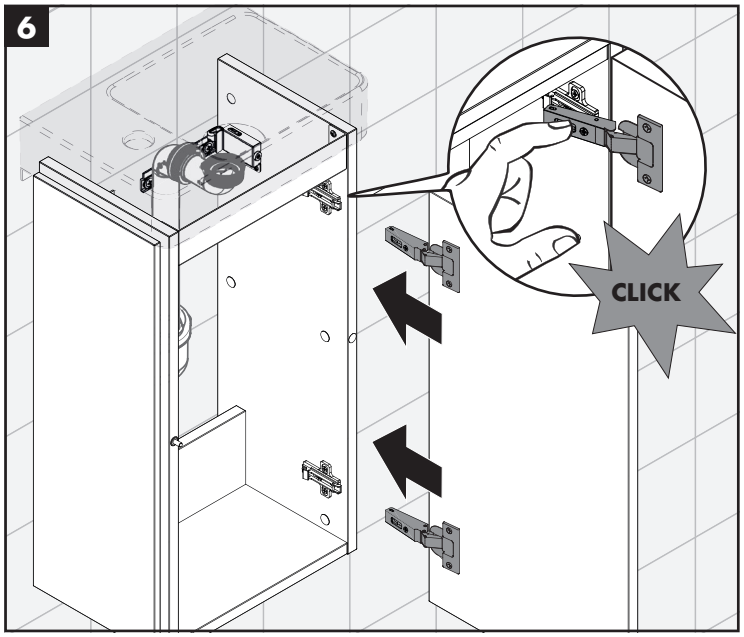
6
CLICK

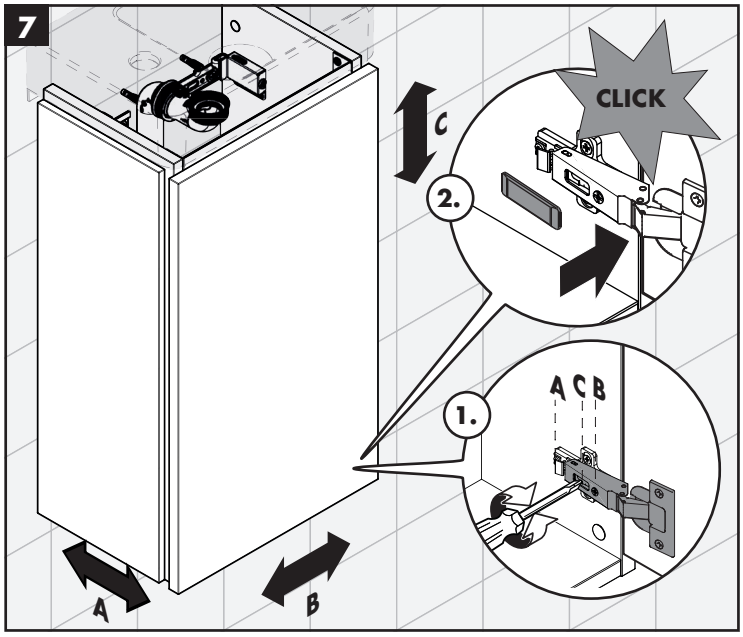
7
CLICK
C
2.
1.
A C B
A
B

Xilesa E 480/380
54247XX0 / 54248XX0 / 54290XX0

Xilesa E 480/470
54249XX0 / 54250XX0 / 54291XX0

Xilesa E 530/470
54251XX0 / 54252XX0 / 54292XX0

Xilesa E 580/470
54253XX0 / 54254XX0 / 54293XX0 / 54471XX0 / 54516910 / 54472XX0 / 54473910

Xilesa E 630/470
54255XX0 / 54256XX0 / 54294XX0

Xilesa E 680/470
54257XX0 / 54258XX0 / 54295XX0

Xilesa E 780/470
54259XX0 / 54260XX0 / 54296XX0 / 54489XX0 / 54518910/ 54490XX0 / 54491910

Xilesa E 980/470
54261XX0 / 54262XX0 / 54297XX0 / 54483XX0 / 54520910 / 54484XX0 / 54485910

Xilesa E 1180/470
54263XX0 / 54264XX0 / 54298XX0 / 54459XX0 / 54522910 / 54460XX0 / 54461910

	A	B	C
Xilesa E 480/380	480	395	195
Xilesa E 480/470	480	395	195
Xilesa E 530/470	530	445	245
Xilesa E 580/470	580	495	295
Xilesa E 630/470	630	545	345
Xilesa E 680/470	680	595	395
Xilesa E 780/470	780	695	495
Xilesa E 980/470	980	895	695
Xilesa E 1180/470	1180	1095	895

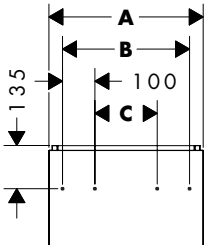

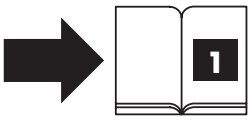

Xilesa E 480/470
54249XX0 / 54250XX0 / 54291XX0

Xilesa E 530/470
54251XX0 / 54252XX0 / 54292XX0

Xilesa E 580/470
54253XX0 / 54254XX0 / 54293XX0 / 54471XX0 / 54516910 / 54472XX0 / 54473910

Xilesa E 630/470
54255XX0 / 54256XX0 / 54294XX0

Xilesa E 680/470
54257XX0 / 54258XX0 / 54295XX0

Xilesa E 780/470
54259XX0 / 54260XX0 / 54296XX0 / 54489XX0 / 54518910/ 54490XX0 / 54491910

Xilesa E 980/470
54261XX0 / 54262XX0 / 54297XX0 / 54483XX0 / 54520910 / 54484XX0 / 54485910

Xilesa E 1180/470
54263XX0 / 54264XX0 / 54298XX0 / 54459XX0 / 54522910 / 54460XX0 / 54461910

Xilesa E 405/470
54425XX0

Xilesa E 430/470
54426XX0

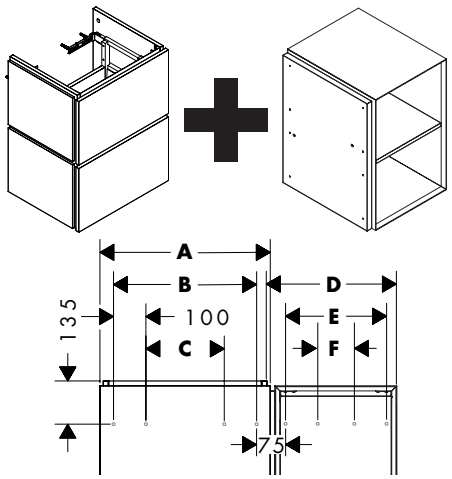

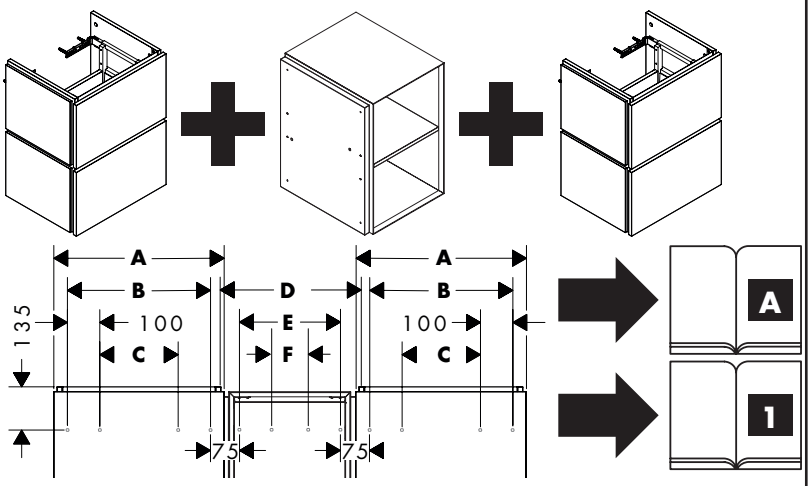

	A	B	C	D	E	F
Xilesa E 480/380 + 405/470	480	395	195	405	315	115
Xilesa E 480/470 + 405/470	480	395	195	405	315	115
Xilesa E 530/470 + 405/470	530	445	245	405	315	115
Xilesa E 580/470 + 405/470	580	495	295	405	315	115
Xilesa E 630/470 + 405/470	630	545	345	405	315	115
Xilesa E 680/470 + 405/470	680	595	395	405	315	115
Xilesa E 780/470 + 405/470	780	695	495	405	315	115
Xilesa E 980/470 + 405/470	980	895	695	405	315	115
Xilesa E 1180/470 + 405/470	1180	1095	895	405	315	115

	A	B	C	D	E	F
Xilesa E 480/380 + 430/470	480	395	195	430	315	115
Xilesa E 480/470 + 430/470	480	395	195	430	315	115
Xilesa E 530/470 + 430/470	530	445	245	430	315	115
Xilesa E 580/470 + 430/470	580	495	295	430	315	115
Xilesa E 630/470 + 430/470	630	545	345	430	315	115
Xilesa E 680/470 + 430/470	680	595	395	430	315	115
Xilesa E 780/470 + 430/470	780	695	495	430	315	115
Xilesa E 980/470 + 430/470	980	895	695	430	315	115
Xilesa E 1180/470 + 430/470	1180	1095	895	430	315	115

Xilesa E 480/380
54247XX0 / 54248XX0 / 54290XX0

Xilesa E 480/470
54249XX0 / 54250XX0 / 54291XX0

Xilesa E 530/470
54251XX0 / 54252XX0 / 54292XX0

Xilesa E 580/470
54253XX0 / 54254XX0 / 54293XX0 / 54471XX0 / 54516910 / 54472XX0 / 54473910

Xilesa E 630/470
54255XX0 / 54256XX0 / 54294XX0

Xilesa E 680/470
54257XX0 / 54258XX0 / 54295XX0

Xilesa E 780/470
54259XX0 / 54260XX0 / 54296XX0 / 54489XX0 / 54518910/ 54490XX0 / 54491910

Xilesa E 980/470
54261XX0 / 54262XX0 / 54297XX0 / 54483XX0 / 54520910 / 54484XX0 / 54485910

Xilesa E 1180/470
54263XX0 / 54264XX0 / 54298XX0 / 54459XX0 / 54522910 / 54460XX0 / 54461910

Xilesa E 405/470
54437XX0 / 54438910

Xilesa E 430/470
54439XX0 / 54440910

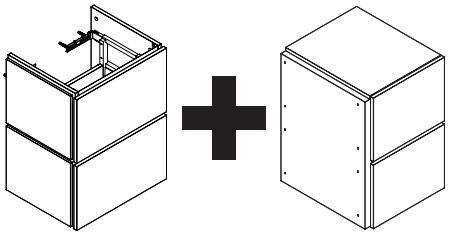

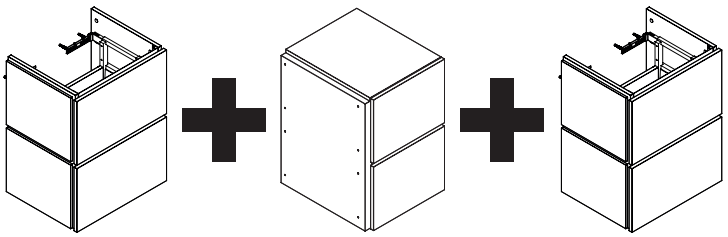

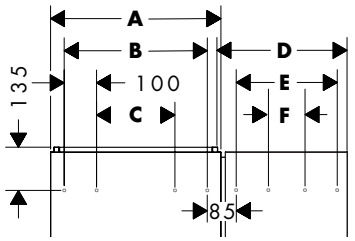

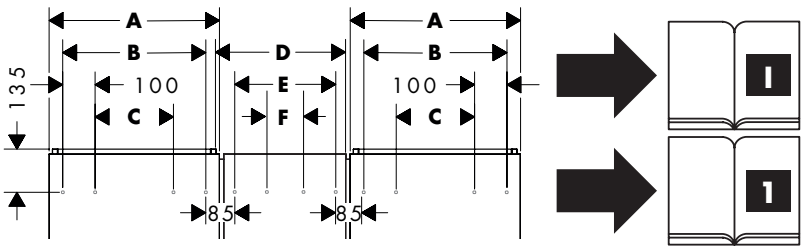

	A	B	C	D	E	F
Xilesa E 480/380 + 405/470	480	395	195	405	315	115
Xilesa E 480/470 + 405/470	480	395	195	405	315	115
Xilesa E 530/470 + 405/470	530	445	245	405	315	115
Xilesa E 580/470 + 405/470	580	495	295	405	315	115
Xilesa E 630/470 + 405/470	630	545	345	405	315	115
Xilesa E 680/470 + 405/470	680	595	395	405	315	115
Xilesa E 780/470 + 405/470	780	695	495	405	315	115
Xilesa E 980/470 + 405/470	980	895	695	405	315	115
Xilesa E 1180/470 + 405/470	1180	1095	895	405	315	115

	A	B	C	D	E	F
Xilesa E 480/380 + 430/470	480	395	195	430	315	115
Xilesa E 480/470 + 430/470	480	395	195	430	315	115
Xilesa E 530/470 + 430/470	530	445	245	430	315	115
Xilesa E 580/470 + 430/470	580	495	295	430	315	115
Xilesa E 630/470 + 430/470	630	545	345	430	315	115
Xilesa E 680/470 + 430/470	680	595	395	430	315	115
Xilesa E 780/470 + 430/470	780	695	495	430	315	115
Xilesa E 980/470 + 430/470	980	895	695	430	315	115
Xilesa E 1180/470 + 430/470	1180	1095	895	430	315	115

Xilesa E 210/470
54423XX0

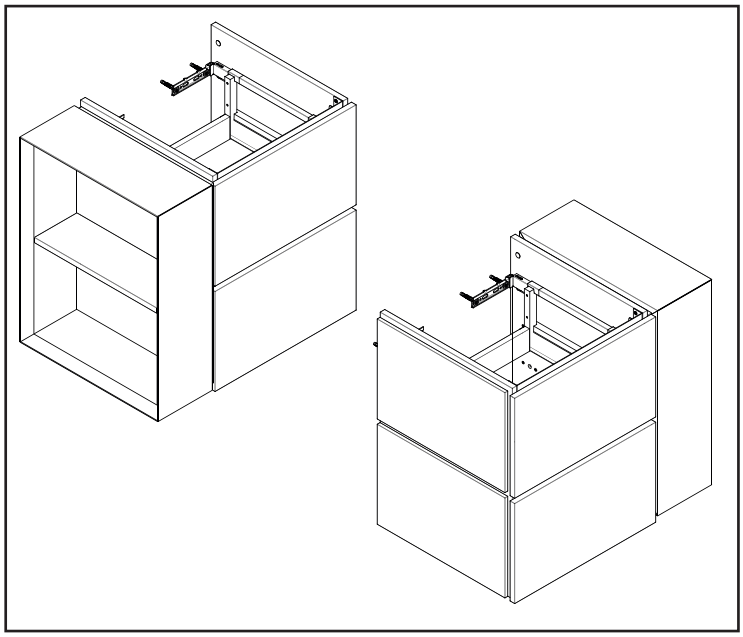

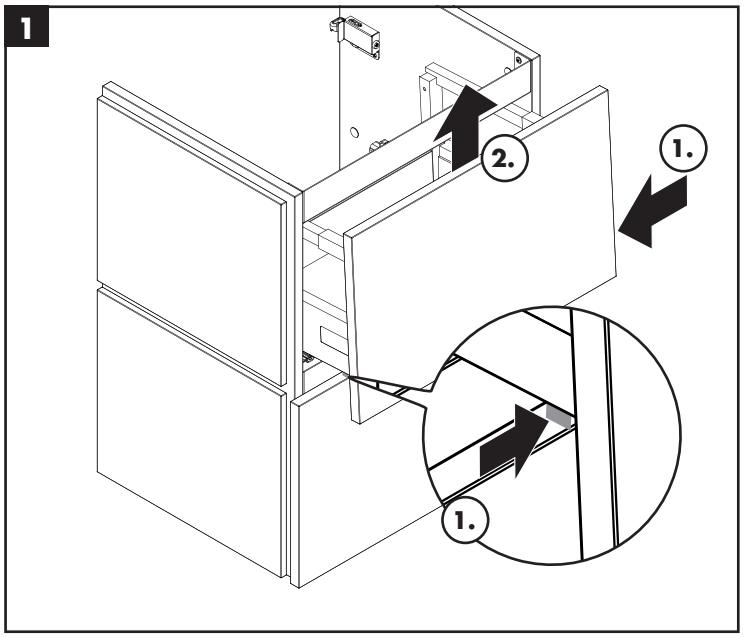

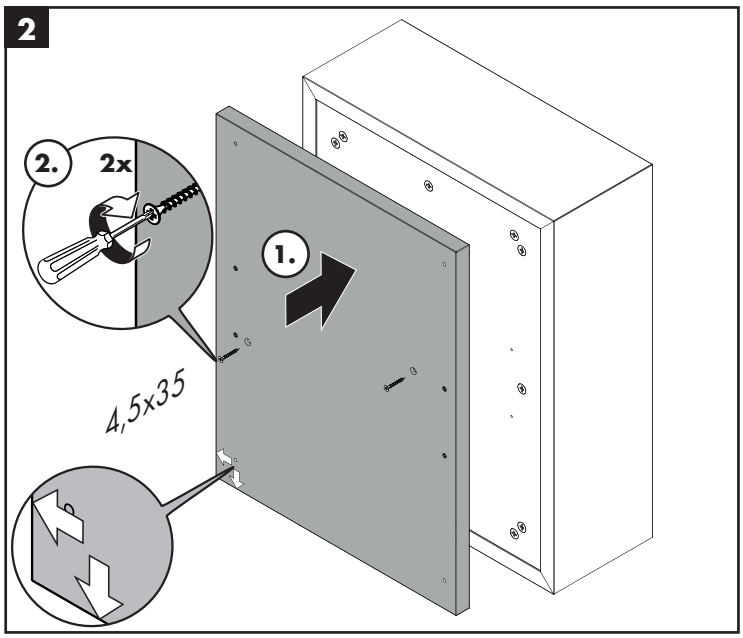

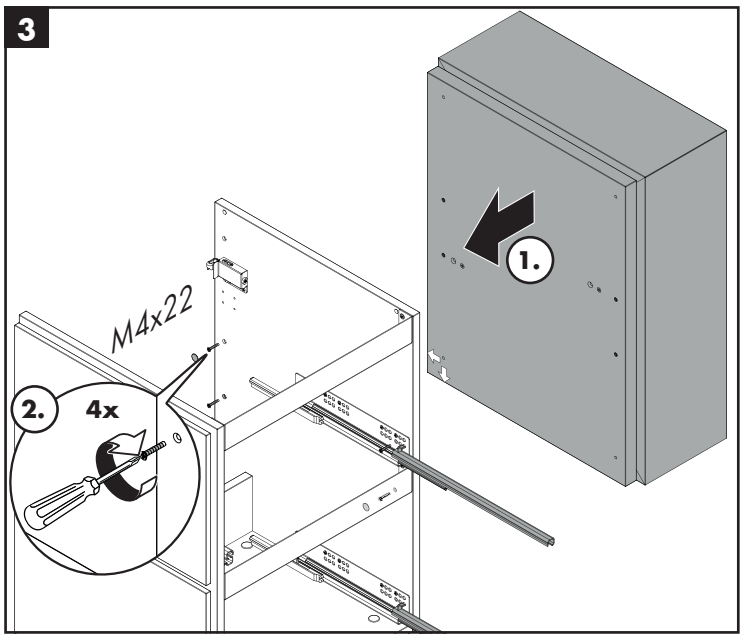

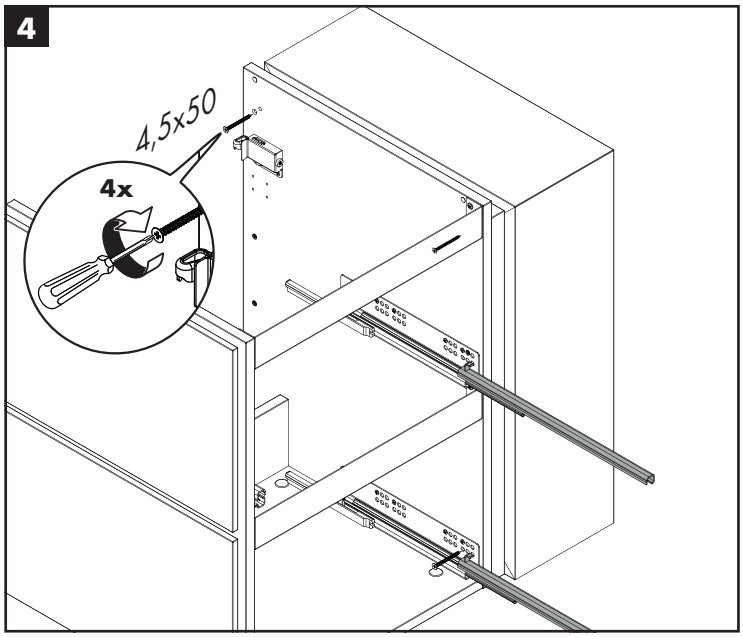

Xilesa E 480/470
54249XX0 / 54250XX0 / 54291XX0

Xilesa E 530/470
54251XX0 / 54252XX0 / 54292XX0

Xilesa E 580/470
54253XX0 / 54254XX0 / 54293XX0 / 54471XX0 / 54516910 / 54472XX0 / 54473910

Xilesa E 630/470
54255XX0 / 54256XX0 / 54294XX0

Xilesa E 680/470
54257XX0 / 54258XX0 / 54295XX0

Xilesa E 780/470
54259XX0 / 54260XX0 / 54296XX0 / 54489XX0 / 54518910/ 54490XX0 / 54491910

Xilesa E 980/470
54261XX0 / 54262XX0 / 54297XX0 / 54483XX0 / 54520910 / 54484XX0 / 54485910

Xilesa E 1180/470
54263XX0 / 54264XX0 / 54298XX0 / 54459XX0 / 54522910 / 54460XX0 / 54461910

+

Xilesa E 405/470
54425XX0

Xilesa E 430/470
54426XX0

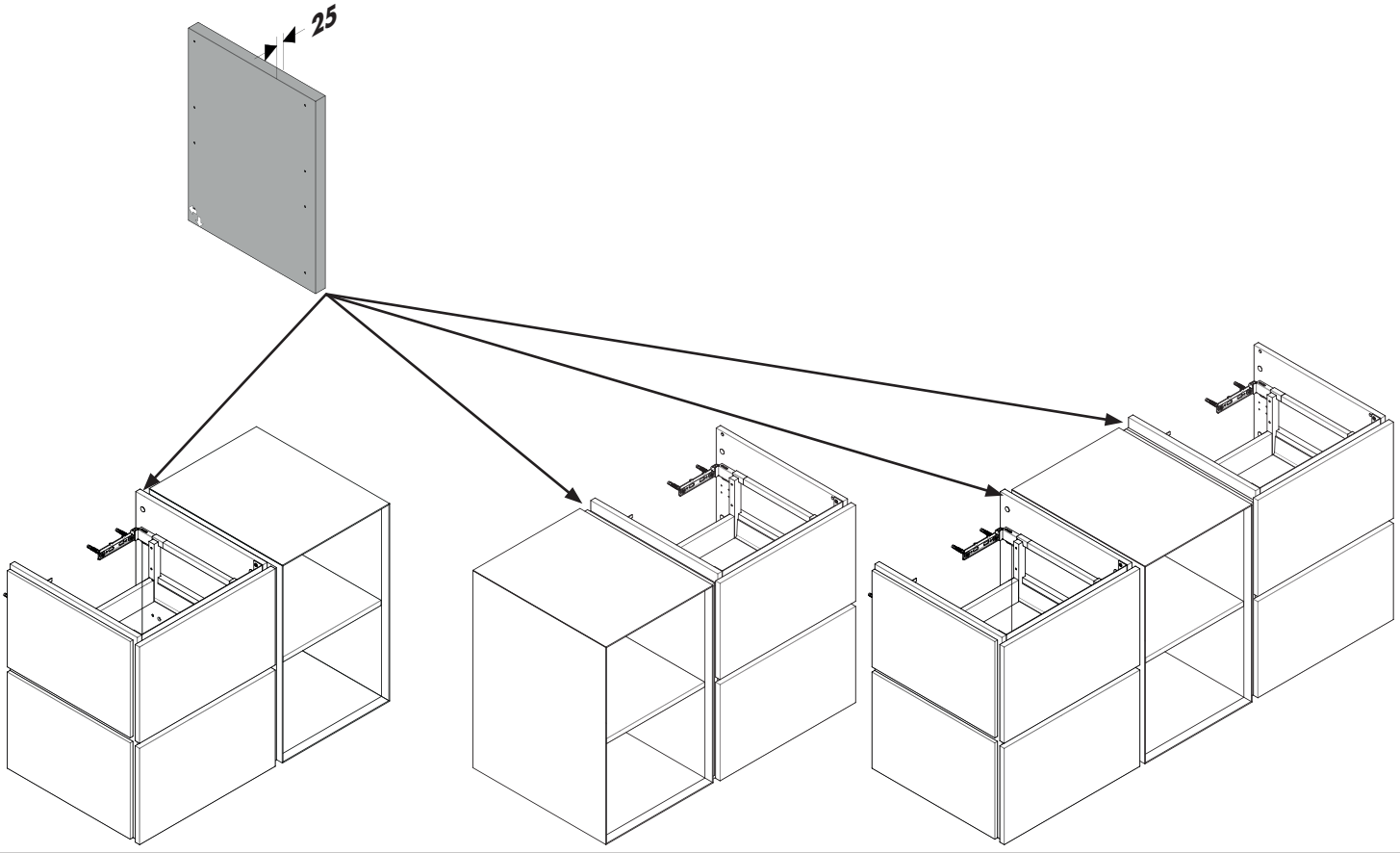

A

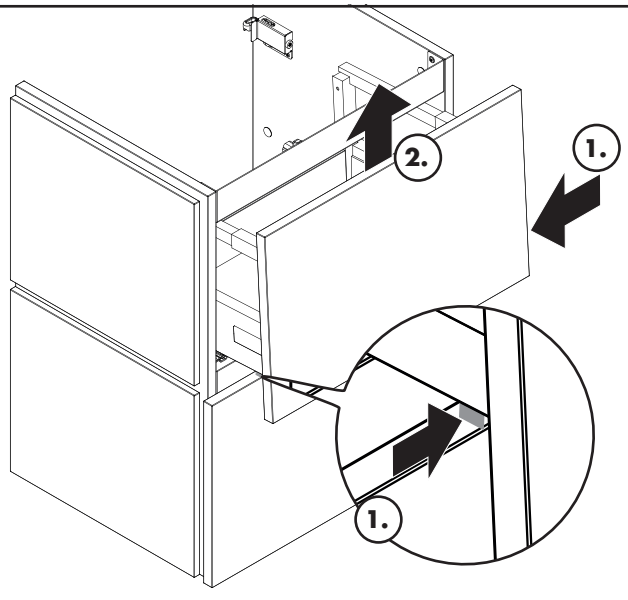

B

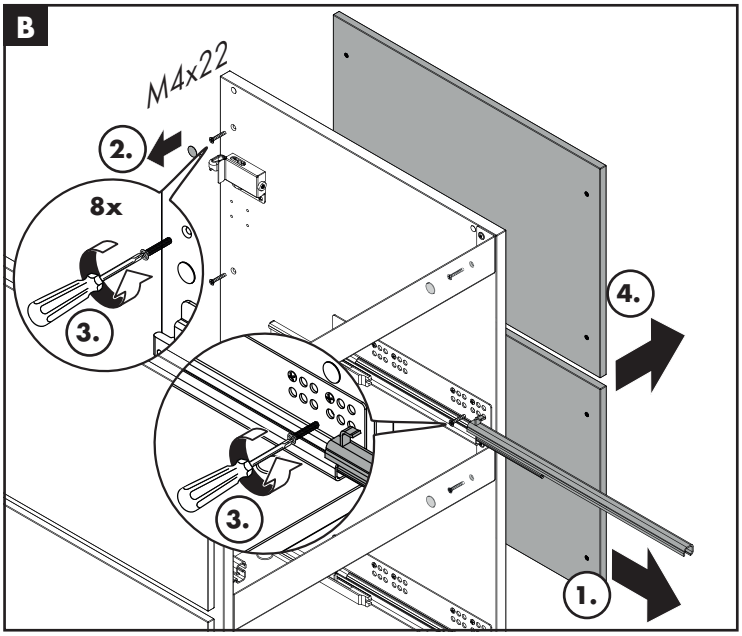

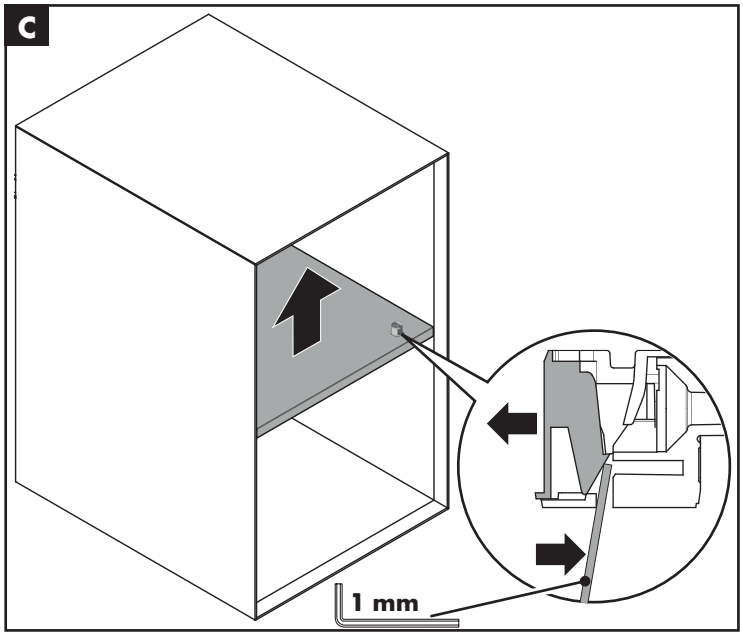
C
1 mm

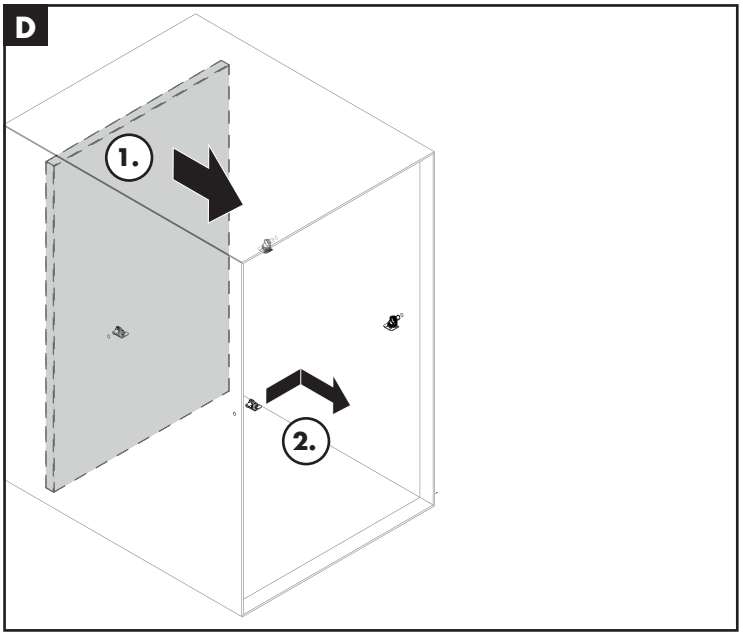
D
1.
2.

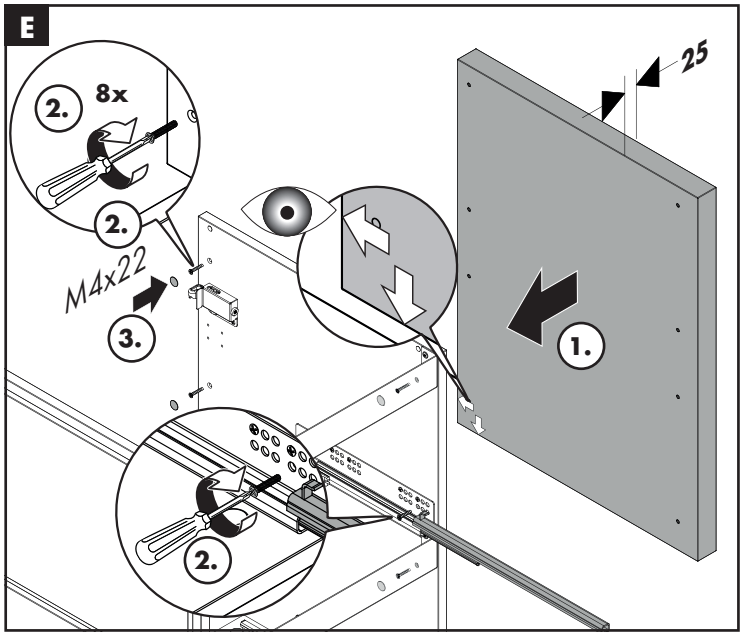
E
2.
8x
2.
M4x22
3.
25
1.
2.

Xilesa E 480/380
54247XX0 / 54248XX0 / 54290XX0

Xilesa E 480/470
54249XX0 / 54250XX0 / 54291XX0

Xilesa E 530/470
54251XX0 / 54252XX0 / 54292XX0

Xilesa E 580/470
54253XX0 / 54254XX0 / 54293XX0 / 54471XX0 / 54516910 / 54472XX0 / 54473910

Xilesa E 630/470
54255XX0 / 54256XX0 / 54294XX0

Xilesa E 680/470
54257XX0 / 54258XX0 / 54295XX0

Xilesa E 780/470
54259XX0 / 54260XX0 / 54296XX0 / 54489XX0 / 54518910/ 54490XX0 / 54491910

Xilesa E 980/470
54261XX0 / 54262XX0 / 54297XX0 / 54483XX0 / 54520910 / 54484XX0 / 54485910

Xilesa E 1180/470
54263XX0 / 54264XX0 / 54298XX0 / 54459XX0 / 54522910 / 54460XX0 / 54461910

+

Xilesa E 405/470
54437XX0 / 54438910

Xilesa E 430/470
54439XX0 / 54440910

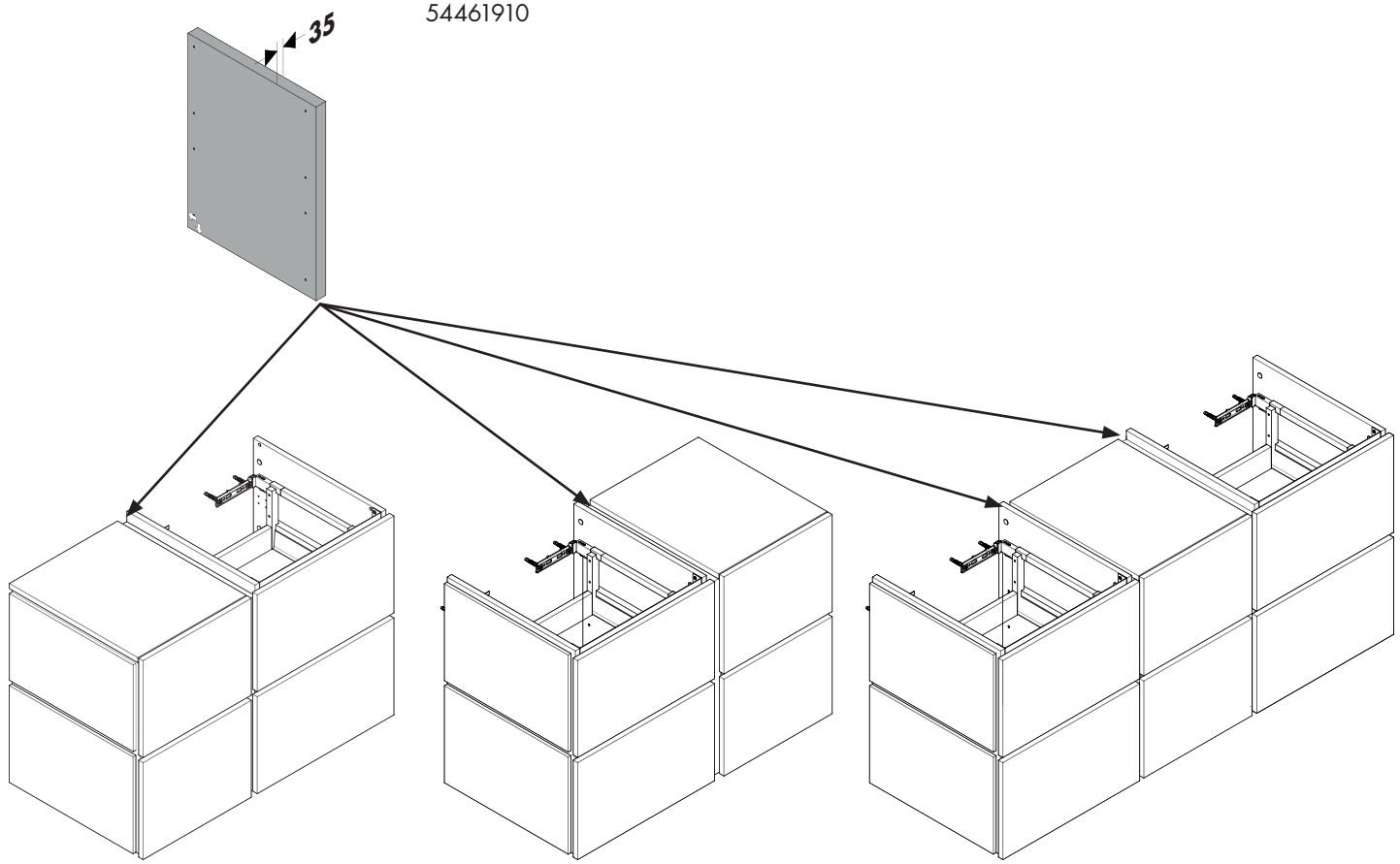

I

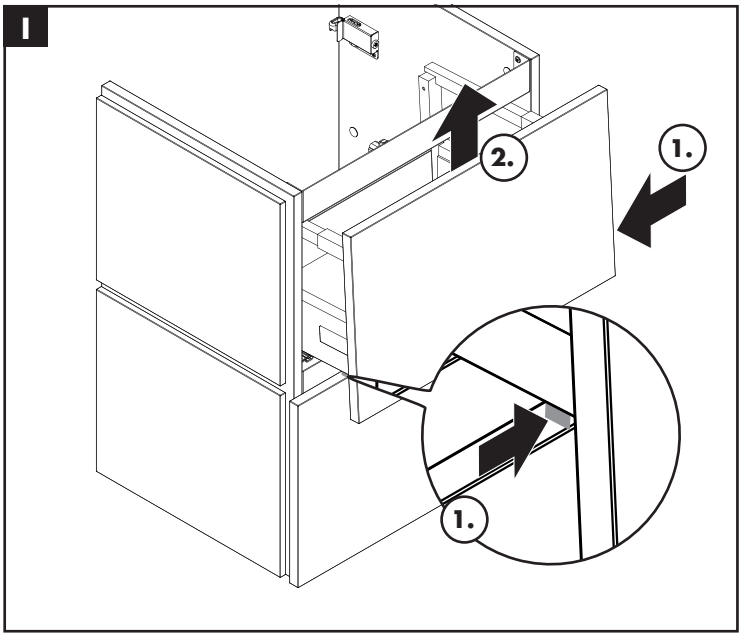

II

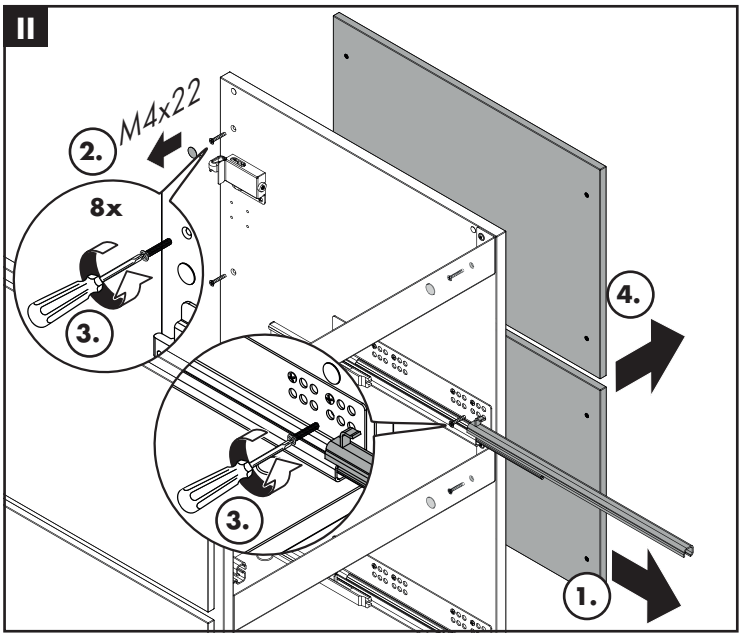

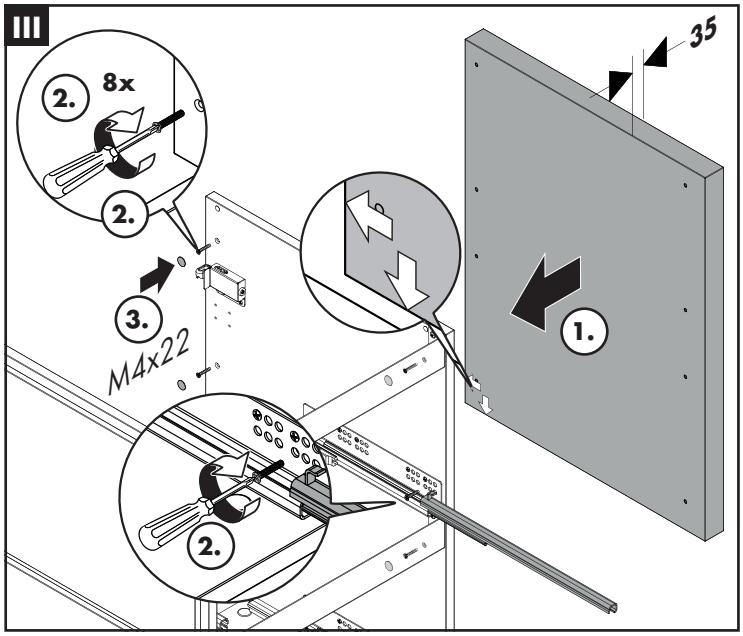
III
8x
2.
2.
3.
M4x22
35
1.
2.

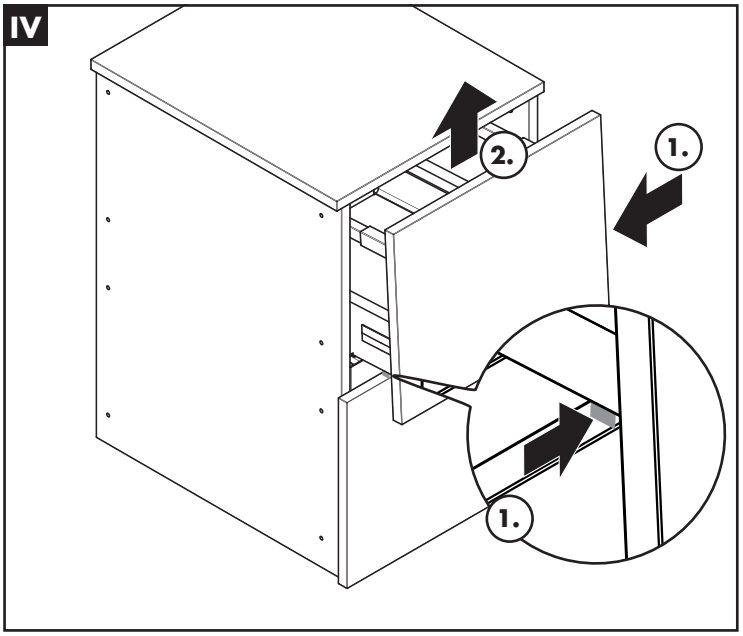
IV
2.
1.
1.

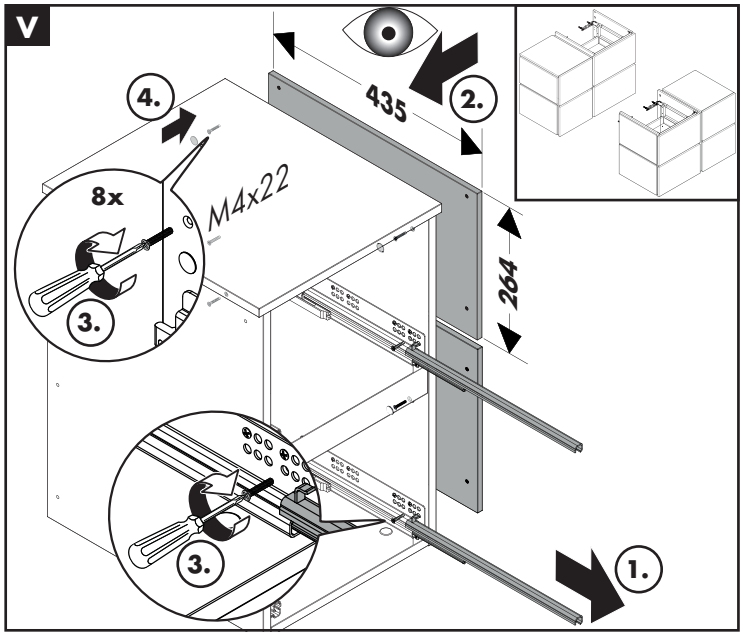
V
4.
435
2.
8x
M4x22
3.
264
3.
1.

DE Montagehinweise
FR Instructions pour le montage
EN Installation Instructions
IT Istruzioni per il montaggio
ES Indicaciones para el montaje
NL Montage-instructies
DK Monteringsanvisninger
PT Avisos de montagem
PL Wskazówki montażowe
CS Pokyny k montáži
SK Pokyny pre montáž
ZH 安装提示
RU Указания по монтажу
FI Asennusohjeet
SV Monteringsanvisningar
LT Montavimo instrukcija
HR Upute za montažu
RO Instrucțiuni de montare
EL Οδηγίες συναρμολόγησης
SL Navodila za montažo
ET Paigaldamisjuhised
LV Norādījumi montāžai
SR Instrukcije za montažu
NO Montagehenvisninger
BG Указания за монтаж
JP 施工上の注意
UA Інструкції зі встановлення
AR تعليمات التركيب
TR Montaj açıklamaları
HU Szerelési utasítások
HE הוראות התקנה

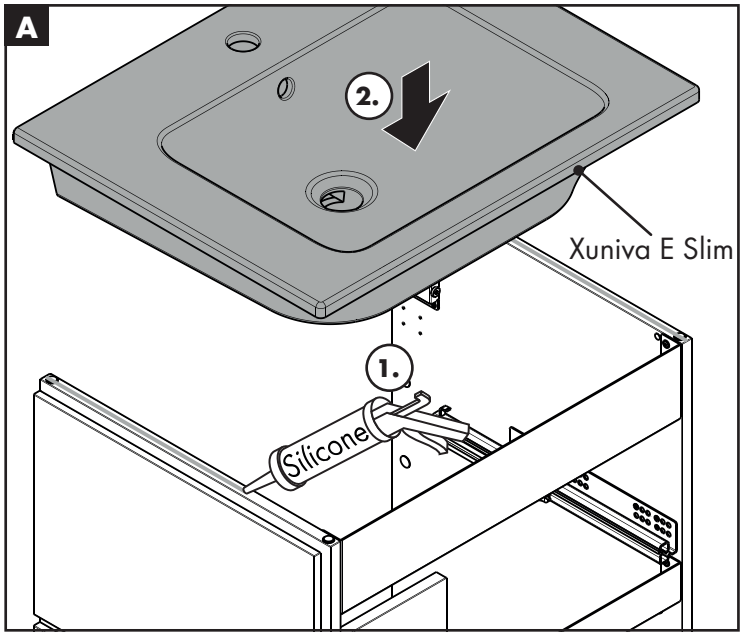

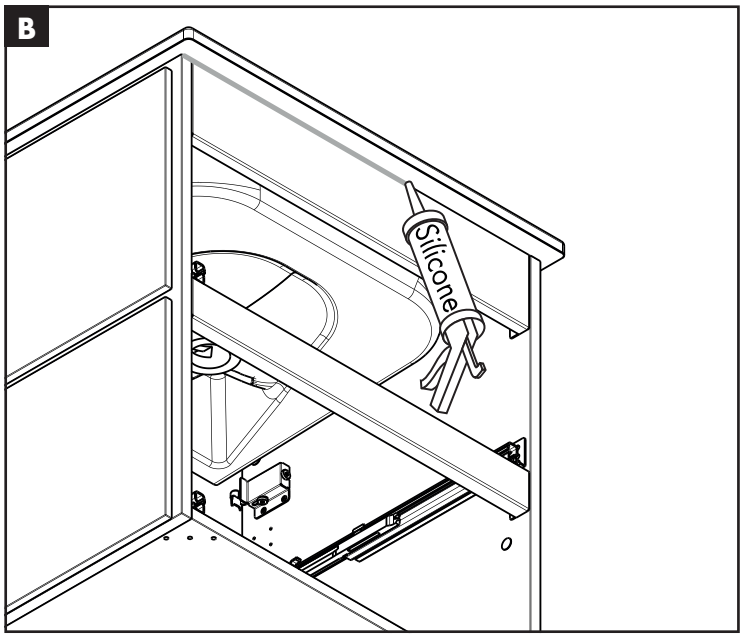

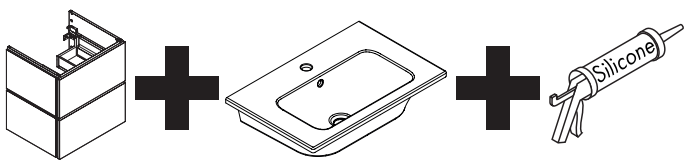

Xilesa E 340/240 54243XX0 / 54244XX0	**Xuniva E Slim 345/245** 60389450 / 63045450
Xilesa E 580/470 54471XX0 / 54472XX0 / 54516910 / 54473910	**Xuniva E Slim 590/475** 60390450 / 63046450
Xilesa E 780/470 54489XX0 / 54490XX0 / 54518910 / 54491910	**Xuniva E Slim 790/475** 60391450 / 63047450
Xilesa E 980/470 54483XX0 / 54484XX0 / 54520910 / 54485910	**Xuniva E Slim 990/475** 60392450 / 63048450
Xilesa E 1180/470 54459XX0 / 54460XX0 / 54522910 / 54461910	**Xuniva E Slim 1190/475** 60393450 / 63045450
Xilesa E 580/380 54468XX0 / 54469XX0	**Xuniva E Slim 590/385** 60394450 / 63045450
Xilesa E 780/380 54486XX0 / 54487XX0	**Xuniva E Slim 790/385** 60395450 / 63051450

Xilesa E 480/380
54247XX0 / 54248XX0 / 54290XX0
Xilesa E 480/470
54249XX0 / 54250XX0 / 54291XX0
Xilesa E 530/470
54251XX0 / 54252XX0 / 54292XX0

Xilesa E 580/470
54253XX0 / 54254XX0 / 54293XX0 / 54471XX0 / 54516910 / 54472XX0 / 54473910
Xilesa E 630/470
54255XX0 / 54256XX0 / 54294XX0

Xilesa E 680/470
54257XX0 / 54258XX0 / 54295XX0
Xilesa E 780/470
54259XX0 / 54260XX0 / 54296XX0 / 54489XX0 / 54518910/ 54490XX0 / 54491910
Xilesa E 980/470
54261XX0 / 54262XX0 / 54297XX0 / 54483XX0 / 54520910 / 54484XX0 / 54485910
Xilesa E 1180/470
54263XX0 / 54264XX0 / 54298XX0 / 54459XX0 / 54522910 / 54460XX0 / 54461910

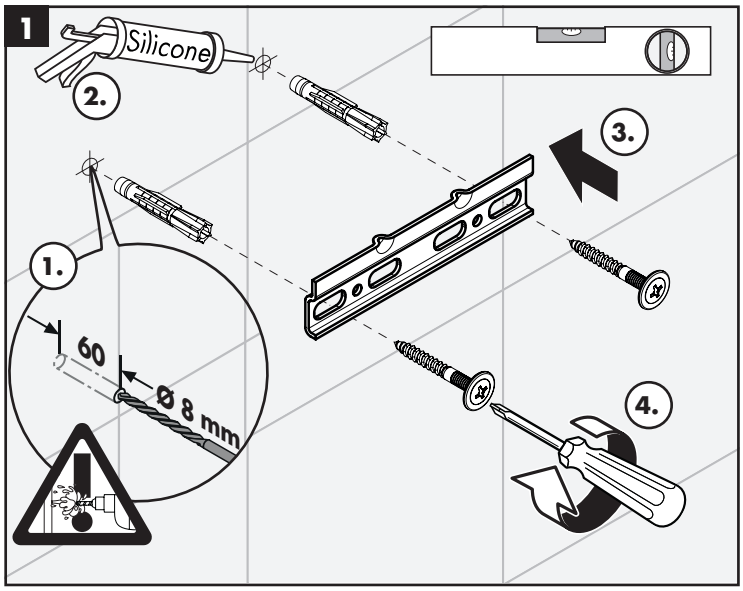

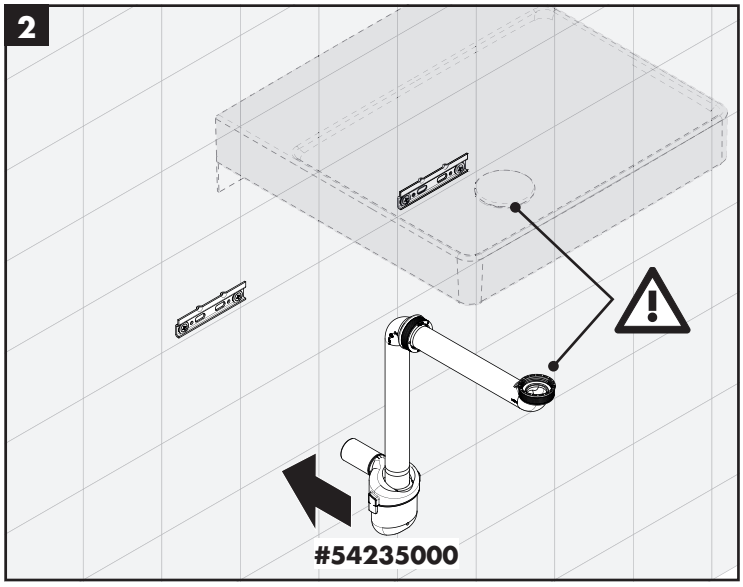

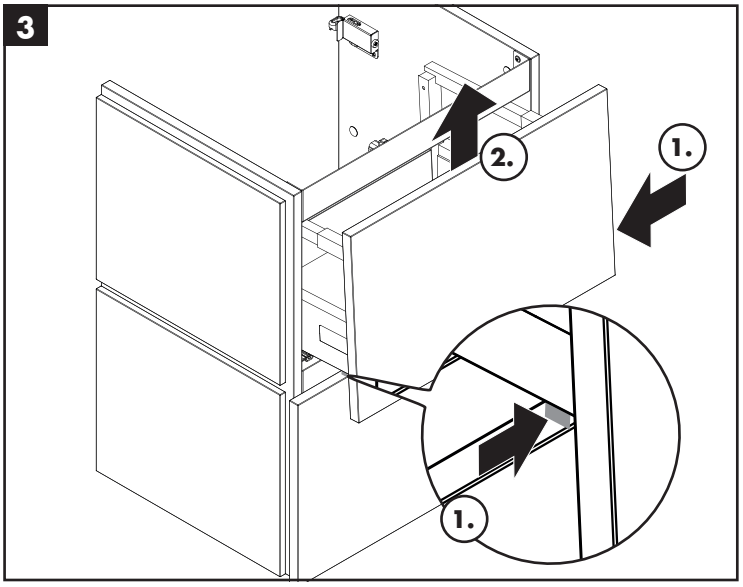

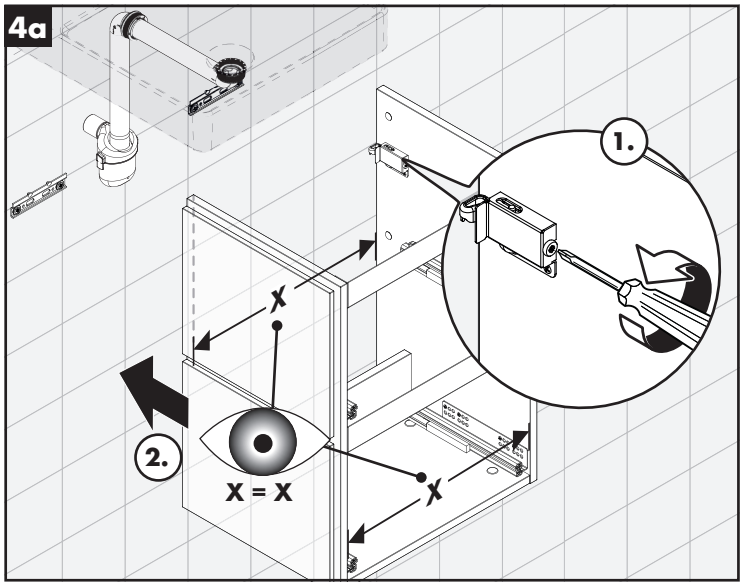

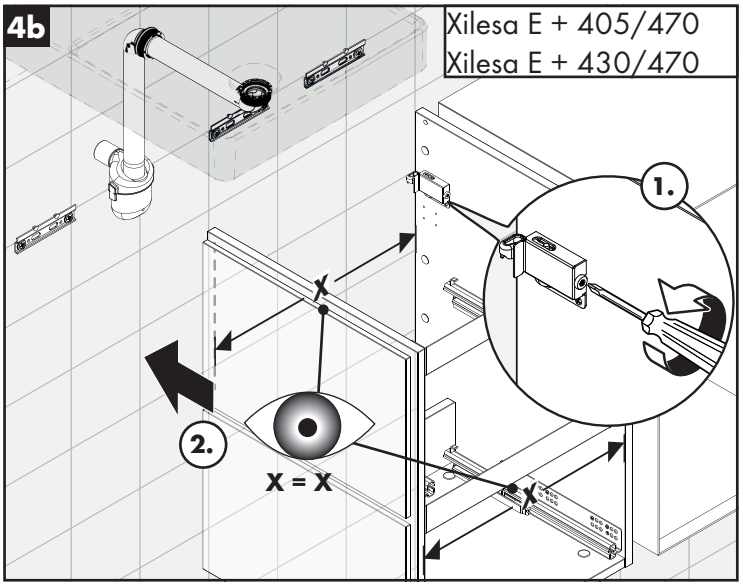

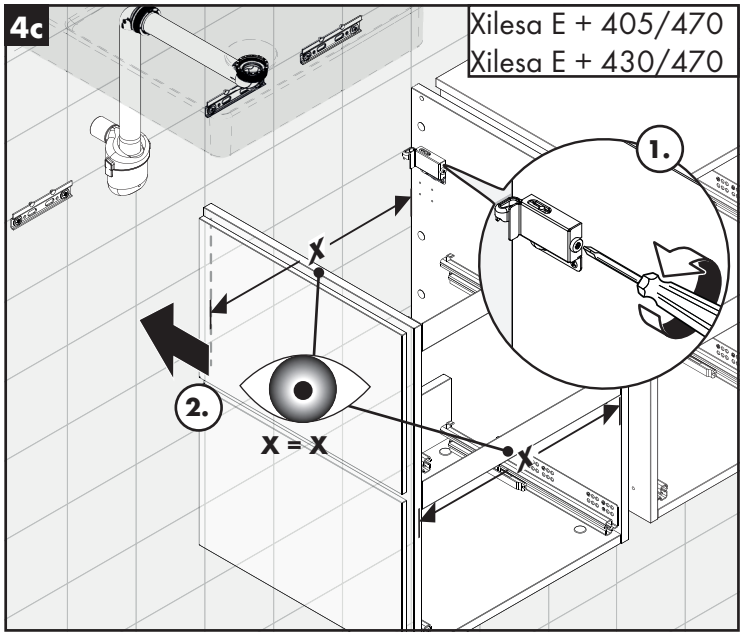
4c
Xilesa E + 405/470
Xilesa E + 430/470
1.
X
2.
X = X
X

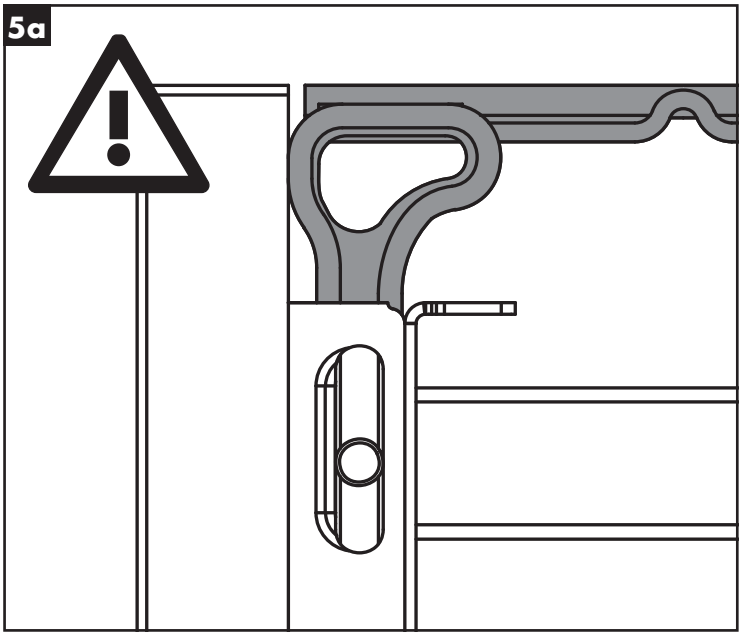
5a

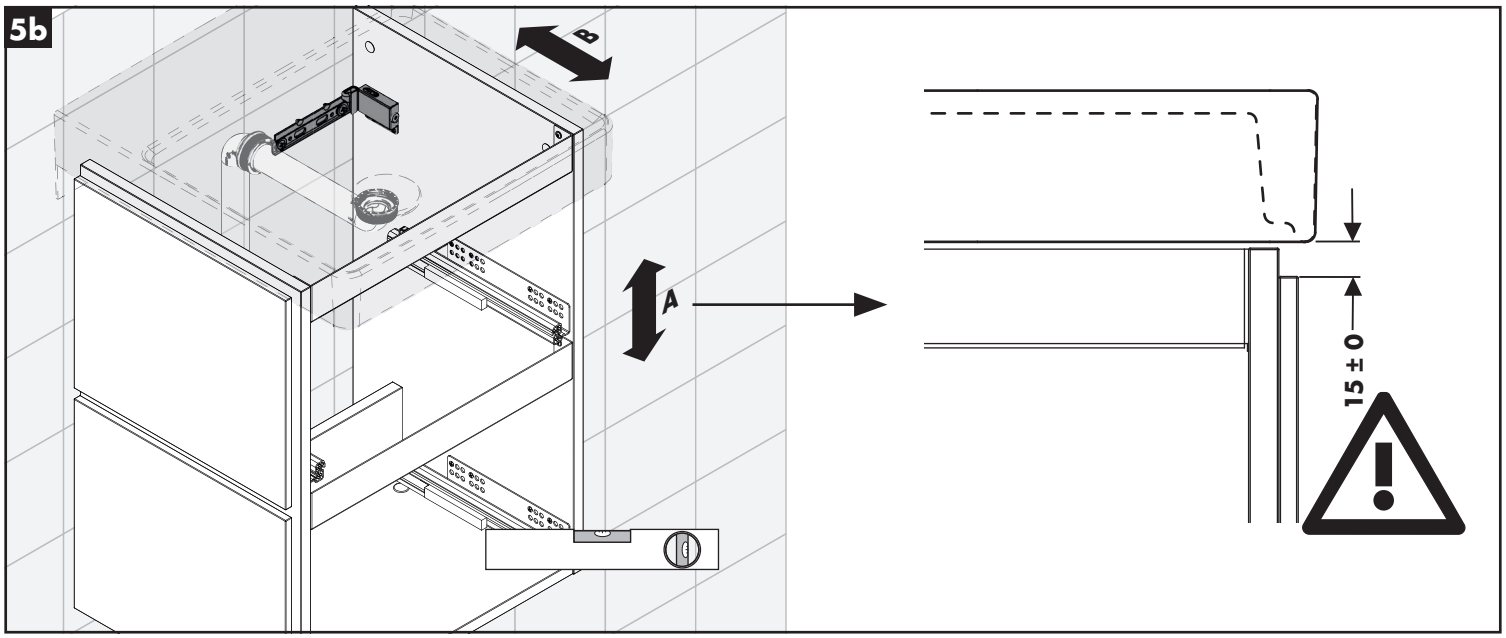
5b
B
A
15 ± 0

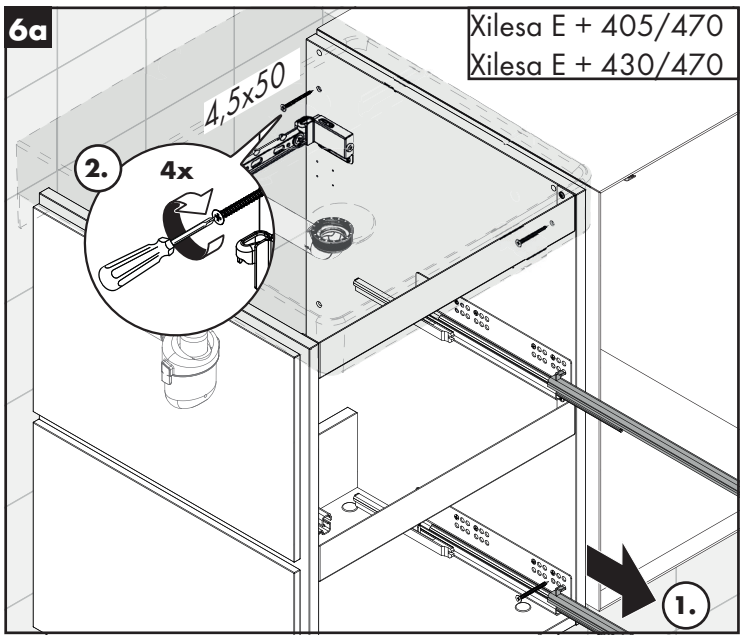
6a
Xilesa E + 405/470
Xilesa E + 430/470
4,5x50
2.
4x
1.

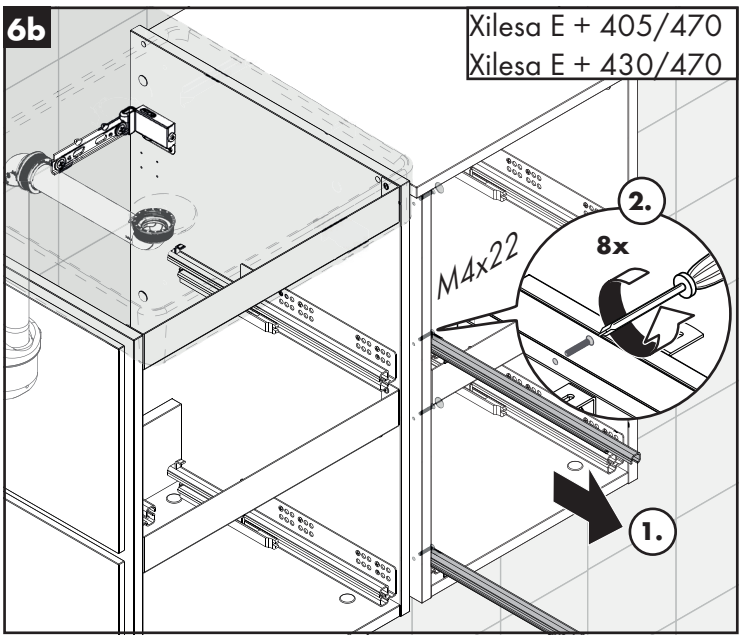
6b
Xilesa E + 405/470
Xilesa E + 430/470
2.
8x
M4x22
1.

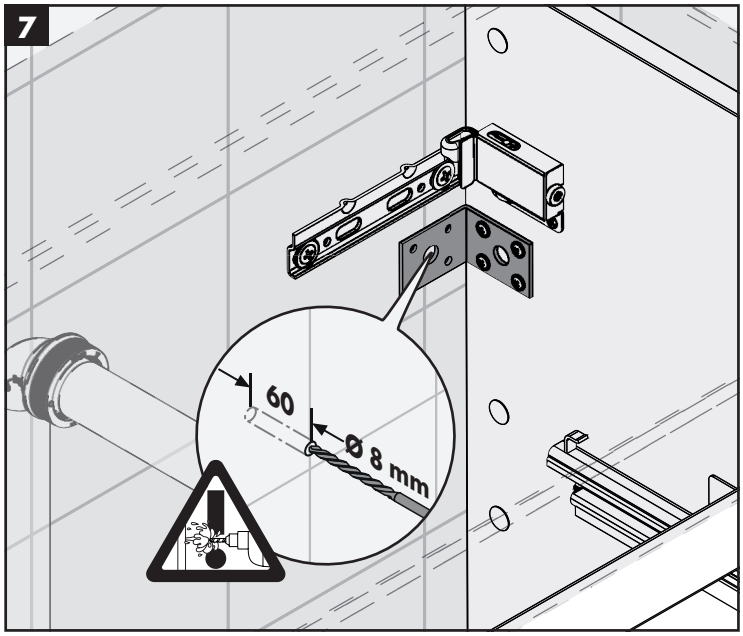
7
60
Ø 8 mm

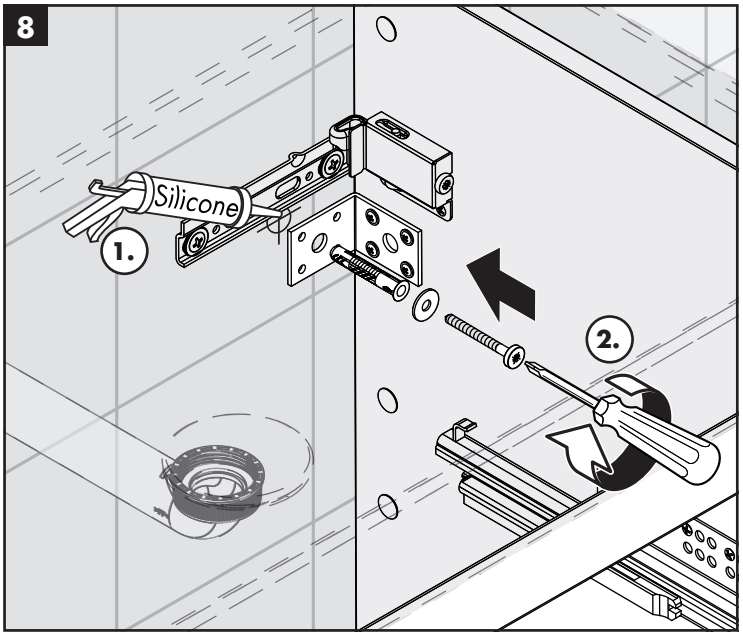
8
Silicone
1.
2.

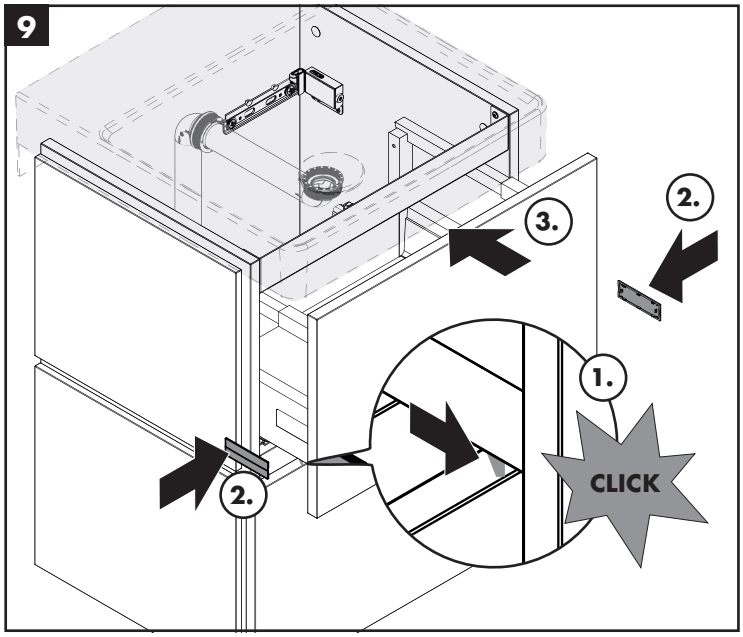
9
3.
2.
1.
CLICK
2.

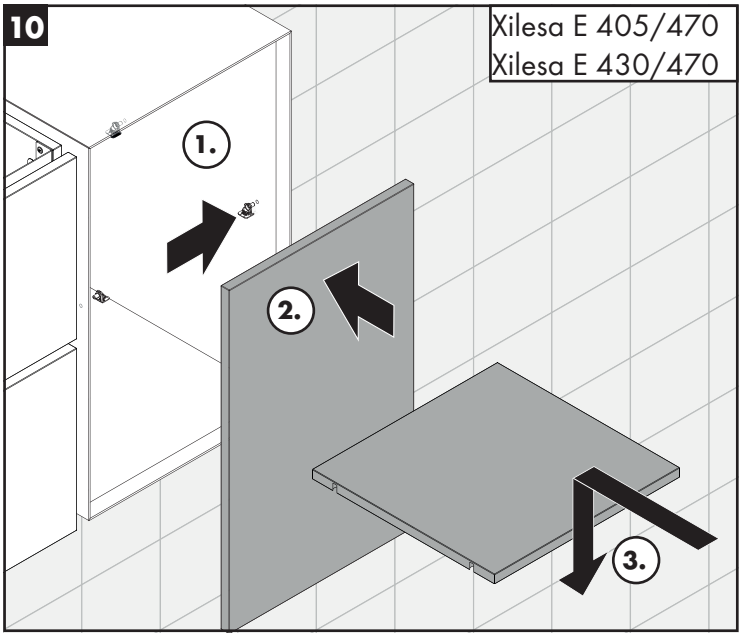
10
Xilesa E 405/470
Xilesa E 430/470
1.
2.
3.

Xilesa E 405/470
54437XX0 / 54438910

Xilesa E 430/470
54439XX0 / 54440910

Xilesa E 480/380
54247XX0 / 54248XX0 / 54290XX0

Xilesa E 580/380
54468XX0 / 54469XX0

Xilesa E 780/380
54886XX0 / 54487XX0

Xilesa E 480/470
54249XX0 / 54250XX0 / 54291XX0

Xilesa E 530/470
54251XX0 / 54252XX0 / 54292XX0

Xilesa E 580/470
54253XX0 / 54254XX0 / 54293XX0 / 54471XX0 / 54516910 / 54472XX0 / 54473910

Xilesa E 630/470
54255XX0 / 54256XX0 / 54294XX0

Xilesa E 680/470
54257XX0 / 54258XX0 / 54295XX0

Xilesa E 780/470
54259XX0 / 54260XX0 / 54296XX0 / 54489XX0 / 54518910/ 54490XX0 / 54491910

Xilesa E 980/470
54261XX0 / 54262XX0 / 54297XX0 / 54483XX0 / 54520910 / 54484XX0 / 54485910

Xilesa E 1180/470
54263XX0 / 54264XX0 / 54298XX0 / 54459XX0 / 54522910 / 54460XX0 / 54461910

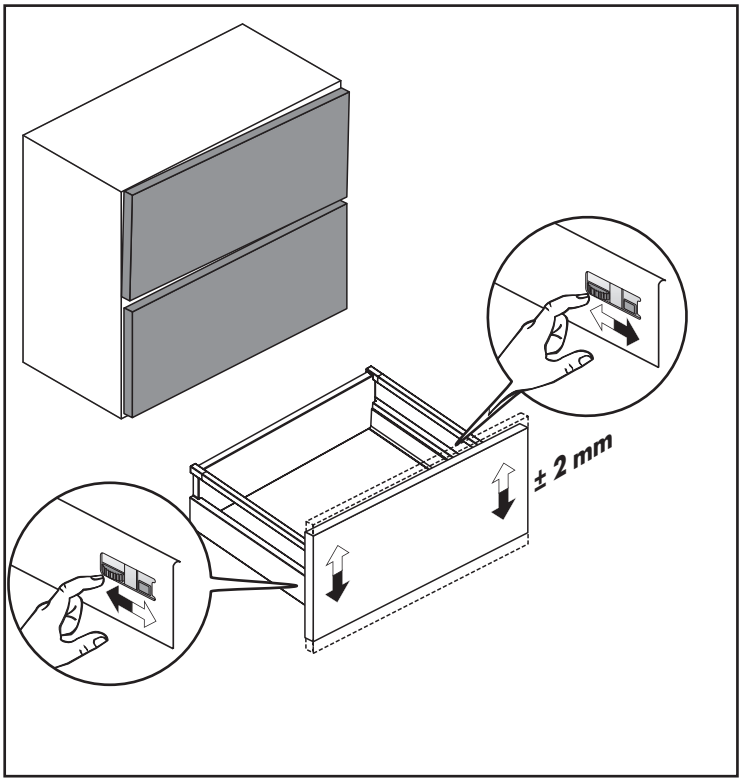

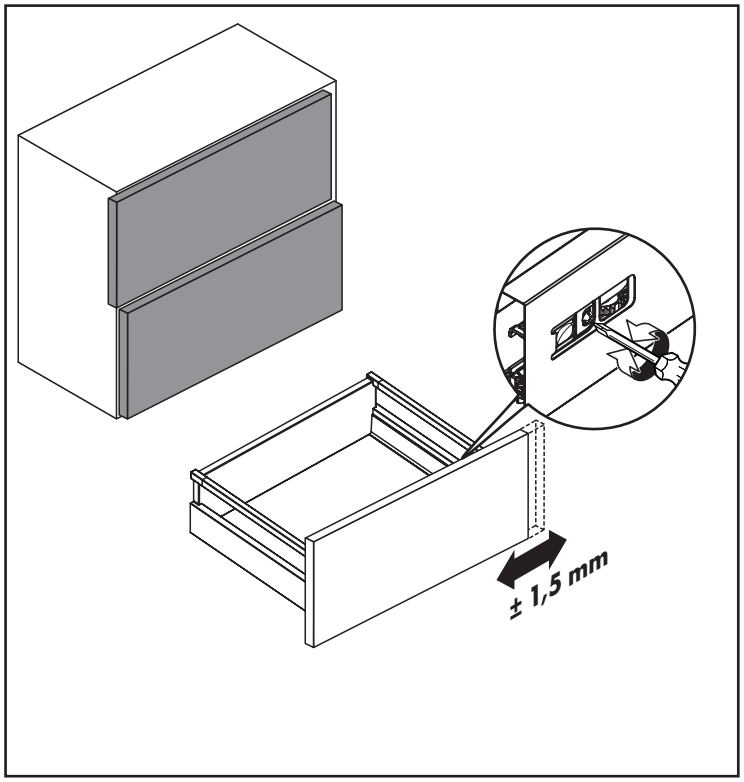

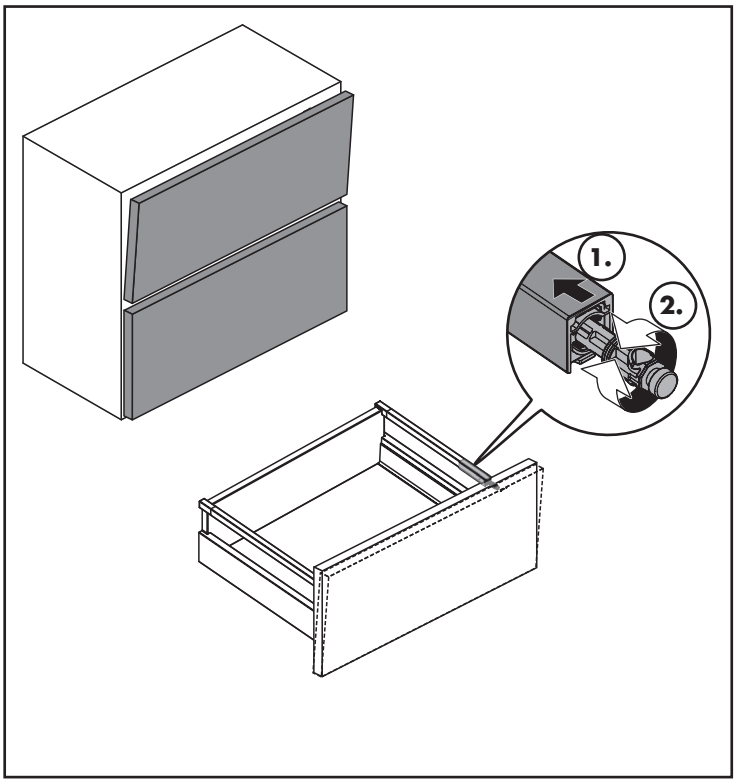

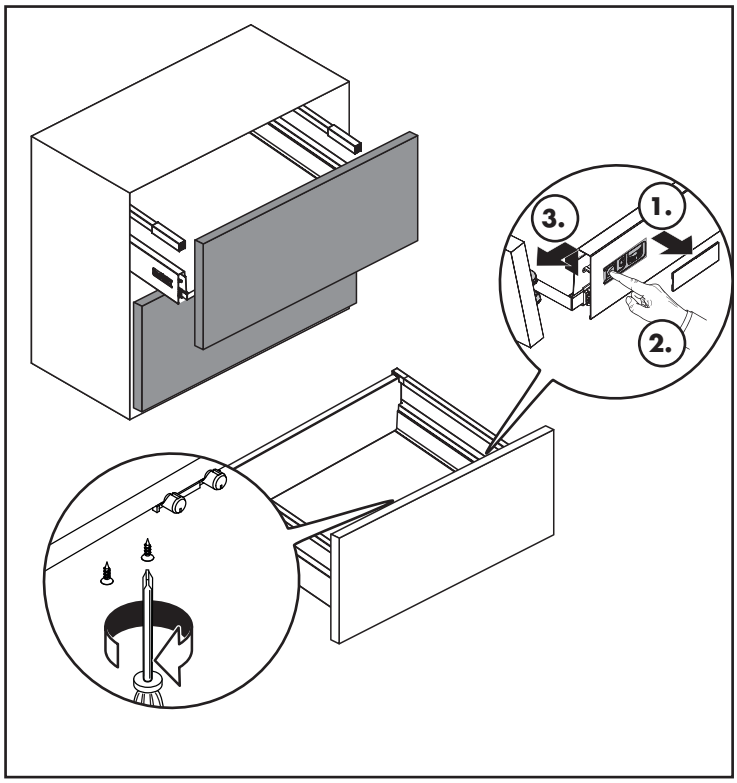

Xilesa E 405/470
54437XX0 / 54438910

Xilesa E 430/470
54439XX0 / 54440910

Xilesa E 480/380
54290XX0

Xilesa E 580/380
54469XX0

Xilesa E 780/380
54487XX0

Xilesa E 480/470
54291XX0

Xilesa E 530/470
54292XX0

Xilesa E 580/470
54293XX0 / 54472XX0 / 54473910

Xilesa E 630/470
54294XX0

Xilesa E 680/470
54295XX0

Xilesa E 780/470
54296XX0 / 54490XX0 / 54491910

Xilesa E 980/470
54297XX0 / 54484XX0 / 54485910

Xilesa E 1180/470
54298XX0 / 54460XX0 / 54461910

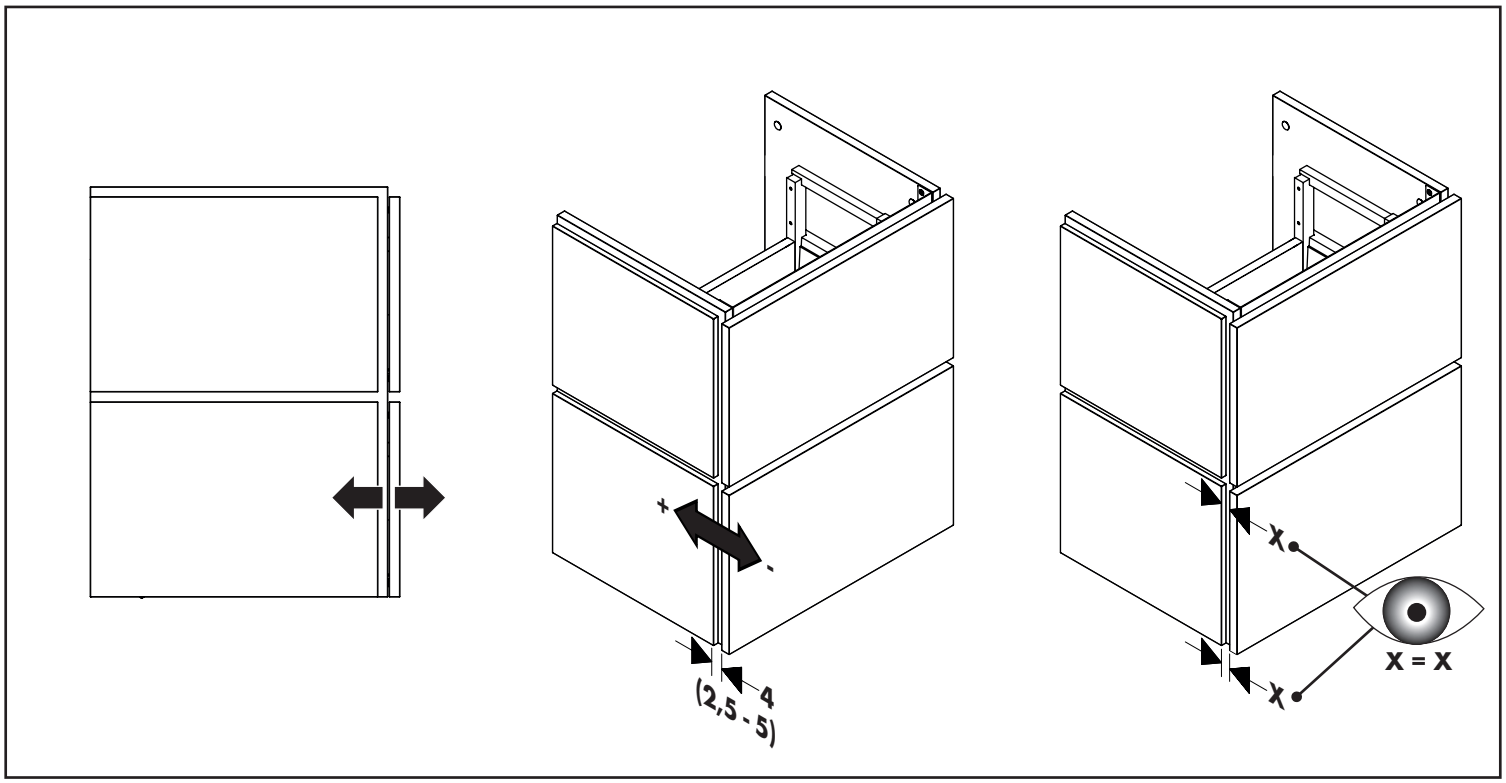

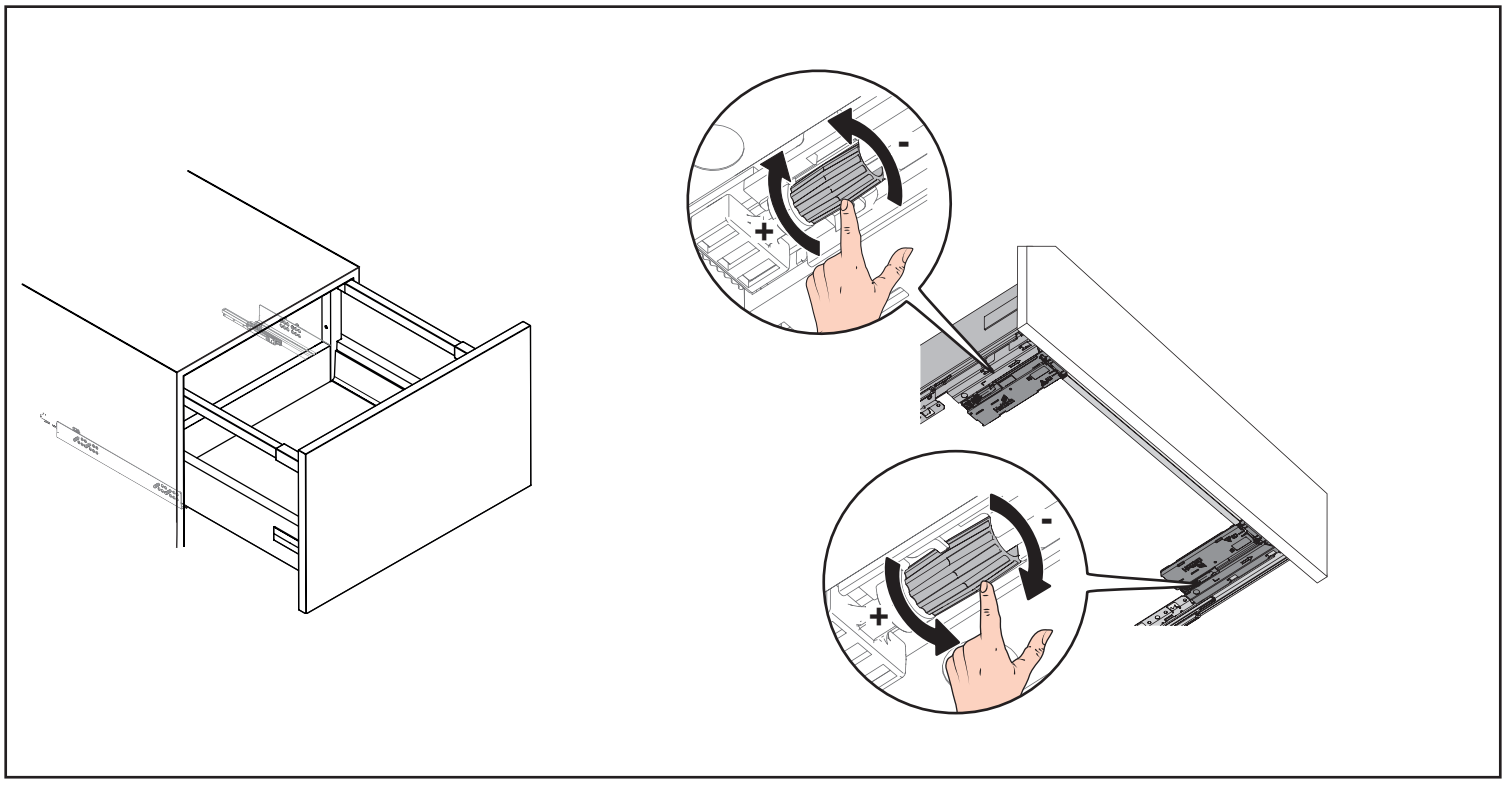

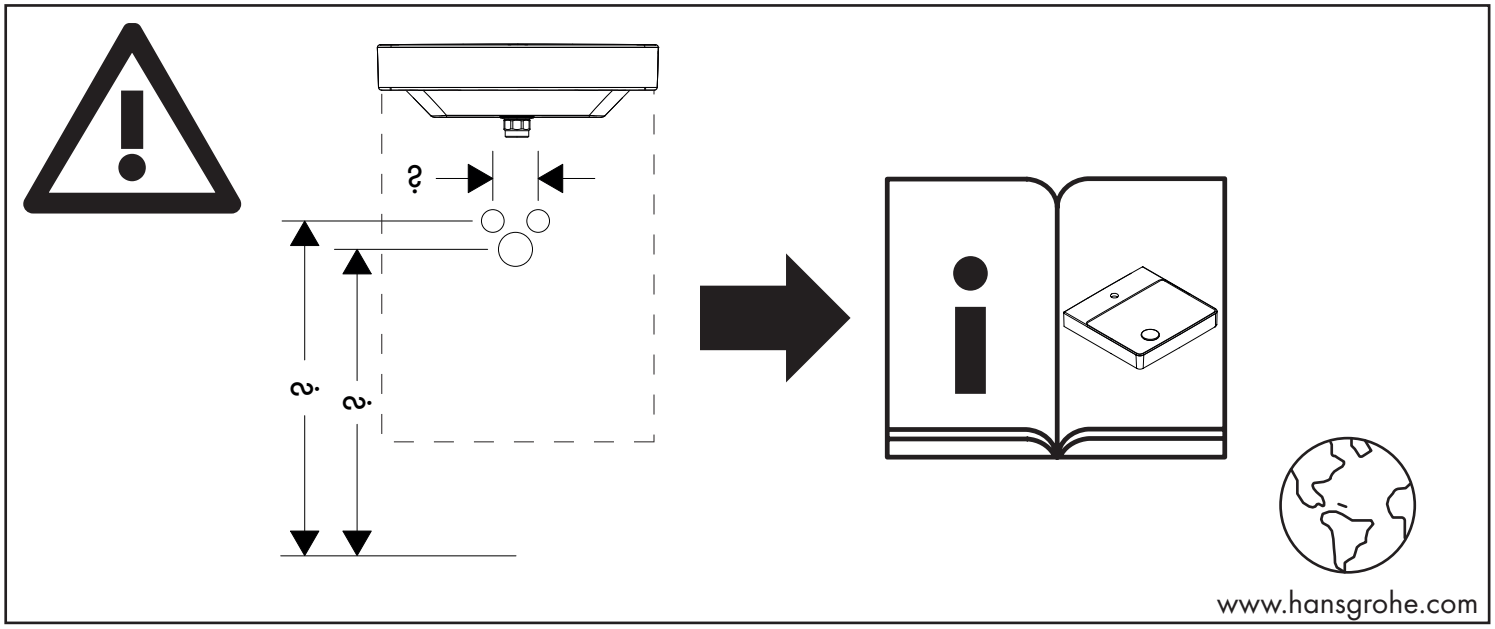

Xilesa E 240 / 340
54243XX0

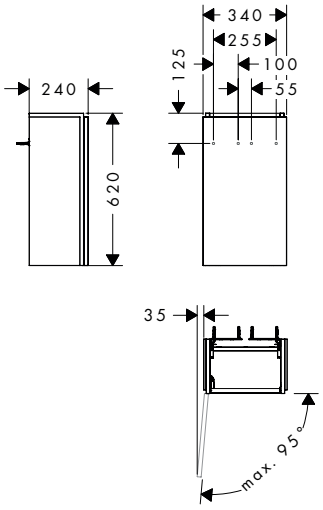

Xilesa E 340/240
54244XX0

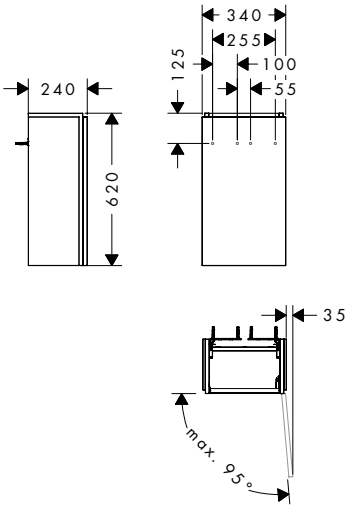

Xilesa E 430/330
54245XX0

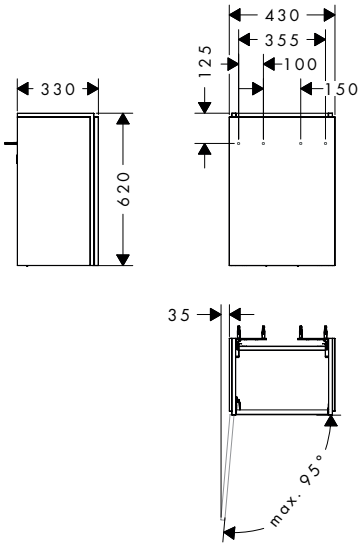

Xilesa E 430/330
54246XX0

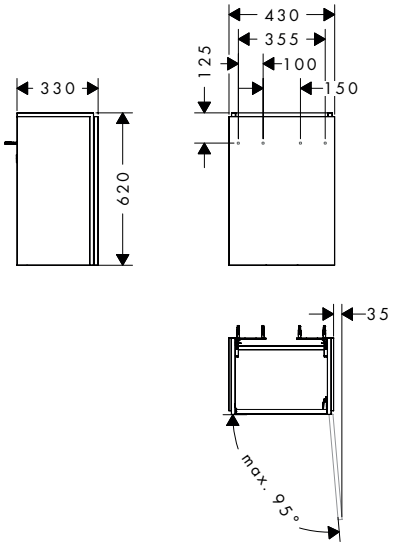

Xilesa E 480/380
54247XX0

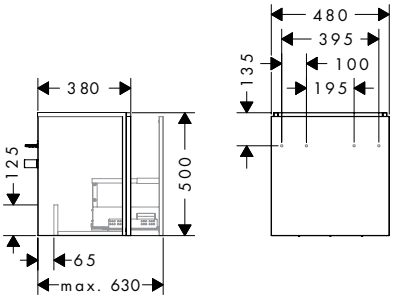

Xilesa E 480/380
54248XX0 / 54290XX0

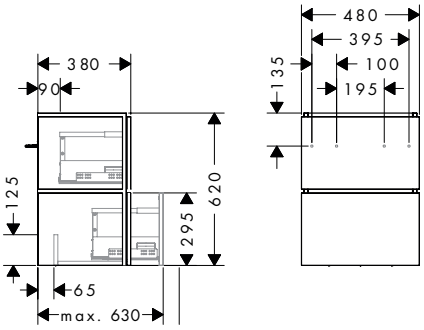

Xilesa E 210 / 470
54423XX0

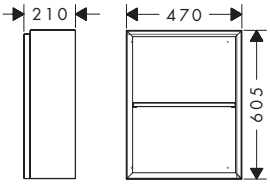

Xilesa E 405 / 470
54425XX0

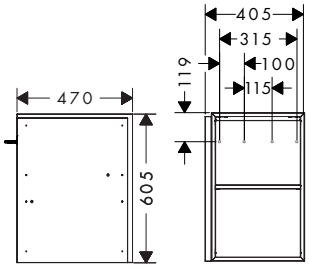

Xilesa E 405 / 470
54437XX0 / 54438910

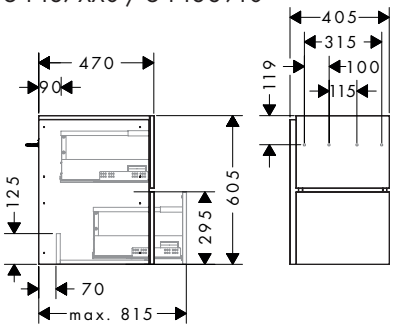

Xilesa E 430 / 470
54439XX0 / 54440910

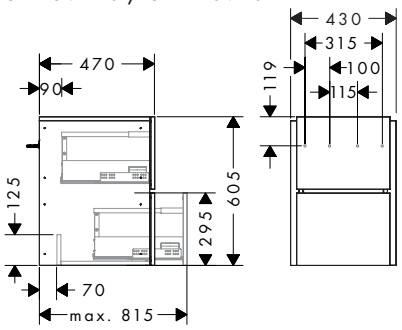

Xilesa E 580 / 380
54468XX0 /54469XX0

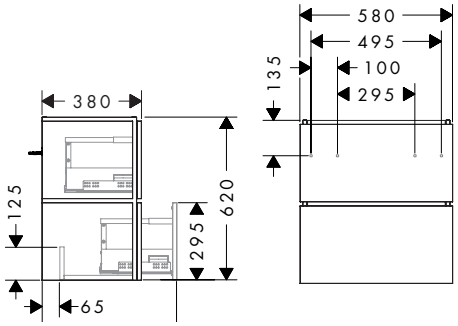

Xilesa E 780 / 380
54486XX0 /54487XX0

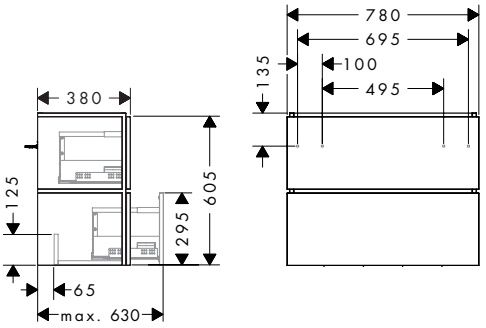

Xilesa E 480/470
54249XX0

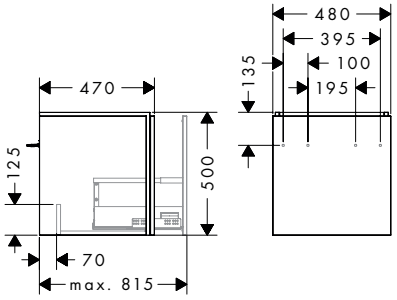

Xilesa E 480/470
54250XX0 / 54291XX0

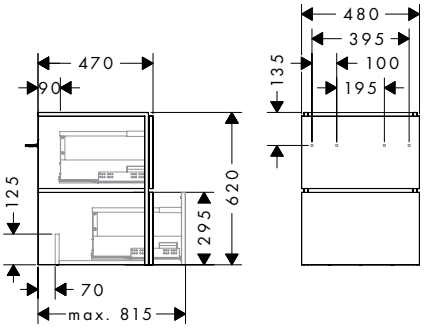

Xilesa E 530/470
54251XX0

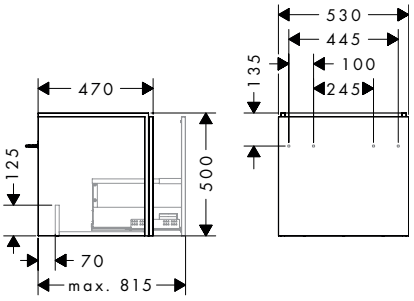

Xilesa E 530/470
54252XX0 / 54292XX0

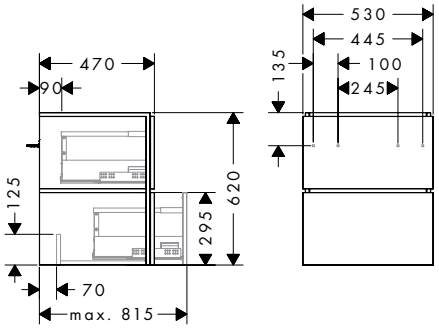

Xilesa E 580/470
54253XX0

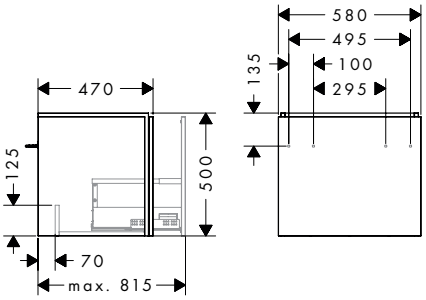

Xilesa E 580/470
54254XX0 / 54293XX0 / 54471XX0 / 54487XX0 / 54516910 / 54473910

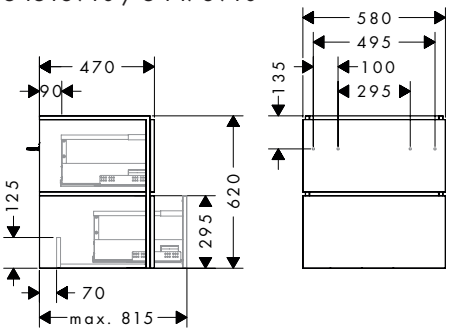

Xilesa E 630/470
54255XX0

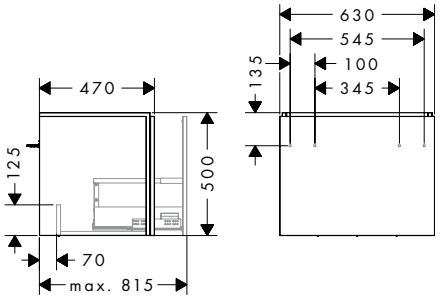

Xilesa E 630/470
54256XX0 / 54294XX0

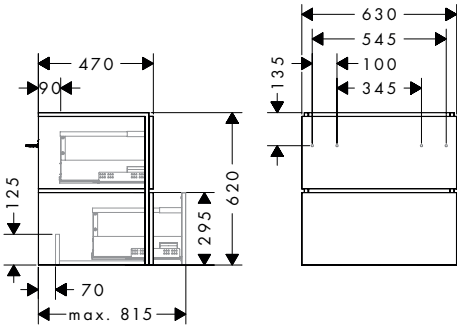

Xilesa E 680/470
54257XX0

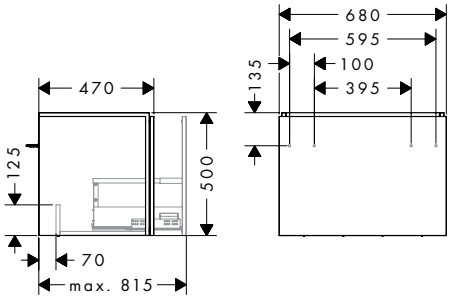

Xilesa E 680/470
54258XX0 / 54295XX0

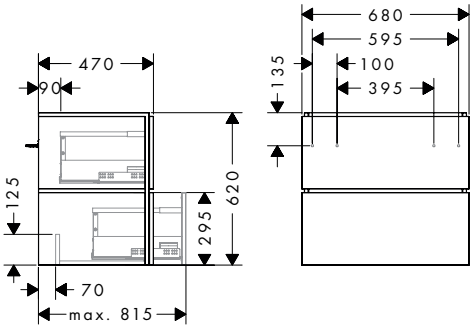

Xilesa E 780/470
54259XX0

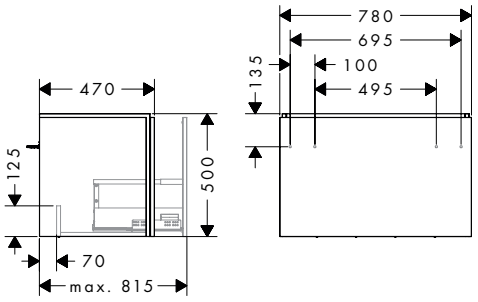

Xilesa E 780/470
54260XX0 / 54296XX0 / 54489XX0 / 54518910 / 54490XX0 / 54491910

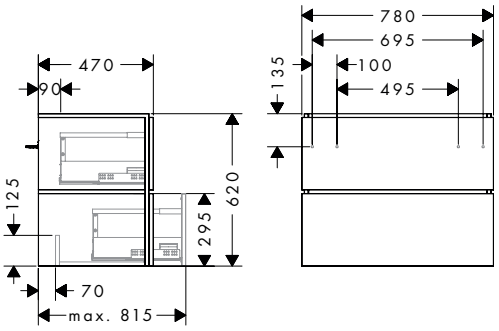

Xilesa E 980/470
54261XX0

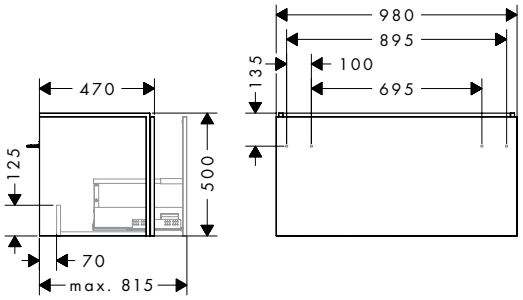

Xilesa E 980/470
54262XX0 / 54297XX0 / 54483XX0 / 54520910 / 54484XX0 / 54485910

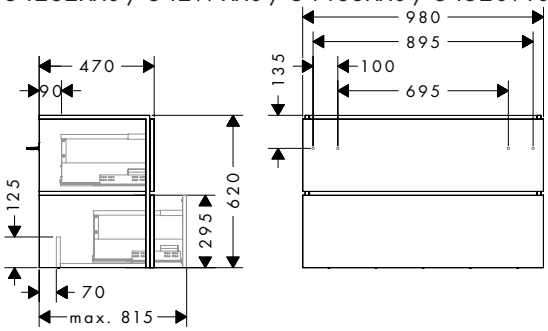

Xilesa E 1180 /470
54263XX0

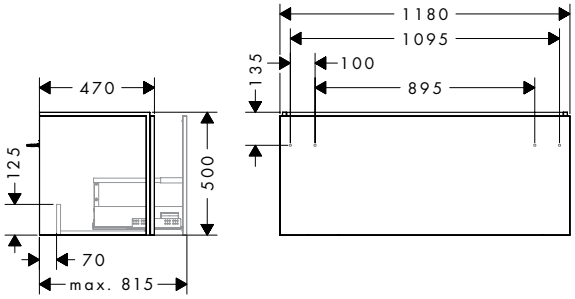

Xilesa E 1180 /470
54264XX0 / 54298XX0 / 54459XX0 / 54522910 / 54460XX0 / 54461910

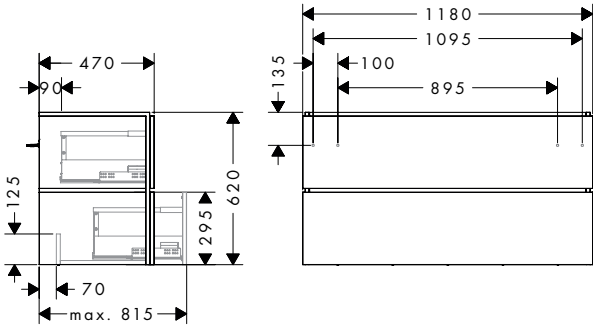

www.hansgrohe.com/cleaning-recommendation

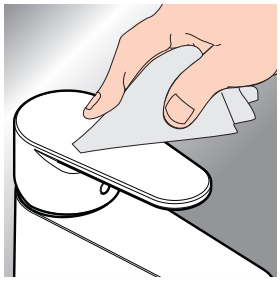



DE Reinigungsempfehlung / Kontakt
FR Recommandation pour le nettoyages / Contact
EN Cleaning recommendation / Contact
IT Raccomandazione di pulizia / Contatto
ES Recomendaciones para la limpieza / Contacto
NL Aanbevelingen inzake reiniging / Contact
DK Rengøringsvejledning / Kontakt
PT Recomendações de limpezaa / Contacto
PL Zalecenie dotyczące pielęgnacji / Kontakt
CS Doporučení k čistění / Kontakt
SK Odporúčania pre čistenie / Kontakt

ZH 清洁指南 / 联系方式
RU Рекомендации по очистке / Контакты
FI Puhdistussuositus / Kosketus
SV Rengöringsrekommendationer / Kontakt
LT Valymo rekomendacijosja / Kontaktai
HR Preporuke za čišćenje / Kontakt
RO Recomandări pentru curățare / Contact
EL Σύσταση καθαρισμού / επαφή
SL Priporočilo za čiščenje / Kontakt
ET Puhastussoovitusedi / Kontakt

LV Tīrīšanas ieteikumija / Kontakti
SR Preporuke za čišćenje / Kontakt
NO Anbefaling for rengjøring / Kontakt
BG Препоръка за почистване / Контакт
JP お手入れの方法 / ご連絡先
UA Рекомендації з чищення / контакт
AR توصيات التنظيف/اتصال
TR Temizleme önerisi / Temas
HU Tisztítási tanácsok / érintkezés
HE המלצות לניקוי / איש קשר

Xilesa E 340/240
54243XX0 / 54244XX0

Xilesa E 430/330
54245XX0 / 54246XX0

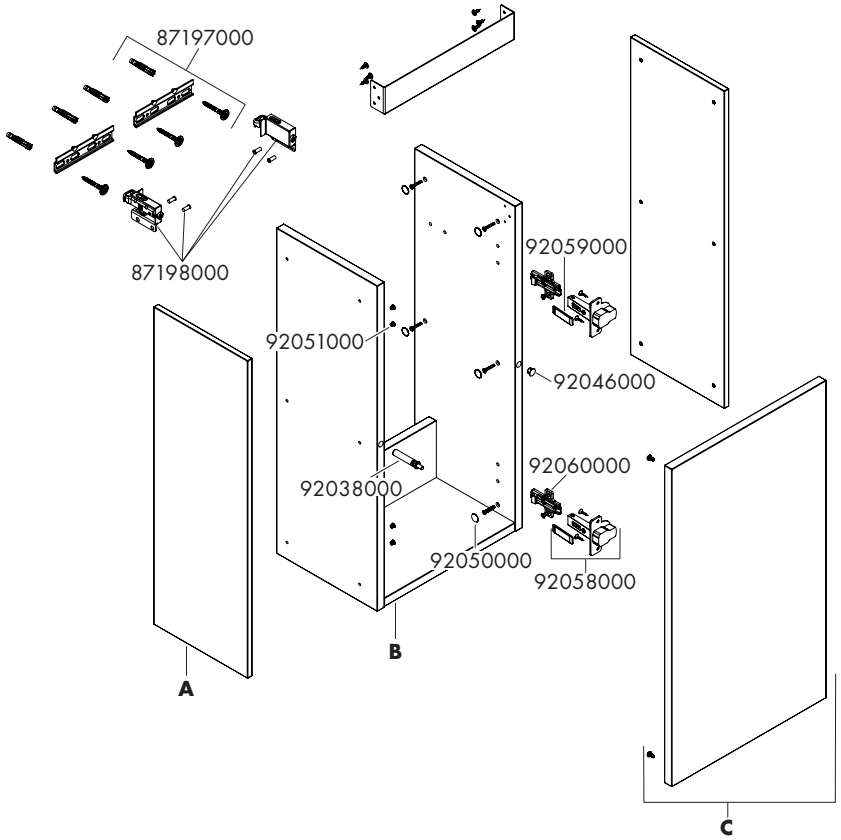



30x	92050000
32x	92051000
16x (M4x22)	85631000

340/240	A	B	C
54243550	92074550	92069000	92071550
54243700	92074700	92069000	92071700
54243750	92074750	92069000	92071750
54243760	92074760	92069000	92071760
54243780	92074780	92069000	92071780

340/240	A	B	C
54244550	92074550	92069000	92071550
54244700	92074700	92069000	92071700
54244750	92074750	92069000	92071750
54244760	92074760	92069000	92071760
54244780	92074780	92069000	92071780

430/330	A	B	C
54245550	92075550	92070000	92073550
54245700	92075700	92070000	92073700
54245750	92075750	92070000	92073750
54245760	92075760	92070000	92073760
54245780	92075780	92070000	92073780

430/330	A	B	C
54246550	92075550	92070000	92073550
54246700	92075700	92070000	92073700
54246750	92075750	92070000	92073750
54246760	92075760	92070000	92073760
54246780	92075780	92070000	92073780

Xilesa E 480/380
54247XX0
Xilesa E 480/470
54249XX0
Xilesa E 530/470
54251XX0

Xilesa E 580/470
54253XX0
Xilesa E 630/470
54255XX0
Xilesa E 680/470
54257XX0

Xilesa E 780/470
54259XX0
Xilesa E 980/470
54261XX0
Xilesa E 1180/470
54263XX0

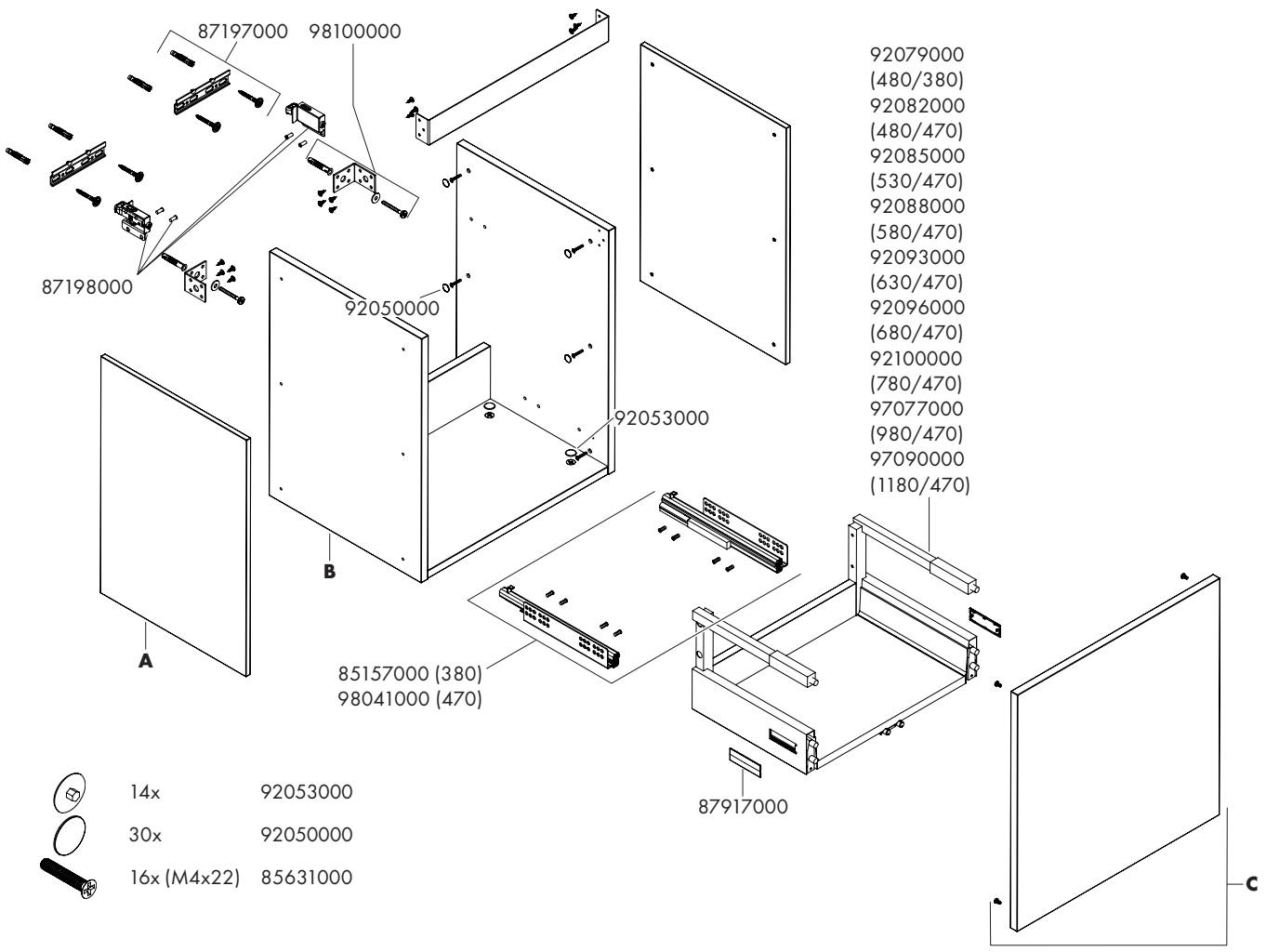

14x	92053000	
30x	92050000	
16x (M4x22)	85631000	

480/380	A	B	C
54247550	92078550	92076000	92077550
54247700	92078700	92076000	92077700
54247750	92078750	92076000	92077750
54247760	92078760	92076000	92077760
54247780	92078780	92076000	92077780

480/470	A	B	C
54249550	92081550	92080000	92077550
54249700	92081700	92080000	92077700
54249750	92081750	92080000	92077750
54249760	92081760	92080000	92077760
54249780	92081780	92080000	92077780

530/470	A	B	C
54251550	92081550	92083000	92084550
54251700	92081700	92083000	92084700
54251750	92081750	92083000	92084750
54251760	92081760	92083000	92084760
54251780	92081780	92083000	92084780

580/470	A	B	C
54253550	92081550	92086000	92087550
54253700	92081700	92086000	92087700
54253750	92081750	92086000	92087750
54253760	92081760	92086000	92087760
54253780	92081780	92086000	92087780

630/470	A	B	C
54255550	92081550	92089000	92090550
54255700	92081700	92089000	92090700
54255750	92081750	92089000	92090750
54255760	92081760	92089000	92090760
54255780	92081780	92089000	92090780

680/470	A	B	C
54257550	92081550	92094000	92095550
54257700	92081700	92094000	92095700
54257750	92081750	92094000	92095750
54257760	92081760	92094000	92095760
54257780	92081780	92094000	92095780

780/470	A	B	C
54259550	92081550	92097000	92098550
54259700	92081700	92097000	92098700
54259750	92081750	92097000	92098750
54259760	92081760	92097000	92098760
54259780	92081780	92097000	92098780

980/470	A	B	C
54261550	92081550	97054000	97076550
54261700	92081700	97054000	97076700
54261750	92081750	97054000	97076750
54261760	92081760	97054000	97076760
54261780	92081780	97054000	97076780

1180/470	A	B	C
54263550	92081550	97078000	97089550
54263700	92081700	97078000	97089700
54263750	92081750	97078000	97089750
54263760	92081760	97078000	97089760
54263780	92081780	97078000	97089780

Xilesa E 480/380
54248XX0
Xilesa E 480/470
54250XX0
Xilesa E 530/470
54252XX0

Xilesa E 580/470
54254XX0
Xilesa E 630/470
54256XX0
Xilesa E 680/470
54258XX0

Xilesa E 780/470
54260XX0
Xilesa E 980/470
54262XX0
Xilesa E 1180/470
54264XX0

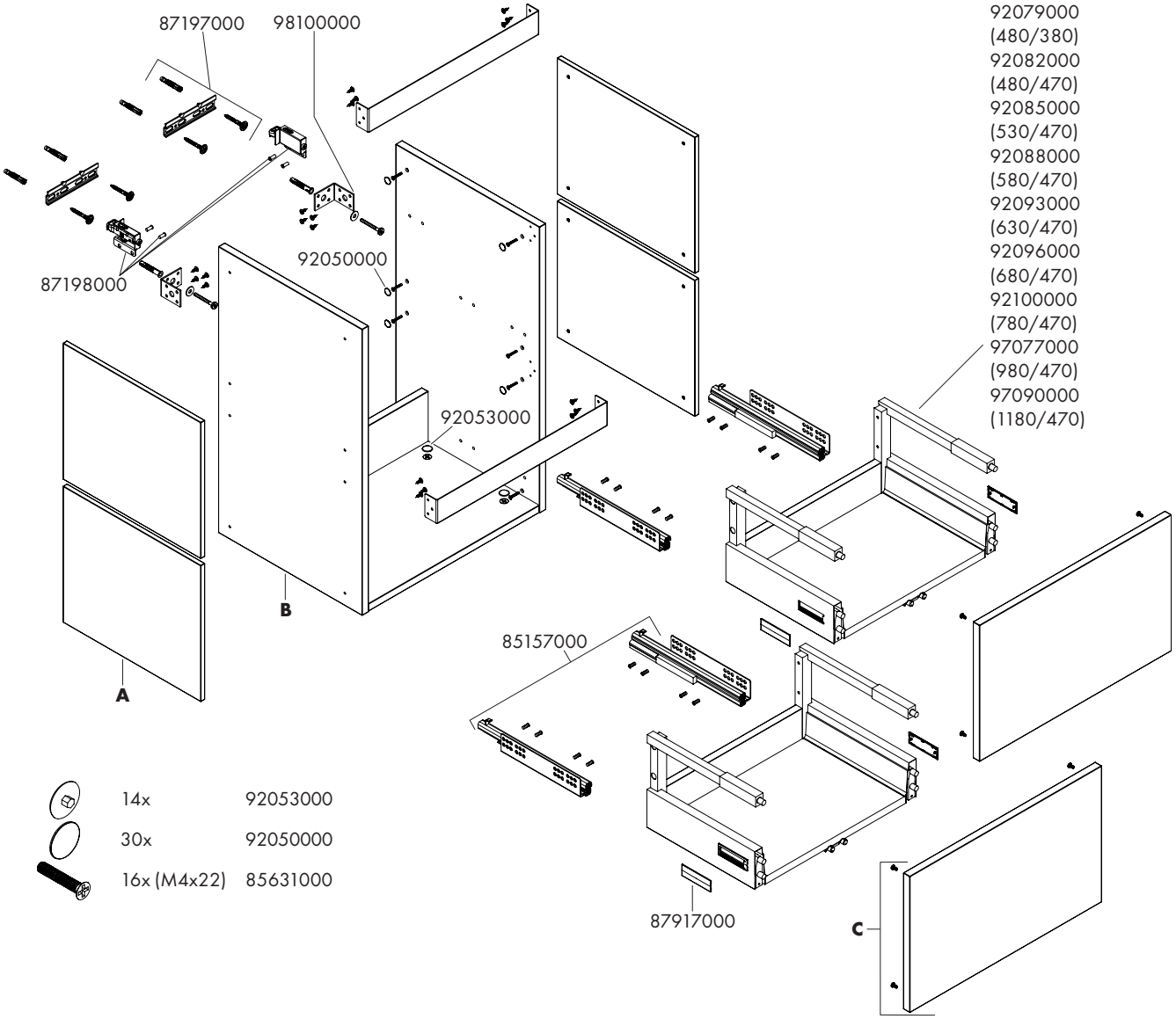

14x	92053000	
30x	92050000	
16x (M4x22)	85631000	

480/380	A	B	C
54248550	97092550	92507000	97091550
54248700	97092700	92507000	97091700
54248750	97092750	92507000	97091750
54248760	97092760	92507000	97091760
54248780	97092780	92507000	97091780

480/470	A	B	C
54250550	92580550	97107000	97091550
54250700	92580700	97107000	97091700
54250750	92580750	97107000	97091750
54250760	92580760	97107000	97091760
54250780	92580780	97107000	97091780

530/470	A	B	C
54252550	92580550	97247000	98004550
54252700	92580700	97247000	98004700
54252750	92580750	97247000	98004750
54252760	92580760	97247000	98004760
54252780	92580780	97247000	98004780

580/470	A	B	C
54254550	92580550	98010000	98016550
54254700	92580700	98010000	98016700
54254750	92580750	98010000	98016750
54254760	92580760	98010000	98016760
54254780	92580780	98010000	98016780

630/470	A	B	C
54256550	92580550	98017000	98018550
54256700	92580700	98017000	98018700
54256750	92580750	98017000	98018750
54256760	92580760	98017000	98018760
54256780	92580780	98017000	98018780

680/470	A	B	C
54258550	92580550	94000000	95000550
54258700	92580700	94000000	95000700
54258750	92580750	94000000	95000750
54258760	92580760	94000000	95000760
54258780	92580780	94000000	95000780

780/470	A	B	C
54260550	92580550	95250000	95266550
54260700	92580700	95250000	95266700
54260750	92580750	95250000	95266750
54260760	92580760	95250000	95266760
54260780	92580780	95250000	95266780

980/470	A	B	C
54262550	92580550	98019000	98025550
54262700	92580700	98019000	98025700
54262750	92580750	98019000	98025750
54262760	92580760	98019000	98025760
54262780	92580780	98019000	98025780

1180/470	A	B	C
54264550	92580550	98026000	98027550
54264700	92580700	98026000	98027700
54264750	92580750	98026000	98027750
54264760	92580760	98026000	98027760
54264780	92580780	98026000	98027780

Xilesa E 480/380
54290XX0
Xilesa E 480/470
54291XX0
Xilesa E 530/470
54292XX0

Xilesa E 580/470
54293XX0
Xilesa E 630/470
54294XX0
Xilesa E 680/470
54295XX0

Xilesa E 780/470
54296XX0
Xilesa E 980/470
54297XX0
Xilesa E 1180/470
54298XX0

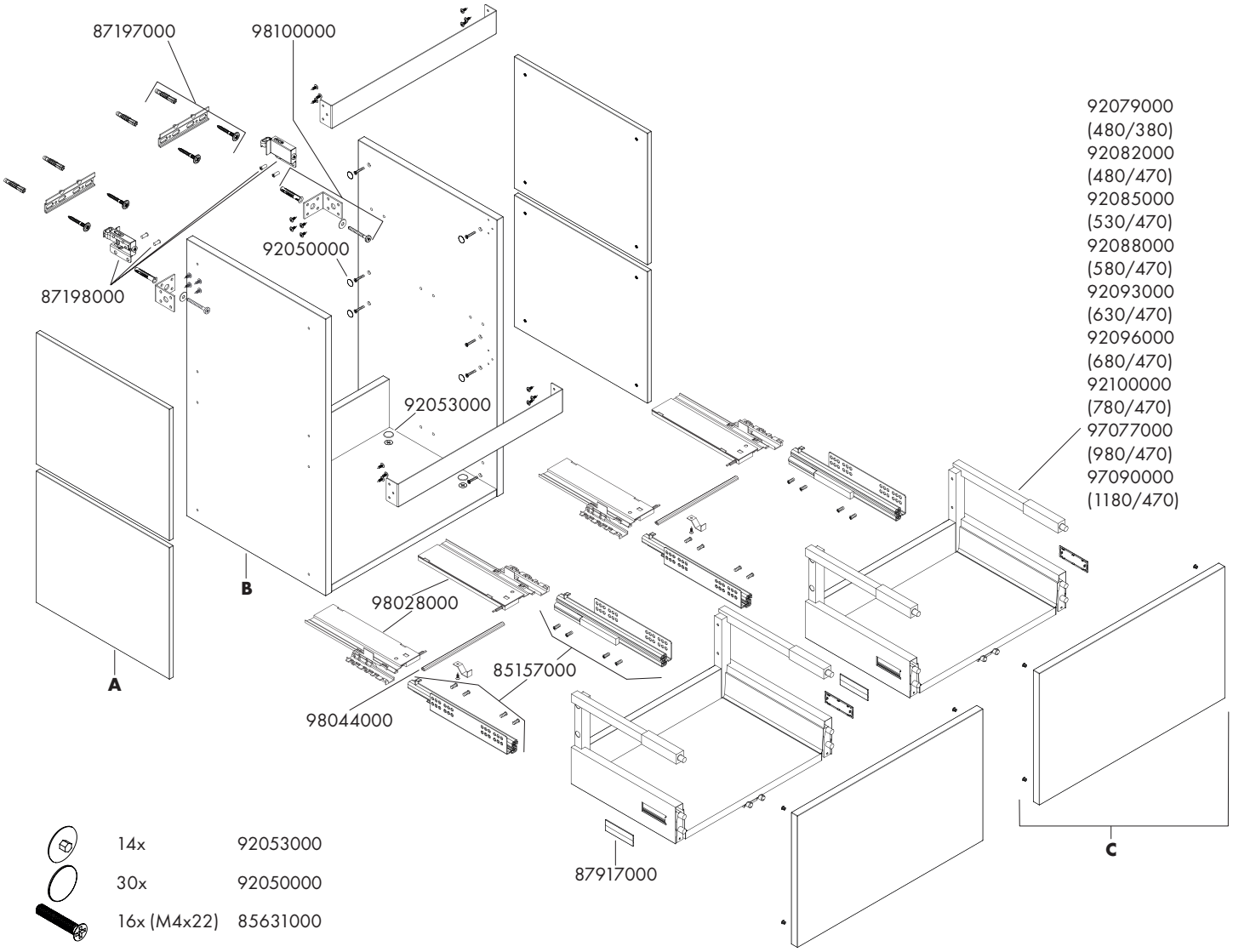

14x	92053000	
30x	92050000	
16x (M4x22)	85631000	

480/380	A	B	C
54290550	97092550	92507000	98030550
54290700	97092700	92507000	98030700
54290750	97092750	92507000	98030750
54290760	97092760	92507000	98030760
54290780	97092780	92507000	98030780

480/470	A	B	C
54291550	92580550	97107000	98030550
54291700	92580700	97107000	98030700
54291750	92580750	97107000	98030750
54291760	92580760	97107000	98030760
54291780	92580780	97107000	98030780

530/470	A	B	C
54292550	92580550	97247000	98031550
54292700	92580700	97247000	98031700
54292750	92580750	97247000	98031750
54292760	92580760	97247000	98031760
54292780	92580780	97247000	98031780

580/470	A	B	C
54293550	92580550	98010000	98033550
54293700	92580700	98010000	98033700
54293750	92580750	98010000	98033750
54293760	92580760	98010000	98033760
54293780	92580780	98010000	98033780

630/470	A	B	C
54294550	92580550	98017000	95760550
54294700	92580700	98017000	95760700
54294750	92580750	98017000	95760750
54294760	92580760	98017000	95760760
54294780	92580780	98017000	95760780

680/470	A	B	C
54295550	92580550	94000000	98034550
54295700	92580700	94000000	98034700
54295750	92580750	94000000	98034750
54295760	92580760	94000000	98034760
54295780	92580780	94000000	98034780

780/470	A	B	C
54296550	92580550	95250000	98035550
54296700	92580700	95250000	98035700
54296750	92580750	95250000	98035750
54296760	92580760	95250000	98035760
54296780	92580780	95250000	98035780

980/470	A	B	C
54297550	92580550	98019000	98038550
54297700	92580700	98019000	98038700
54297750	92580750	98019000	98038750
54297760	92580760	98019000	98038760
54297780	92580780	98019000	98038780

1180/470	A	B	C
54298550	92580550	98026000	96148550
54298700	92580700	98026000	96148700
54298750	92580750	98026000	96148750
54298760	92580760	98026000	96148760
54298780	92580780	98026000	96148780

Xilesa E 580/380
54468XX0

Xilesa E 780/380
54486XX0

Xilesa E 580/470
54471XX0 / 54516910

Xilesa E 780/470
54489XX0 / 54518910

Xilesa E 980/470
54483XX0 / 54520910

Xilesa E 1180/470
54459XX0 / 54522910

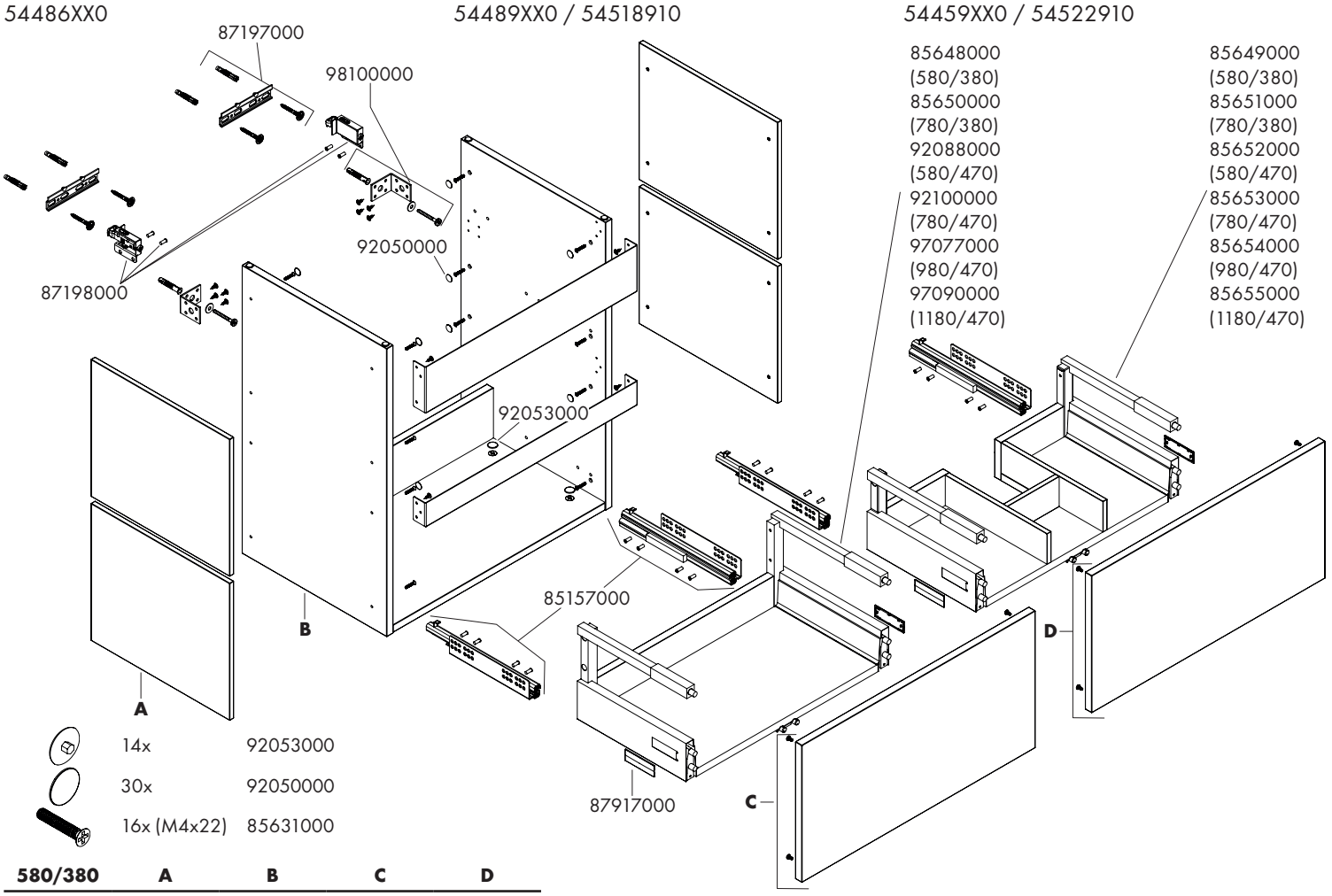

14x	92053000	
30x	92050000	
16x (M4x22)	85631000	

580/380	A	B	C	D
54468550	85368550	85636760	98016550	85639550
54468700	85368700	85636760	98016700	85639700
54468750	85368750	85636760	98016750	85639750
54468760	85368760	85636760	98016760	85639760
54468780	85368780	85636760	98016780	85639780

580/470	A	B	C	D
54471430	92580430	98010000	98016430	85639430
54471550	92580550	98010000	98016550	85639550
54471700	92580700	98010000	98016700	85639700
54471720	92580720	98010000	98016720	85639720
54471750	92580750	98010000	98016750	85639750
54471760	92580760	98010000	98016760	85639760
54471780	92580780	98010000	98016780	85639780
54516910	92580910	98010000	98016910	85639910

780/470	A	B	C	D
54489430	92580430	95250000	95266430	85640430
54489550	92580550	95250000	95266550	85640550
54489700	92580700	95250000	95266700	85640700
54489720	92580720	95250000	95266720	85640720
54489750	92580750	95250000	95266750	85640750
54489760	92580760	95250000	95266760	85640760
54489780	92580780	95250000	95266780	85640780
54518910	92580910	95250000	92580910	85640910

780/380	A	B	C	D
54486550	85368550	85637760	95266550	85640550
54486700	85368700	85637760	95266700	85640700
54486750	85368750	85637760	95266750	85640750
54486760	85368760	85637760	95266760	85640760
54486780	85368780	85637760	95266780	85640780

980/470	A	B	C	D
54483430	92580430	98019000	98025430	85641430
54483550	92580550	98019000	98025550	85641550
54483700	92580700	98019000	98025700	85641700
54483720	92580720	98019000	98025720	85641720
54483750	92580750	98019000	98025750	85641750
54483760	92580760	98019000	98025760	85641760
54483780	92580780	98019000	98025780	85641780
54520910	92580910	98019000	98025910	85641910

1180/470	A	B	C	D
54459430	92580430	98026000	98027430	85681430
54459550	92580550	98026000	98027550	85681550
54459700	92580700	98026000	98027700	85681700
54459720	92580720	98026000	98027720	85681720
54459750	92580750	98026000	98027750	85681750
54459760	92580760	98026000	98027760	85681760
54459780	92580780	98026000	98027780	85681780
54522910	92580910	98026000	98027910	85681910

Xilesa E 580/380
54469XX0

Xilesa E 780/380
54487XX0

Xilesa E 580/470
54472XX0 / 54473910

Xilesa E 780/470
54490XX0 / 54491910

Xilesa E 980/470
54484XX0 / 54485910

Xilesa E 1180/470
54460XX0 / 54461910

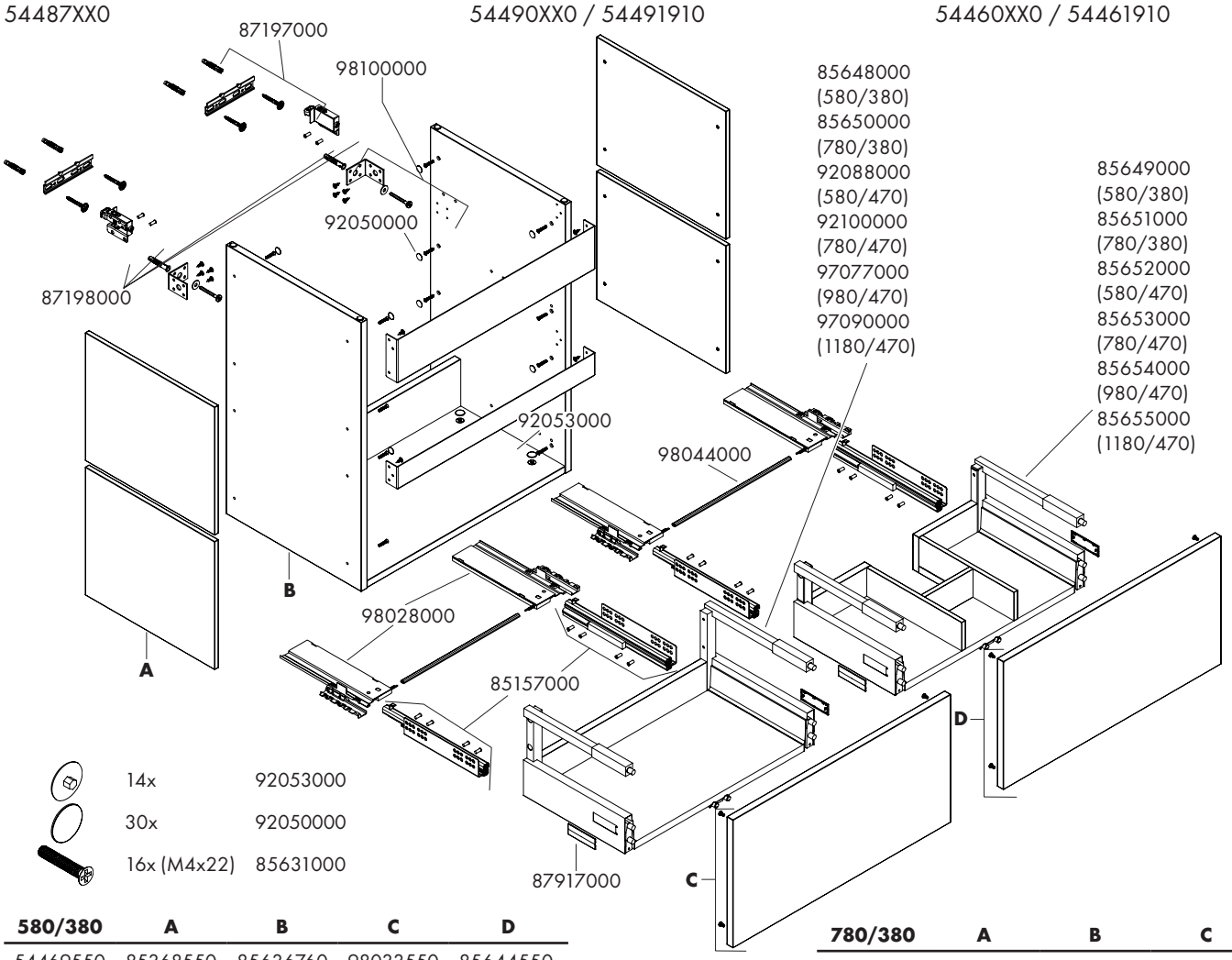

14x	92053000	
30x	92050000	
16x (M4x22)	85631000	

580/380	A	B	C	D
54469550	85368550	85636760	98033550	85644550
54469700	85368700	85636760	98033700	85644700
54469750	85368750	85636760	98033750	85644750
54469760	85368760	85636760	98033760	85644760
54469780	85368780	85636760	98033780	85644780

580/470	A	B	C	D
54472430	92580430	98010000	98033430	85644430
54472550	92580550	98010000	98033550	85644550
54472700	92580700	98010000	98033700	85644700
54472720	92580720	98010000	98033720	85644720
54472750	92580750	98010000	98033750	85644750
54472760	92580760	98010000	98033760	85644760
54472780	92580780	98010000	98033780	85644780
54473910	92580910	98010000	98033910	85644910

780/470	A	B	C	D
54490430	92580430	95250000	98035430	85645430
54490550	92580550	95250000	98035550	85645550
54490700	92580700	95250000	98035700	85645700
54490720	92580720	95250000	98035720	85645720
54490750	92580750	95250000	98035750	85645750
54490760	92580760	95250000	98035760	85645760
54490780	92580780	95250000	98035780	85645780
54491910	92580910	95250000	98035910	85645910

780/380	A	B	C	D
54487550	85368550	85636760	98035550	85645550
54487700	85368700	85636760	98035700	85645700
54487750	85368750	85636760	98035750	85645750
54487760	85368760	85636760	98035760	85645760
54487780	85368780	85636760	98035780	85645780

980/470	A	B	C	D
54484430	92580430	98019000	98025430	85646430
54484550	92580550	98019000	98025550	85646550
54484700	92580700	98019000	98025700	85646700
54484720	92580720	98019000	98025720	85646720
54484750	92580750	98019000	98025750	85646750
54484760	92580760	98019000	98025760	85646760
54484780	92580780	98019000	98025780	85646780
54485910	92580910	98019000	98025910	85646910

1180/470	A	B	C	D
54460430	92580430	98026000	98027430	85647430
54460550	92580550	98026000	98027550	85647550
54460700	92580700	98026000	98027700	85647700
54460720	92580720	98026000	98027720	85647720
54460750	92580750	98026000	98027750	85647750
54460760	92580760	98026000	98027760	85647760
54460780	92580780	98026000	98027780	85647780
54461910	92580910	98026000	98027910	85647910

Xilesa E 405/470
54425XX0

Xilesa E 430/470
54426XX0

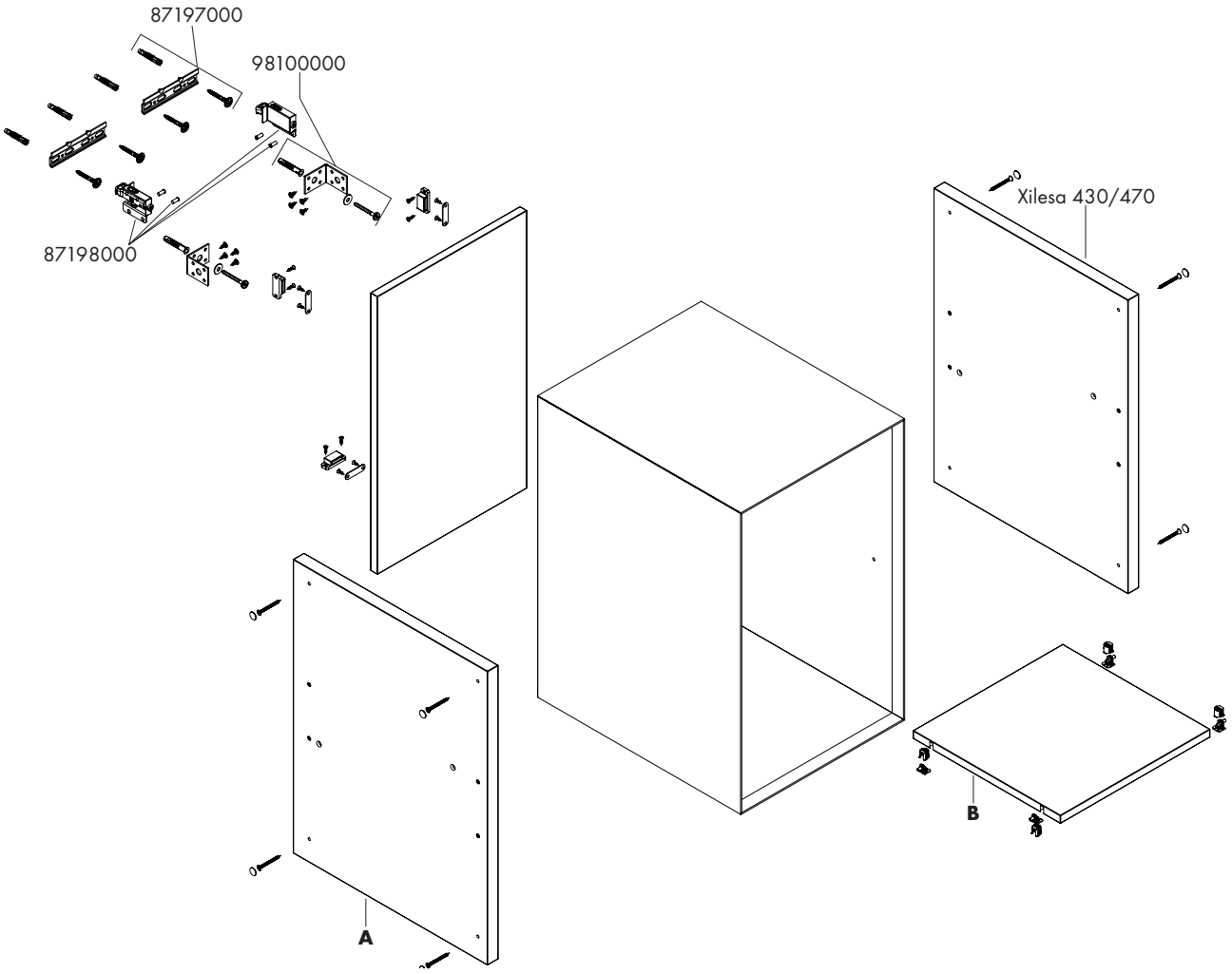

	14x	92053000
	30x	92050000
	16x (M4x22)	85631000

405/470	A	B
54437430	85679760	85680430
54437550	85679760	85680550
54437700	85679760	85680700
54437720	85679760	85680720
54437750	85679760	85680750
54437760	85679760	85680760
54437780	85679760	85680780
54438910	85679760	85680910

430/470	A	B
54439430	85679760	85680430
54439550	85679760	85680550
54439700	85679760	85680700
54439720	85679760	85680720
54439750	85679760	85680750
54439760	85679760	85680760
54439780	85679760	85680780
54440910	85679760	85680910

Xilesa E 405/470
54437XX0 / 54438910

Xilesa E 430/470
54439XX0 / 54440910

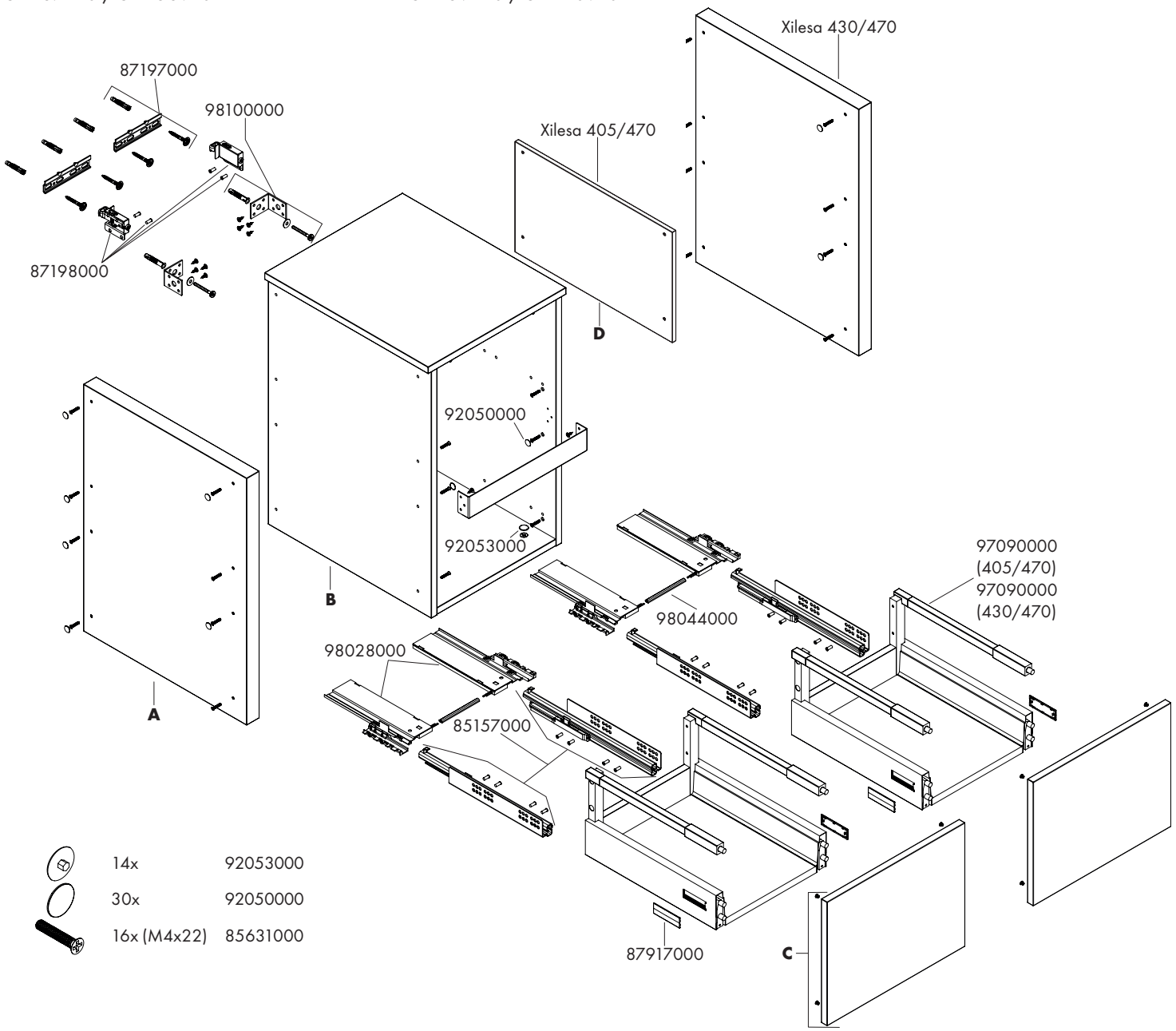

405/470	A	B	C	D
54437430	85632760	85633760	85634760	85635760
54437550	85632760	85633760	85634760	85635760
54437700	85632760	85633760	85634760	85635760
54437720	85632760	85633760	85634760	85635760
54437750	85632760	85633760	85634760	85635760
54437760	85632760	85633760	85634760	85635760
54437780	85632760	85633760	85634760	85635760
54438910	85632760	85633760	85634760	85635760

430/470	A	B	C
54439430	85632760	85633760	85634760
54439550	85632760	85633760	85634760
54439700	85632760	85633760	85634760
54439720	85632760	85633760	85634760
54439750	85632760	85633760	85634760
54439760	85632760	85633760	85634760
54439780	85632760	85633760	85634760
54440910	85632760	85633760	85634760

Xilesa E 210/470
54423XX0

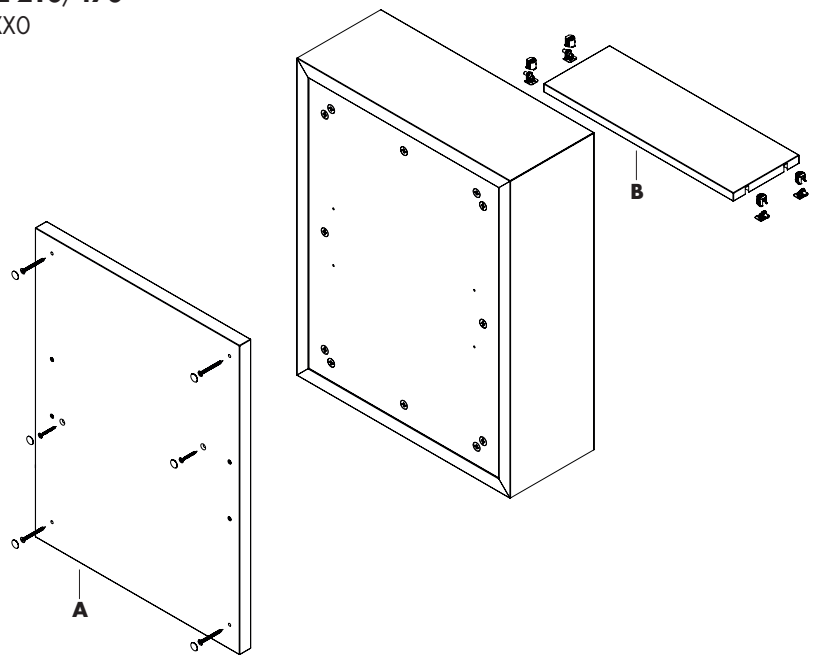

210/470	A	B
54423430	85677760	85678000
54423550	85677760	85678000
54423700	85677760	85678000
54423720	85677760	85678000
54423750	85677760	85678000
54423760	85677760	85678000
54423780	85677760	85678000
54518910	85677760	85678000

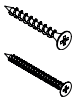

2x (3,9x22) 85631000
8x (4,5x50) 85631000

54289760

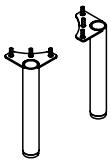

54235000

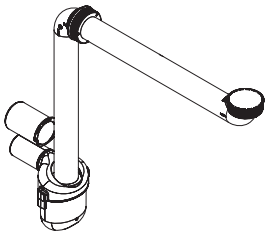



https://quefairedemesdechets.fr

hansgrohe

Hansgrohe SE · Klaus-Grohe-Straße 5 - 9 · D-77761 Schiltach · Telefon +49 (0) 78 36/51-1282 · Telefax +49 (0) 7836/511440
E-Mail: info@hansgrohe.com · Internet: www.hansgrohe.com

10/2026
9.01659.04