hansgrohe

- **DE** Montageanleitung
- **FR** Instructions de montage
- **EN** Assembly instructions
- **IT** Istruzioni per Installazione
- **ES** Instrucciones de montaje
- **NL** Handleiding
- **DK** Monteringsvejledning
- **PT** Manual de Instalación
- **PL** Instrukcja montażu
- **CS** Montážní návod
- **SK** Montážny návod
- **ZH** 组装说明
- **RU** Инструкция по монтажу
- **FI** Asennusohje
- **SV** Monteringsanvisning
- **LT** Montavimo instrukcijos
- **HR** Uputstva za instalaciju
- **RO** Instrucțiuni de montare
- **EL** Οδηγία συναρμολόγησης
- **SL** Navodila za montažo
- **ET** Paigaldusjuhend
- **LV** Montāžas instrukcija
- **SR** Uputstvo za montažu
- **NO** Montasjeveiledning
- **BG** Инструкция за употреба
- **JP** 施工説明書
- **UA** Інструкція по збірці
- **AR** تعليمات التجميع
- **TR** Montaj kılavuzu
- **HU** Szerelési útmutató
- **HE** הוראות הרכבה

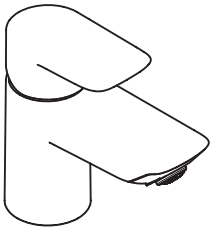

Neovis Q 70 Lite Coolstart
71051000

Neovis Q 70 Lite
71053000 / 71336000

Neovis Q 70 Coolstart
71350000 / 71351000 / 71356000

Neovis Q 70
71346000 / 71347000 / 71354000
71339000

Neovis Q 100 Lite Coolstart
71054000

Neovis Q 100 Lite
71334000

Neovis Q 100 Coolstart
71352000 / 71353000 / 71357000

Neovis Q 100
71348000 / 71349000 / 71355000

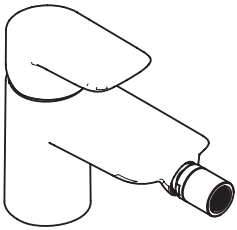

Neovis Q
71282000 / 71696000
71697000



EN 1717 | EN 806 | DIN 1988

9 mm



10 mm

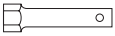

19 mm



P	**max. 1 MPa (10 bar)**	**0,1 - 0,5 MPa (1 - 5 bar)**	
T	**max. 60°C**	**< 50°C**	
V	1,2 GPM: 71051000 / 71053000 / 71054000 **0,1 MPa (1 bar) ≈ 3,5 l/min** **0,3 MPa (3 bar) ≈ 4 l/min**		
	1,5 GPM: 71334000 / 71336000 / 71346000 / 71347000 / 71348000 / 71349000 / 71350000 / 71351000 / 71352000 / 71353000 / 71354000 / 71355000 / 71356000 / 71357000 / 71339000 **0,1 MPa (1 bar) ≈ 3 l/min** **0,3 MPa (3 bar) ≈ 5 l/min**		
	1,75 GPM: 71282000 / 71696000 / 71697000 **0,1 MPa (1 bar) ≈ 3,5 l/min** **0,3 MPa (3 bar) ≈ 5,5 l/min**		

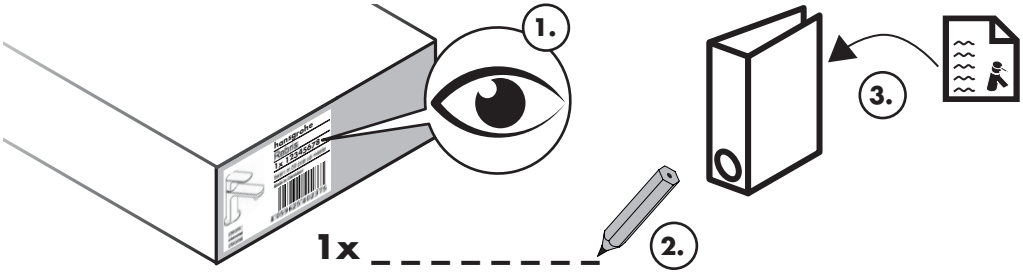

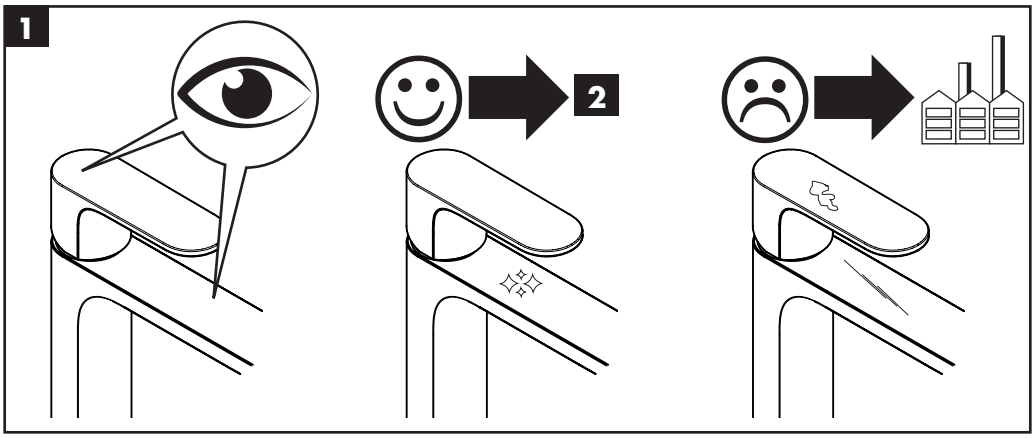
1
2

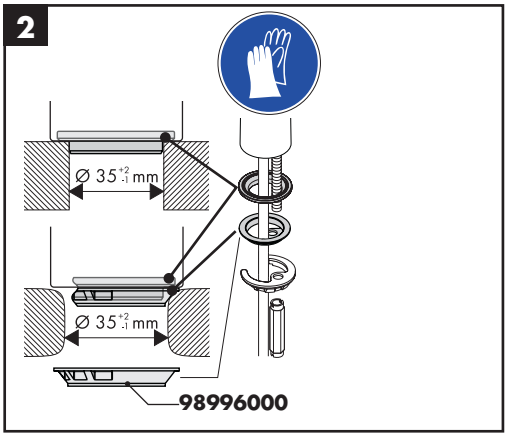
2
Ø 35 +3 mm
Ø 35 +2 mm
98996000

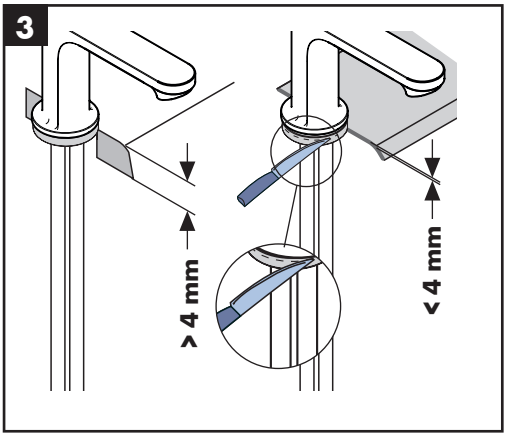
3
> 4 mm
< 4 mm

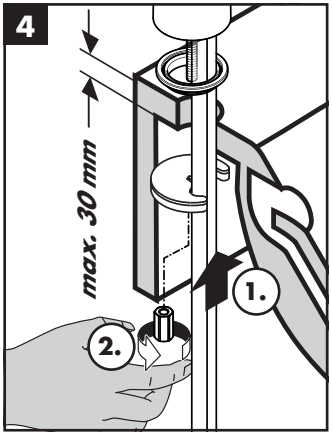
4
max. 30 mm
1.
2.

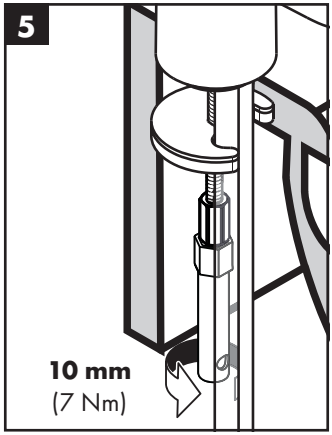
5
10 mm
(7 Nm)


6

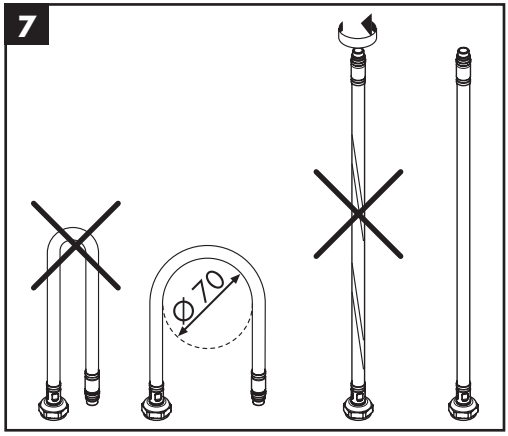

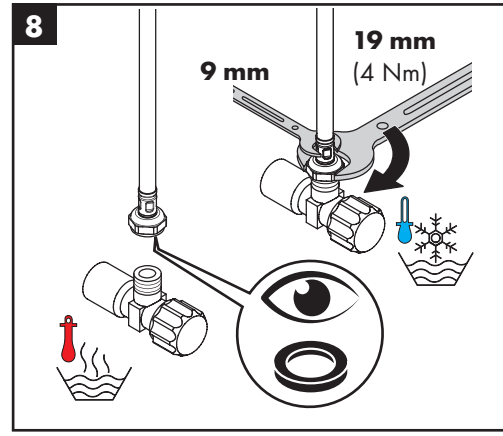

www.hansgrohe.com/search

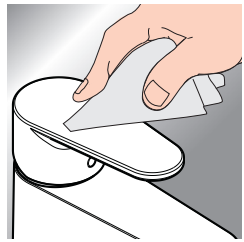





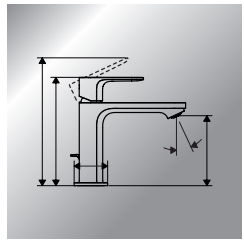

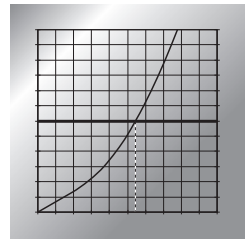

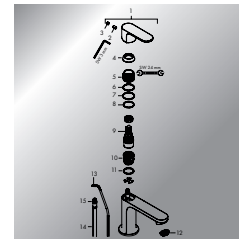

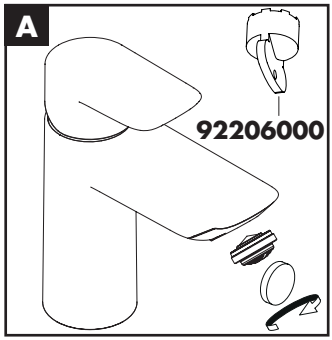

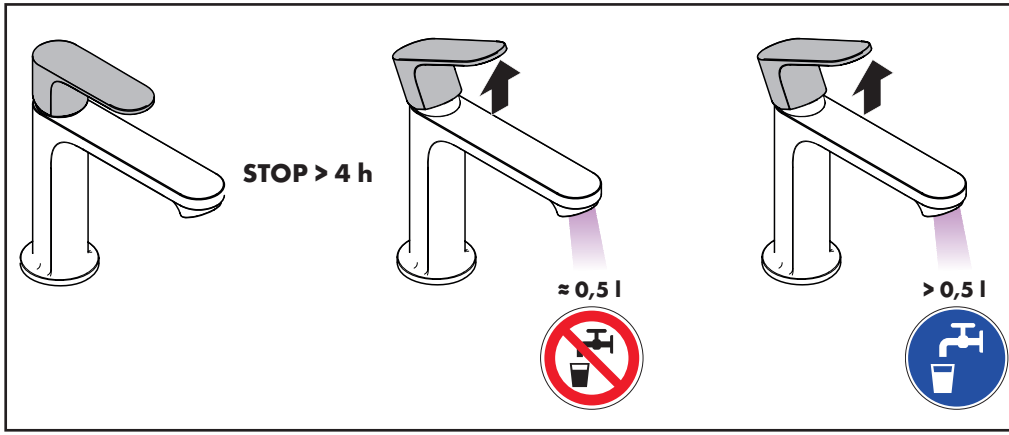

Üretici veya İthalatçı Firmanın (only for Türkiye)

Unvanı: Hansgrohe Armatür Ltd. Şti
Adresi: Maslak Mah. Yelkovan Sok. Maslak square No: 2 İç Kapı No: 104 / Sarıyer / İstanbul
Telefonu: (0-212) 273 07 30
Faks: (0-212) 273 07 40
web adresi: www.hansgrohe.com.tr

Malın

Markası: Hansgrohe
Cinsi: Sıhhi tesisat malzemesi
Garanti Süresi: 2 YIL
Azami Tamir Süresi: 20 İş günü

Genel Müdür

Zerrin Turk

Satıcı Firmanın:
Unvanı:
Adresi:
Telefonu:
Faks:
e-posta:
Fatura Tarih ve Sayısı:
Marka ve Modeli:
Teslim Tarihi ve Yeri:
Yetkilinin İmzası:
Firmanın Kaşesi:

Bu bölümü, ürünü aldığınız Yetkili Satıcı imzalayacak ve kaşeleyecektir.

Eliminação (only for Portugal)

O papel e o cartão, bem como o plástico, devem ser eliminados separadamente nos sistemas de eliminação previstos para estes materiais.

Használat (only for Hungary)

- A termékkel érintkező emberi felhasználásra szánt víz hőmérsékelte közegészségügyi szempontból a 65 °C-ot nem haladhatja meg.
- Alkalmazási terület: ivóvíz-ellátás, használati melegvíz-ellátás.
- Felszerelés után a használatba vétel előtt, illetve a rendszeres használat esetén fogyasztás előtt minden esetben javasolt a termék átöblítése. Beüzemelés után a csaptelepet át kell öblíteni, legalább 10 perc hideg, illetve melegvíz kifolyását javasoljuk. Hosszabb (legalább egy éjszakás) pangást követően legalább 2 perces kifolyatása szükséges. Az átöblítés során nyert vizet ivóvízként, illetve ételkészítési céllal felhasználni nem javasoljuk.
- Ajánlott mind a főzéshez, mind az iváshoz hideg vizet használni, és azt felmelegítve fogyasztani.
- A termék bekötésére használt flexibilis bekötőcsövek kizárólag nyilvántartásba vett termékek lehetnek.
- A csaptelepek perlátorát javasolt havonta vízkőtelenníteni. A csaptelepek tisztítása fertőtlenítése során kizárólag olyan vegyszer alkalmazhat, amely megfelel a 201/2001. (X.25.) Kormányrendelet, illetve a 38/2003. (VII.7.) ÉSzCsM-FVM-KvVM együttes rendeletben leírtaknak.
- A perlátor működési elvéből adódóan jelentős aeroszolt képez, így Legionella expoízió szempontjából fokozott kockázatott jelent. Ezért alkalmazása nem javasolt az egészségügyi intézmények fekvőbeteg ellátó szobáiban, illetve minden olyan helyen, ahol a hideg és / vagy használati melegvíz Legionella csíraszáma eléri a 49/2005. (XI.6.) EMMI rendelet alapján meghatározott beavatkozási szintet.

	P-IX	DVGW		ETA
71051000	PA-IX 39130/IO	DR0904	34557	VdS 1.42/21122
71053000	PA-IX 39129/IO	DR0904	1398	
71054000	PA-IX 39130/IO	DR0904	34557	VdS 1.42/21122
71282000	PA-IX 39156/IO	DR0904	34557	
71334000	PA-IX 39161/IO		34557	
71336000	PA-IX 39161/IO		34557	
71339000	PA-IX 39157/IO		1398	
71346000	PA-IX 39158/IO	DR0904	34557	
71347000	PA-IX 39158/IO	DR0904	34557	
71348000	PA-IX 39158/IO		34557	
71349000	PA-IX 39158/IO		34557	
71350000	PA-IX 39158/IO		34557	VdS 1.42/21122
71351000	PA-IX 39158/IO		34557	VdS 1.42/21122
71352000	PA-IX 39158/IO		34557	VdS 1.42/21122
71353000	PA-IX 39158/IO		34557	VdS 1.42/21122
71354000	PA-IX 39158/IO			
71355000	PA-IX 39158/IO			
71356000	PA-IX 39158/IO			
71357000	PA-IX 39158/IO	DR0904		
71696000	PA-IX 39156/IO			
71697000	PA-IX 39156/IO			













hansgrohe
Hansgrohe SE · Klaus-Grohe-Straße 5 - 9 · D-77761 Schiltach · Telefon +49 (0) 78 36/51-1282 · Telefax +49 (0) 7836/511440
E-Mail: info@hansgrohe.com · Internet: www.hansgrohe.com

11/2026
9.01850.03