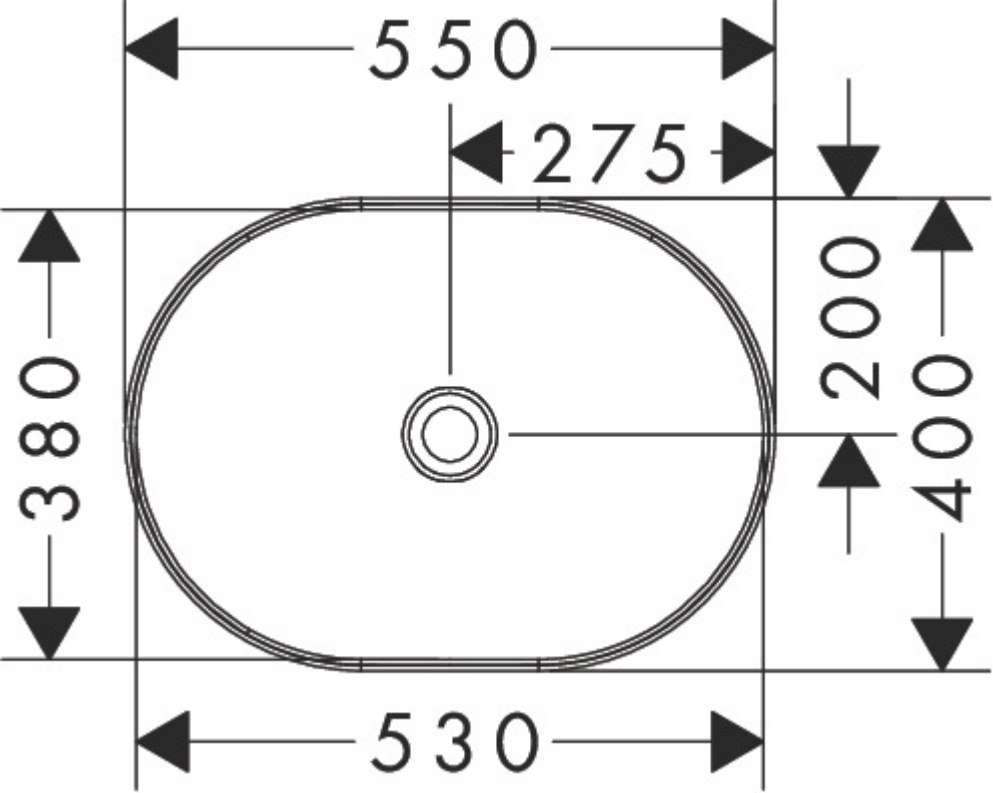
550
275
200
400
380
530