hansgrohe

DE / Gebrauchsanleitung / Montageanleitung

FR / Mode d'emploi / Instructions de montage

EN / Instructions for use / Assembly instructions

IT / Istruzioni per l'uso / Istruzioni per Installazione

ES / Modo de empleo / Instrucciones de montaje

NL / Gebruiksaanwijzing / Handleiding

DK / Brugsanvisning / Monteringsvejledning

PT / Instruções para uso / Manual de Instalación

PL / Instrukcja obsługi / Instrukcja montażu

CS / Návod k použití / Montážní návod

SK / Návod na použitie / Montážny návod

ZH / 用户手册 / 组装说明

RU / Руководство пользователя / Инструкция по монтажу

FI / Käyttöohje / Asennusohje

SV / Bruksanvisning / Monteringsanvisning

LT / Vartotojo instrukcija / Montavimo instrukcijos

HR / Upute za uporabu / Uputstva za instalaciju

RO / Manual de utilizare / Instrucțiuni de montare

EL / Οδηγίες χρήσης / Οδηγία συναρμολόγησης

SL / Navodilo za uporabo / Navodila za montažo

ET / Kasutusjuhend / Paigaldusjuhend

LV / Lietošanas pamācība / Montāžas instrukcija

SR / Uputstvo za upotrebu / Uputstvo za montažu

NO / Bruksanvisning / Montasjeveiledning

BG / Инструкция за употреба / Ръководство за монтаж

JP / 取扱説明書 / 施工説明書

UA / Інструкції з використання / Інструкція по збірці

AR / دليل الاستخدام / تعليمات التجميع

TR / Kullanım kılavuzu / Montaj kılavuzu

HU / Használati útmutató / Szerelési útmutató

HE / הוראות שימוש / הוראות הרכבה

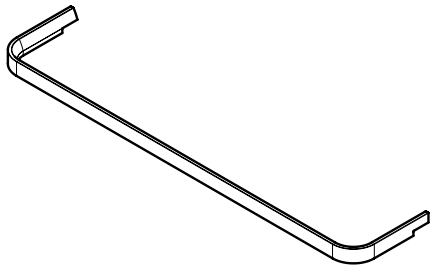

Xelu Q
54143XX0

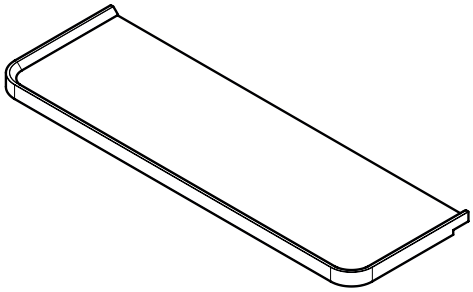

Xelu Q
54144XX0

Xelu Q 480 / **475**
54019XX0 / 54020XX0 / 54021XX0 / 54022XX0

Xelu Q 580 / **475**
54023XX0 / 54024XX0 / 54025XX0 / 54026XX0

Xelu Q 780 / **475**
54027XX0 / 54028XX0 / 54029XX0 / 54030XX0

Xelu Q 980 / **475**
54031XX0 / 54032XX0 / 54033XX0 / 54034XX0

Xelu Q 1180 / **475**
54035XX0 / 54036XX0 / 54037XX0 / 54038XX0

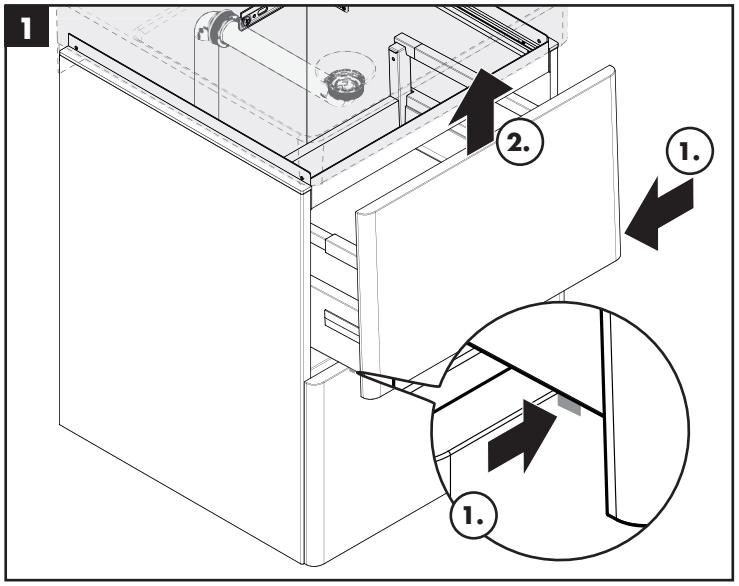

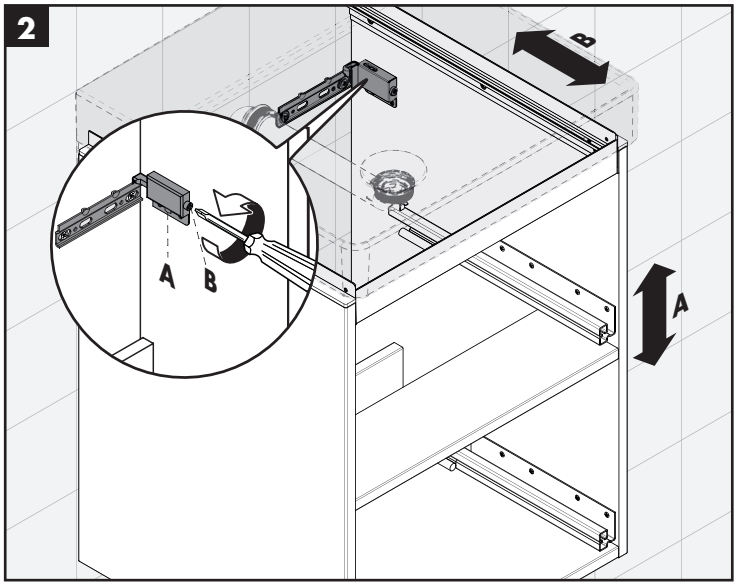

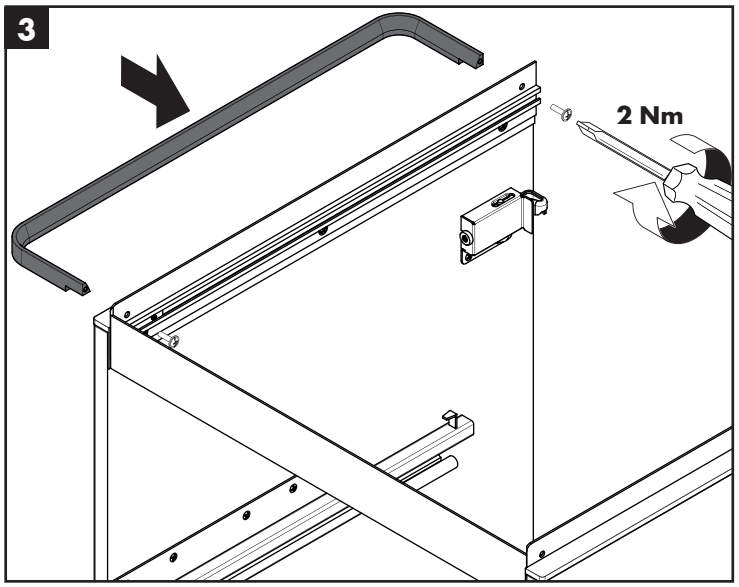

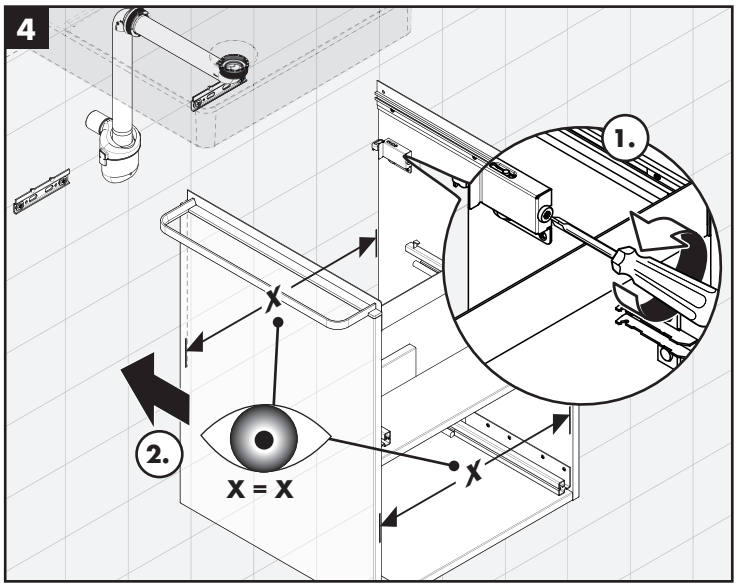

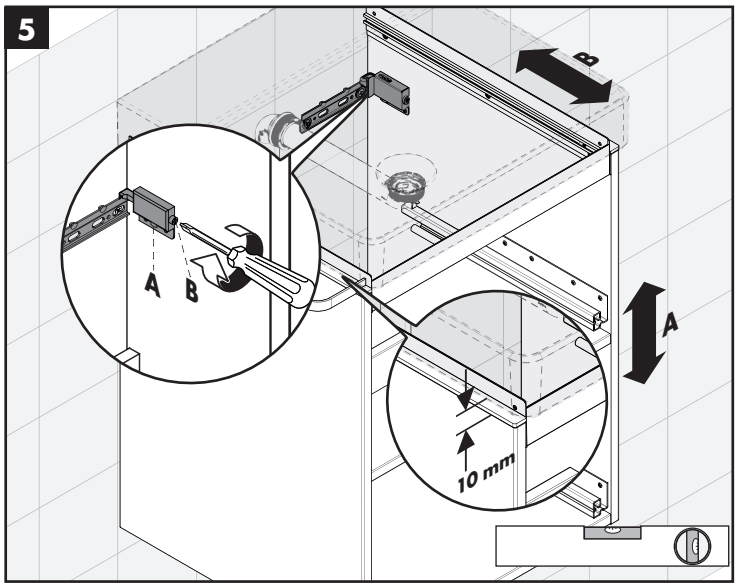

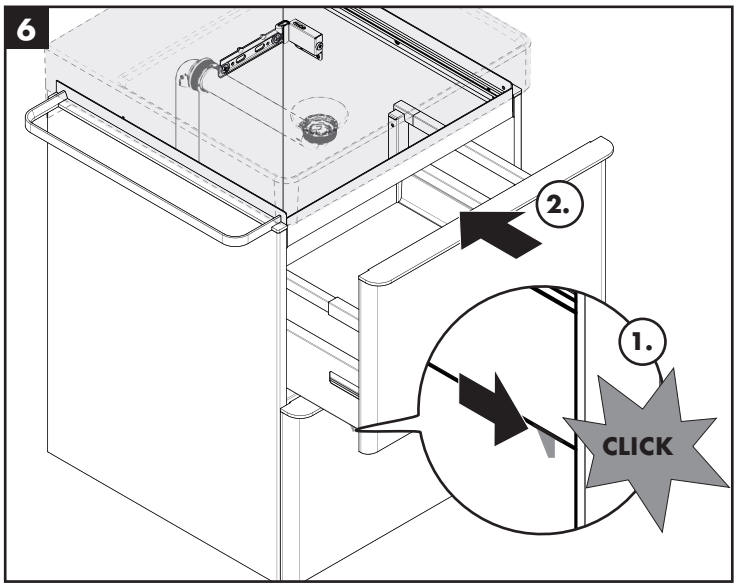

Xelu Q 780 / **550**
54054XX0 / 54055XX0 / 54056XX0 / 54057XX0

Xelu Q 980 / **550**
54058XX0 / 54059XX0 / 54060XX0 / 54061XX0

Xelu Q 1180 / **550**
54062XX0 / 54063XX0 / 54064XX0 / 54065XX0

Xelu Q 1360 / **550**
54066XX0 / 54067XX0 / 54068XX0 / 54069XX0

Xelu Q 1560 / **550**
54070XX0 / 54071XX0 / 54072XX0 / 54073XX0

Xelu Q 780 / **550**
54074XX0 / 54075XX0 / 54076XX0 / 54077XX0

Xelu Q 980 / **550**
54078XX0 / 54079XX0 / 54080XX0 / 54081XX0

Xelu Q 1180 / **550**
54082XX0 / 54083XX0 / 54084XX0 / 54085XX0

Xelu Q 1360 / **550**
54086XX0 / 54087XX0 / 54088XX0 / 54089XX0

Xelu Q 1560 / **550**
54090XX0 / 54091XX0 / 54092XX0 / 54093XX0

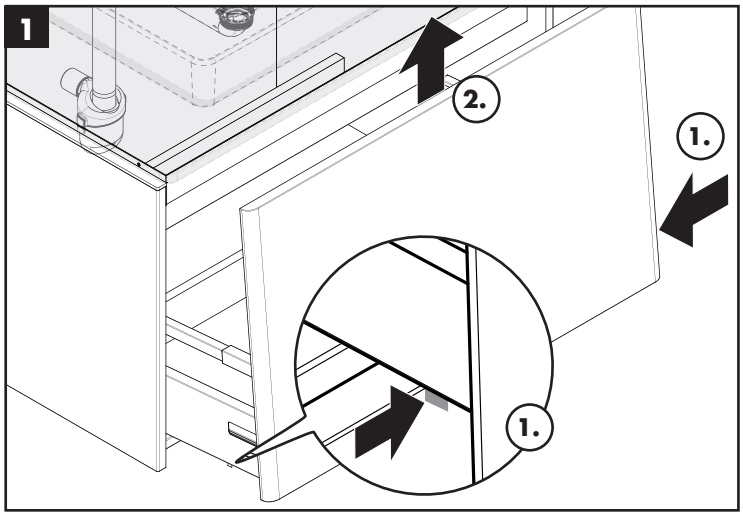

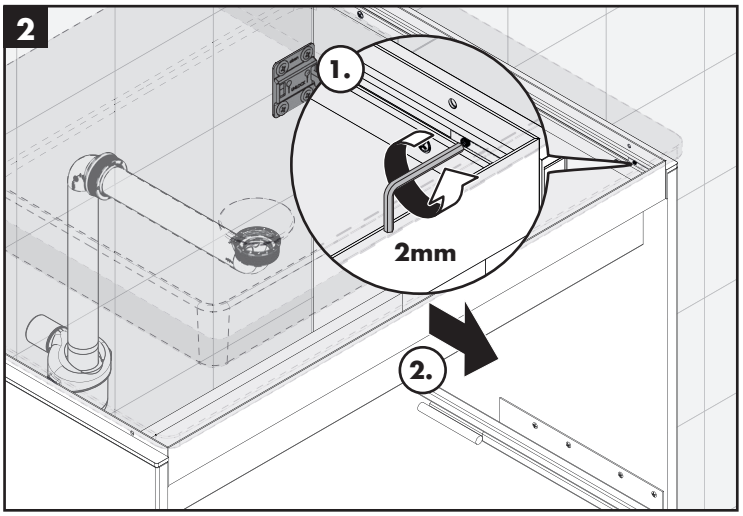

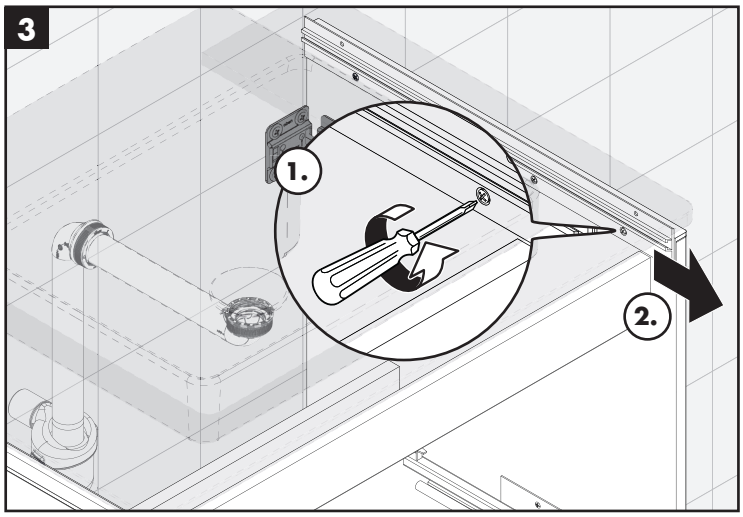

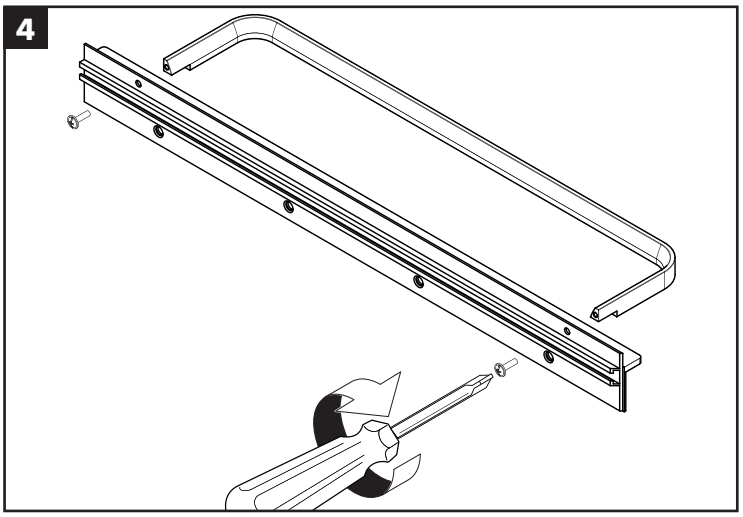

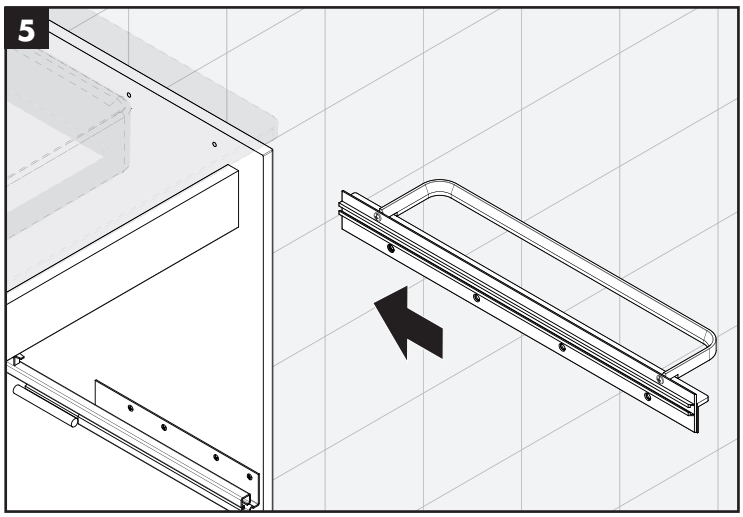

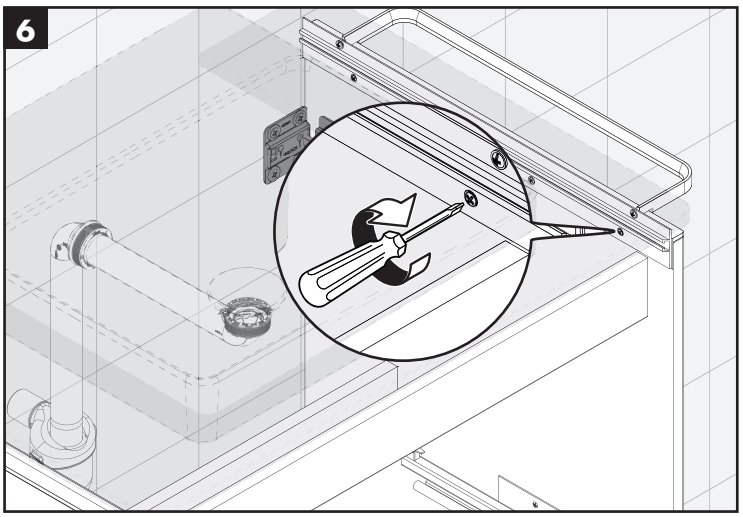

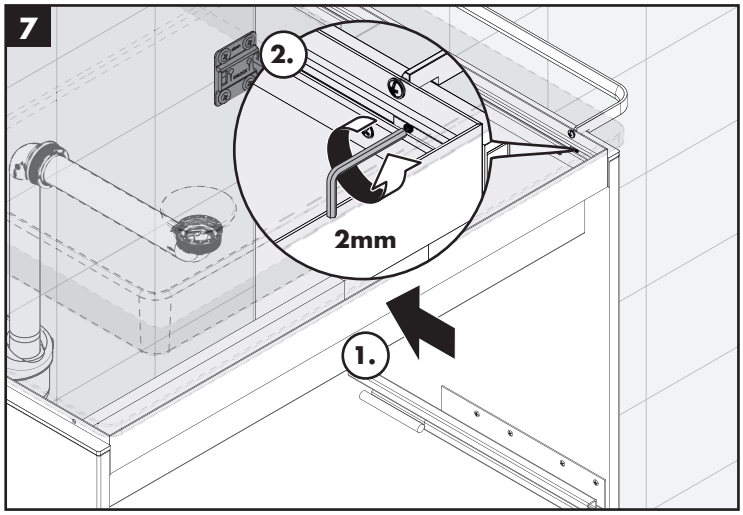

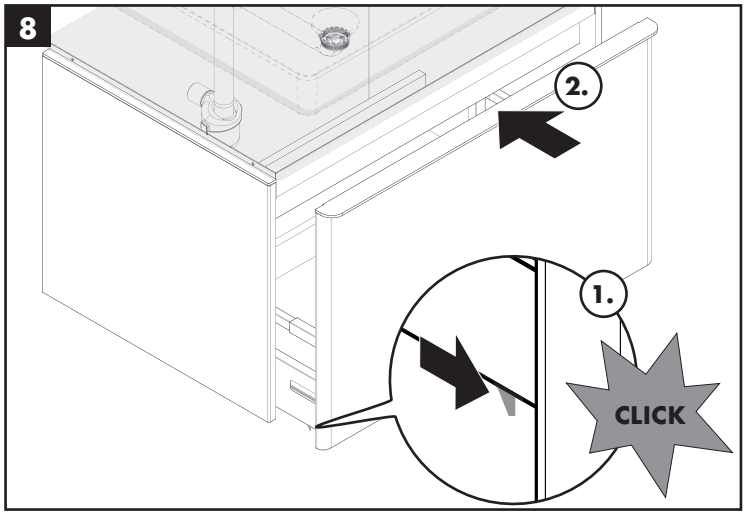

Xelu Q
54143XX0

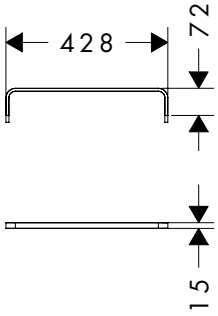

Xelu Q
54144XX0

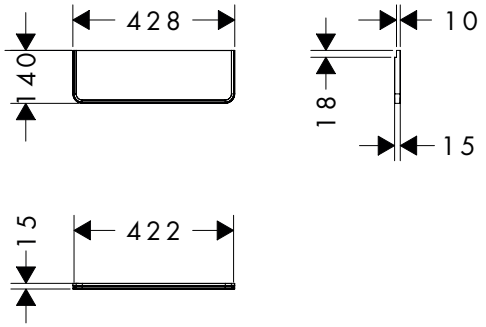

www.hansgrohe.com/cleaning-recommendation

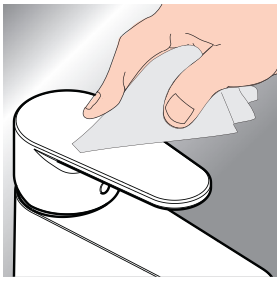



*www.hansgrohe.com/warranty



DE Reinigungsempfehlung / Garantie / Kontakt
FR Recommandation pour le nettoyage / Garanties / Contact
EN Cleaning recommendation / Warranty / Contact
IT Raccomandazione di pulizia / Garanzia / Contatto
ES Recomendaciones para la limpieza / Garantía / Contacto
NL Aanbevelingen inzake reiniging / Garantie / Contact
DK Rengøringsvejledning / Garanti / Kontakt
PT Recomendações de limpeza / Garantia / Contacto
PL Zalecenie dotyczące pielęgnacji / Gwarancja / Kontakt
CS Doporučení k čistění / Záruka / Kontakt
SK Odporúčania pre čistenie / Záruka / Kontakt
ZH 清洁指南 / 担保 / 接触
RU Рекомендации по очистке / Гарантия / Контакты
FI Puhdistussuositus / Takuu / Kosketus
SV Rengöringsrekommendationer / Garanti / Kontakt
LT Valymo rekomendacijos / Garantija / Kontaktai
HR Preporuke za čišćenje / Garancija / Kontakt
RO Recomandări pentru curățare / Garanție / Contact
EL Σύσταση καθαρισμού / Εγγύηση / επαφή
SL Priporočilo za čiščenje / Garancija / Kontakt
ET Puhastussoovitused / Garantii / Kontakt
LV Tīrīšanas ieteikumi / Garantija / Kontakti
SR Preporuke za čišćenje / Garancija / Kontakt
NO Anbefaling for rengjøring / Garanti / Kontakt
BG Препоръка за почистване / Гаранция / Контакт
JP お手入れの方法 / 保証について / ご連絡先
UA Рекомендації з чищення / Гарантія / контакт
AR توصيات التنظيف / الضمان / اتصال
TR Temizleme önerisi / Garanti / Temas
HU Tisztítási tanácsok / Garancia / érintkezés
HE המלצות לניקוי / אחריות / איש קשר

Türkçe (only for Turkish)
Garanti belgesi ve koşulları için www.hansgrohe.com.tr web sitesini ziyaret ederek; dijital garanti belgenize ulaşabilirsiniz.

Eliminação (only for Portugal)
O papel e o cartão, bem como o plástico, devem ser eliminados separadamente nos sistemas de eliminação previstos para estes materiais.

hansgrohe
Hansgrohe · Auestraße 5 - 9 · D-77761 Schiltach · Telefon +49 (0) 78 36/51-1282 · Telefax +49 (0) 7836/511440
E-Mail: info@hansgrohe.com · Internet: www.hansgrohe.com

02/2026
9.01367.01