mm

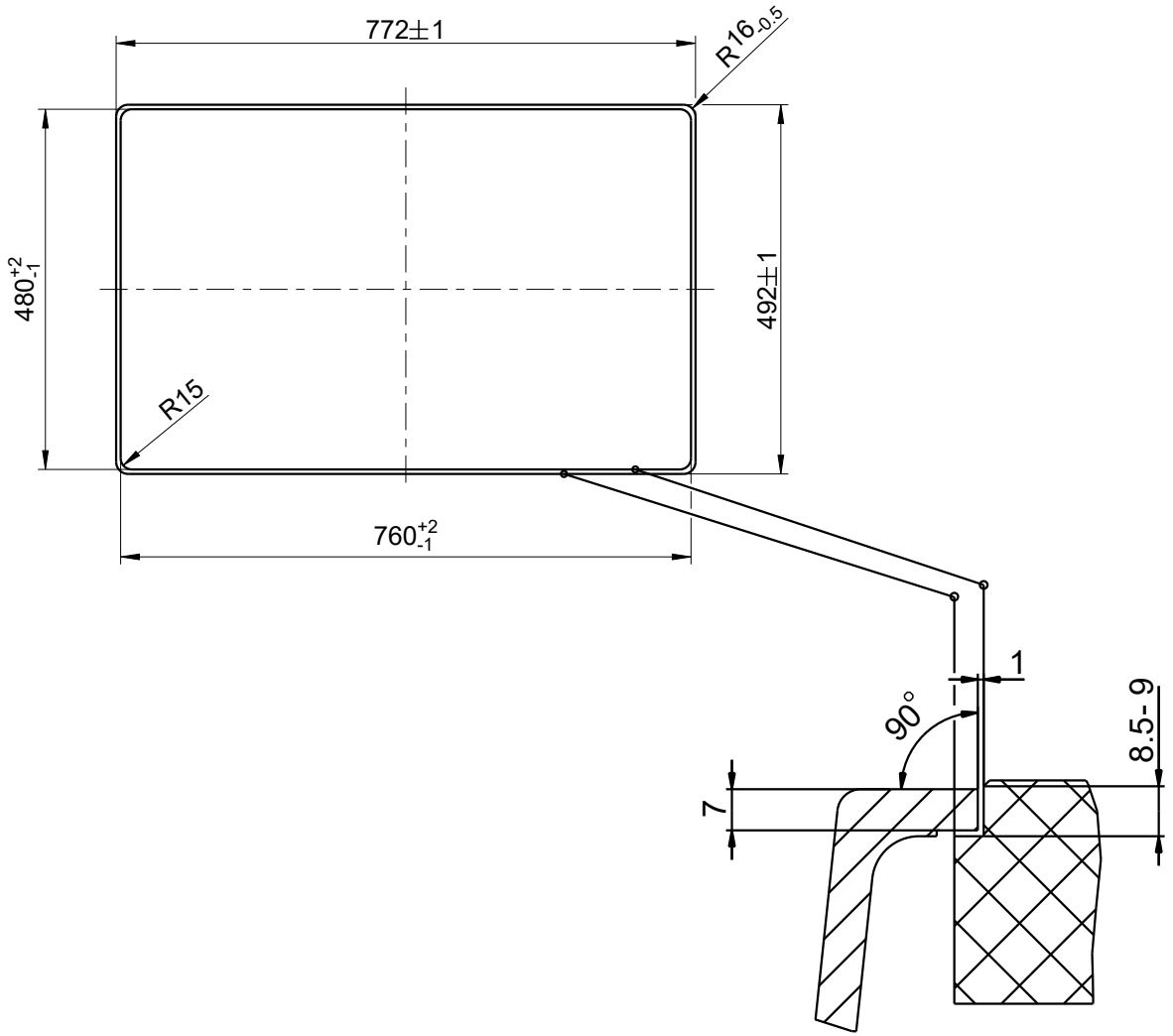

BLANCO	ELON XL 6S-F SG Ausschnitts-ZG			Änderungen vorbehalten. Aktuellste Version im Internet. Subject to modifications. Latest version on the internet.	
	SILGRANIT®	M 1:10	03/2023	elon_xl_6s-f_g_f	1000294250