AXOR

/ SPECIAL INSTRUCTIONS FOR THE USA

For USA installation, install the included waste and overflow set on the tub. Utilize a USA freestanding bathtub drain kit with a standard 1½" connection tailpiece. Freestanding bathtub drain kits are sold separately, and can be purchased in any plumbing supply store. The drain must be centered under the tub.

/ INSTRUCTIONS SPÉCIALES POUR LES USA

Pour une installation aux États-Unis, installez l'ensemble de vidange et de trop-plein inclus sur la baignoire. Utilisez une trousse de drain de baignoire autoportante américaine avec une queue de raccordement standard de 1½ po. Les trousses de drain de baignoire autoportantes sont vendues séparément et peuvent être achetées dans n'importe quel magasin de fournitures de plomberie. Le drain doit être centré sous la baignoire.

/ INSTRUCCIONES ESPECIALES PARA USA

Para la instalación en Estados Unidos, instale el juego de desborde y descarga incluido en la bañera. Utilice un kit de desagüe para bañera independiente de Estados Unidos con un tubo de conexión estándar de 1½". Los kits de desagüe para bañeras independientes se venden por separado y pueden adquirirse en cualquier tienda de suministros de plomería. El desagüe debe estar centrado debajo de la bañera.

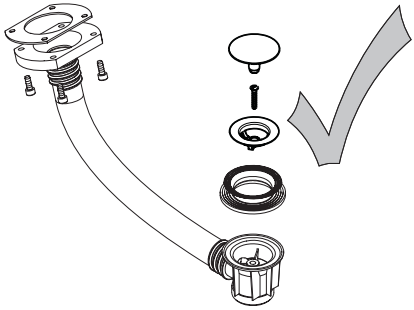

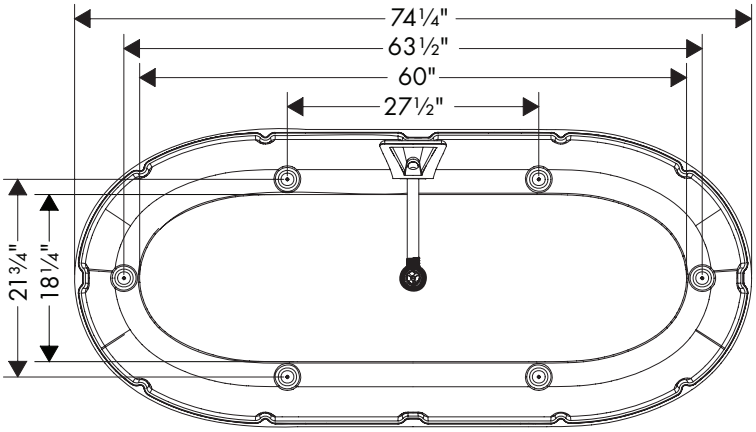

AXOR

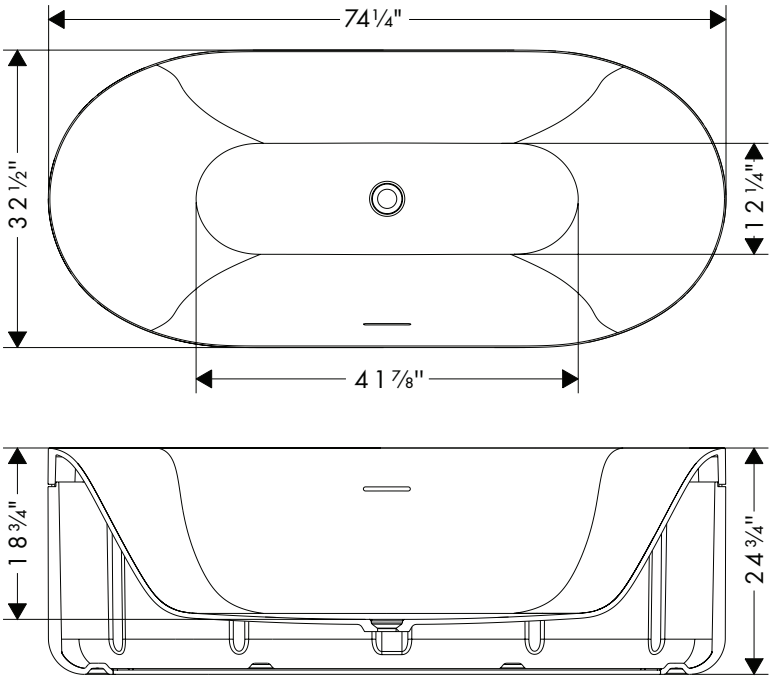

AXOR / Hansgrohe SE
Klaus-Grohe-Str. 5-9
77761 Schiltach
Deutschland

info@axor-design.com
axor-design.com

1/2024
9.01524.01 R01