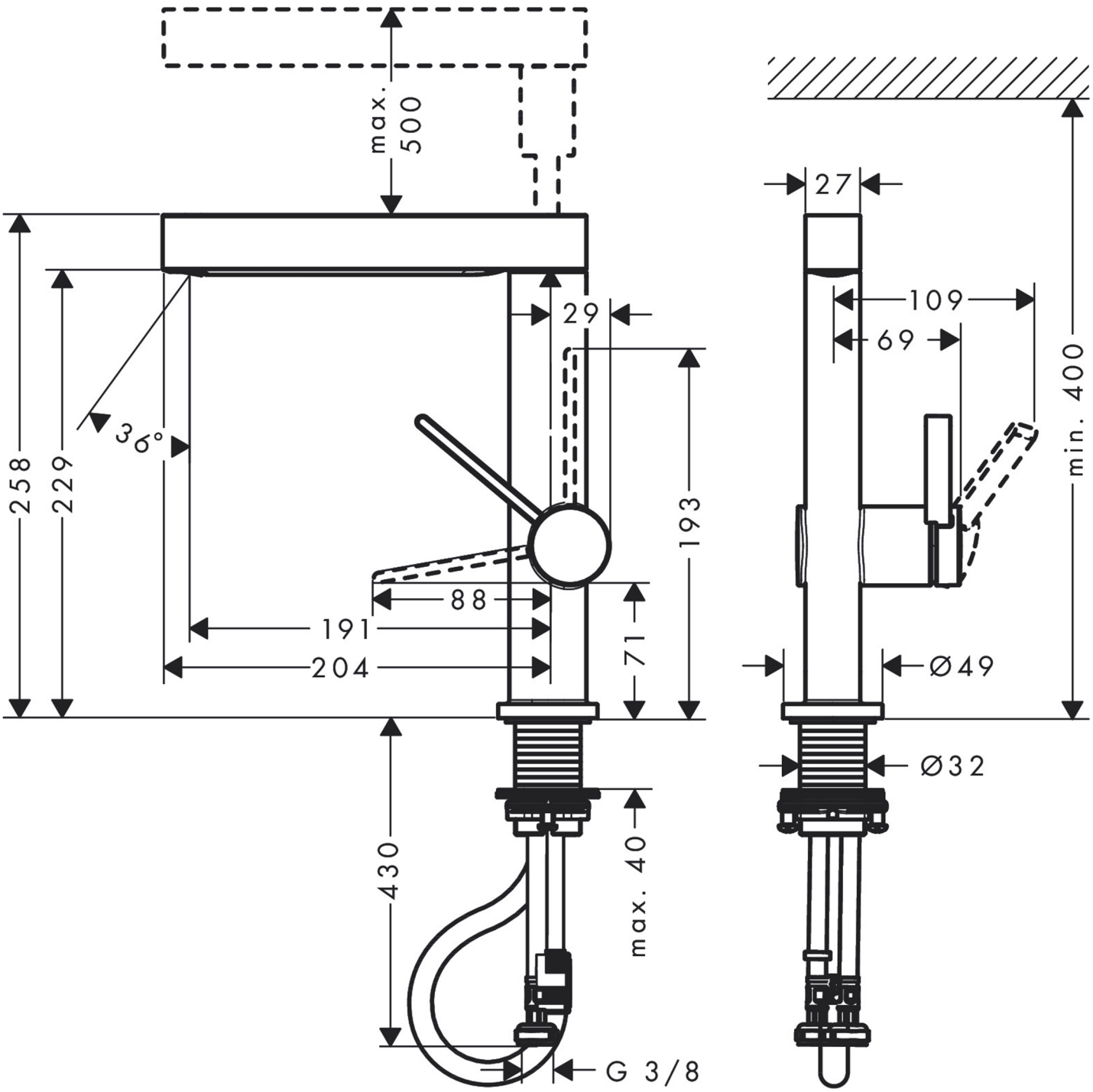
max. 500
258
229
36°
29
193
88
191
204
71
430
max. 40
G 3/8
27
109
69
min. 400
Ø49
Ø32