Marke	hansgrohe
Artikelname	**Finoris** Einhebel-Waschtischmischer 230 mit Ausziehbrause, 2jet und Push-Open Ablaufgarnitur
Art.-Nr.	76063000
Oberfläche	Chrom

reddot winner 2021

DESIGN AWARD 2021

GERMAN DESIGN AWARD GOLD 2022

Produktbild

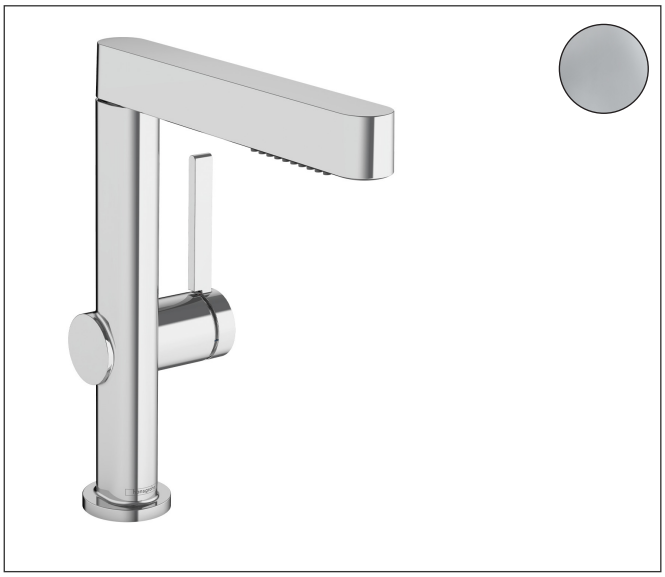

Maßzeichnung

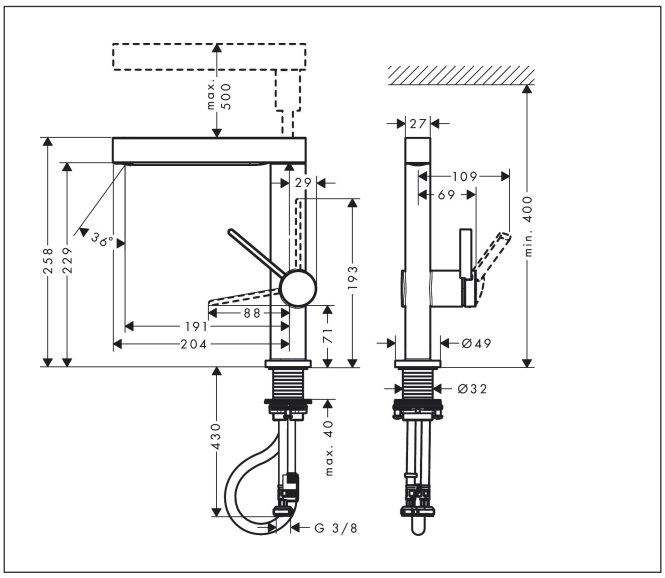

Merkmale

- besteht aus: Einhebel-Waschtischmischer, Ablaufgarnitur
- ComfortZone: 230
- Ausladung: 191 mm
- Auslaufhöhe: 229 mm
- Griffvariante: Pingriff
- Strahlart: Laminarstrahl, PowderRain
- Strahlumstellung durch Tastendruck und Strahlrückstellung automatisch durch Schließen der Armatur
- Auszugslänge bis zu: 50 cm
- Oberfläche Strahlscheibe: graphit
- maximale Durchflussmenge bei 3 bar: 5 l/min
- Keramikmischsystem
- Temperaturbegrenzung einstellbar
- Push-Open Ablaufgarnitur G 1¼
- Material Ablaufgarnitur: Metall
- Anschlussart: G ⅜ Anschlussschläuche
- Anschlussgröße: DN15
- Rückflussverhinderer
- EU-Taxonomie: max. 6 l/min - wesentlicher Beitrag (SC) möglich

Technologie

Pull-out Faucet | Comfort Zone | Quick Clean | EcoSmart

Zertifikate

DIN DVGW CERT

Marke	hansgrohe
Artikelname	**Finoris** Einhebel-Waschtischmischer 230 mit Ausziehbrause, 2jet und Push-Open Ablaufgarnitur
Art.-Nr.	76063000
Oberfläche	Chrom

Durchflussdiagramm

