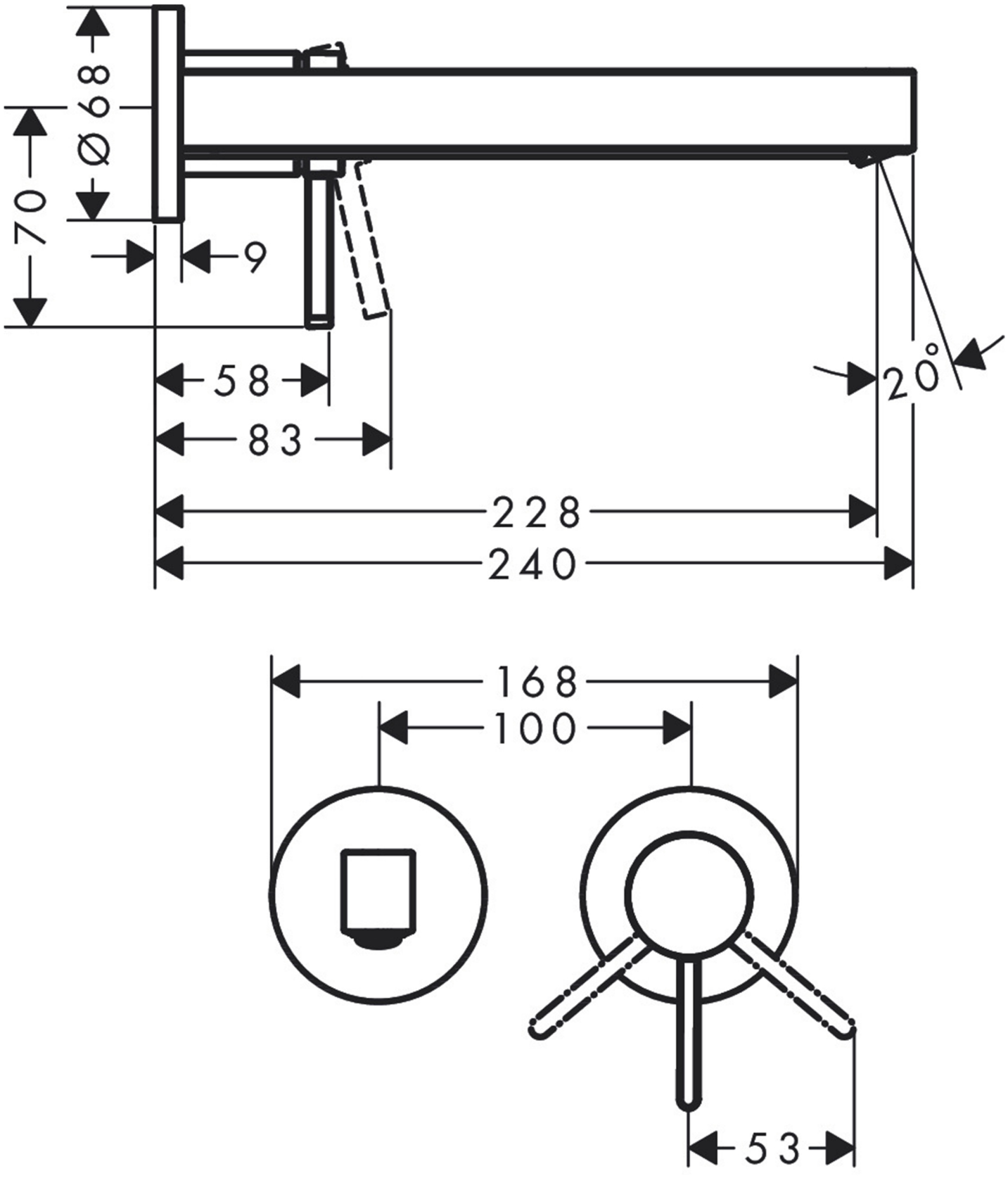
Ø68
70
9
58
83
228
240
20°
168
100
53