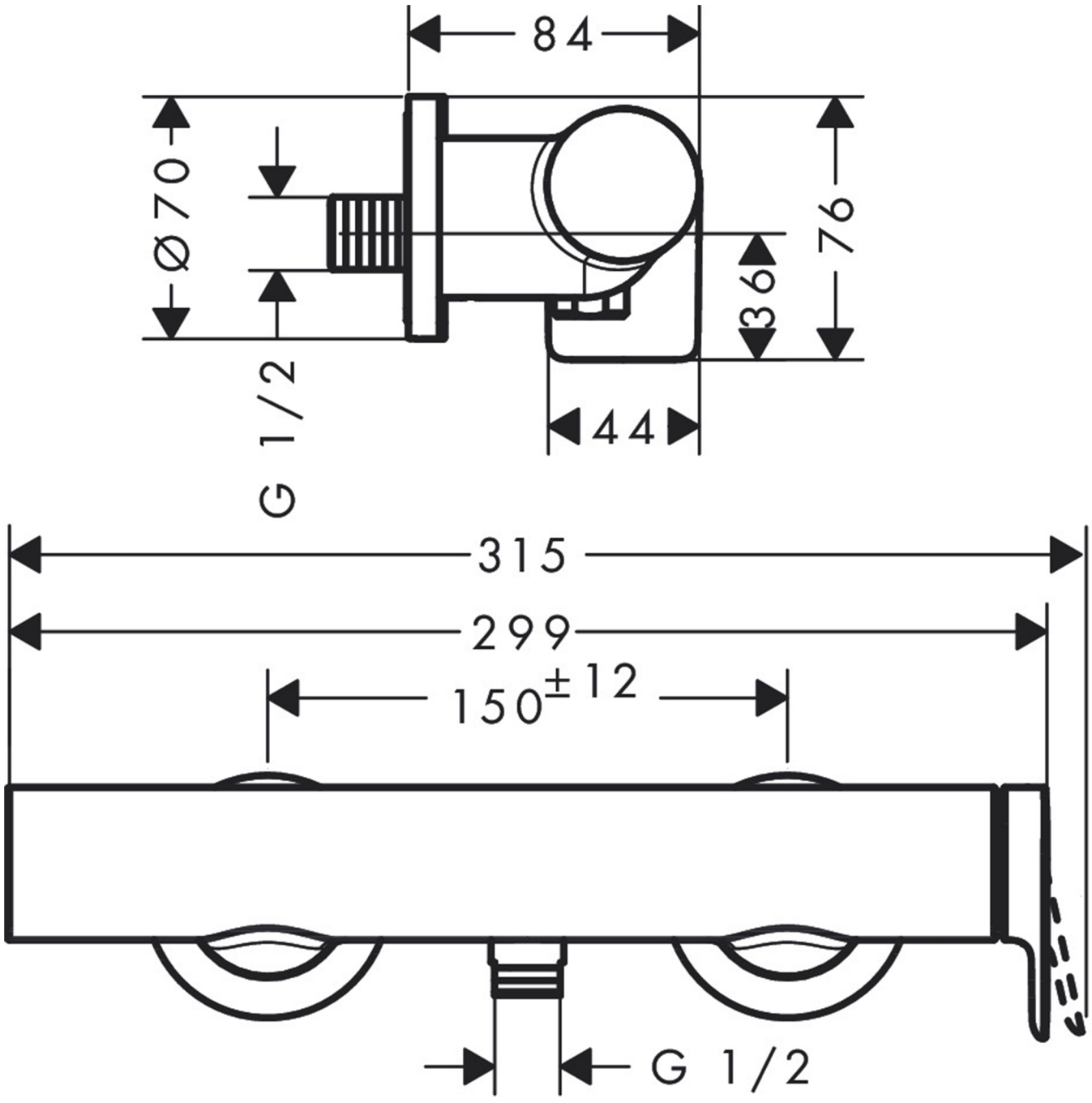
84
Ø70
76
36
G 1/2
44
315
299
150±12
G 1/2