Marke	hansgrohe
Artikelname	**Vivenis** Einhebel-Wannenmischer Original Aufputz
Art.-Nr.	75423700
Oberfläche	Mattweiß
Pos.	1

Produktbild



Maßzeichnung

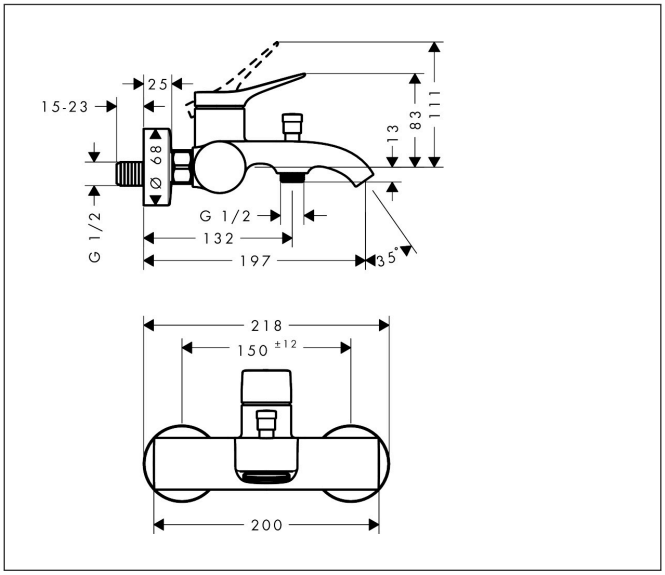

Merkmale

- 2 Verbraucher
- Ausladung: 197 mm
- Stichmaß: 150 ± 12 mm
- Strahlart Armatur: WaterfallStream
- Keramikmischsystem
- Temperaturbegrenzung einstellbar
- Eigensicher gegen Rückfließen, nach DIN EN 1717
- mit Schalldämpfer
- für Durchlauferhitzer geeignet
- Anschlussgröße: DN15
- Anschlussart: S-Anschlüsse
- Wandmontage
- min. Betriebsdruck: 1 bar
- max. Betriebsdruck: 10 bar

Technologie

AirPower