hansgrohe

- **DE** Montageanleitung
- **FR** Instructions de montage
- **EN** Assembly instructions
- **IT** Istruzioni per Installazione
- **ES** Instrucciones de montaje
- **NL** Handleiding
- **DK** Monteringsvejledning
- **PT** Manual de Instalación
- **PL** Instrukcja montażu
- **CS** Montážní návod
- **SK** Montážny návod
- **ZH** 组装说明
- **RU** Инструкция по монтажу
- **FI** Asennusohje
- **SV** Monteringsanvisning
- **LT** Montavimo instrukcijos
- **HR** Uputstva za instalaciju
- **RO** Instrucțiuni de montare
- **EL** Οδηγία συναρμολόγησης
- **SL** Navodila za montažo
- **ET** Paigaldusjuhend
- **LV** Montāžas instrukcija
- **SR** Uputstvo za montažu
- **NO** Montasjeveiledning
- **BG** Инструкция за употреба
- **JP** 施工説明書
- **UA** Інструкція по збірці
- **AR** تعليمات التجميع
- **TR** Montaj kılavuzu
- **HU** Szerelési útmutató
- **HE** הוראות הרכבה

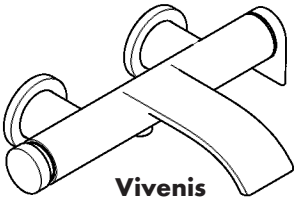

Vivenis
75420XX0

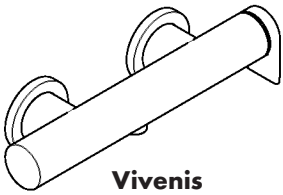

Vivenis
75620XX0

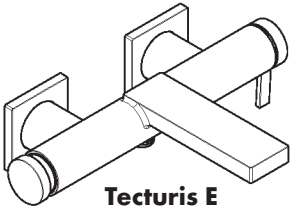

Tecturis E
73420XX0

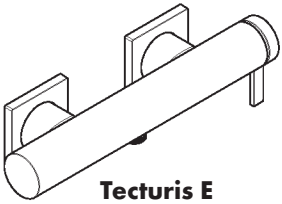

Tecturis E
73620XX0



P	max. 1 MPa (10 bar)	0,1 - 0,5 MPa (1 - 5 bar)	☺
T	max. 60 °C	< 50 °C	☺

EN 1717 | EN 806 | DIN 1988

Vivenis 75420XX0

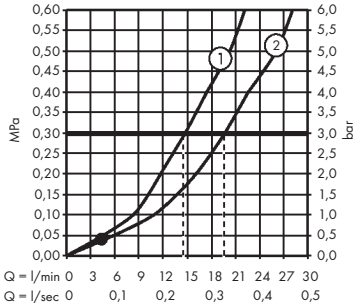

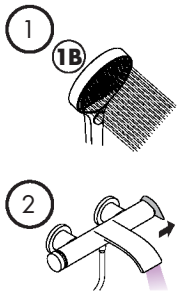

Vivenis 75620XX0

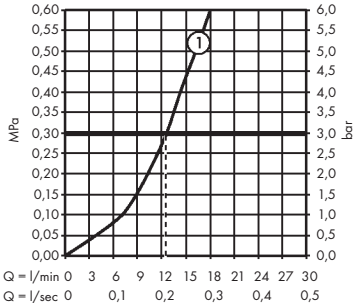

Tecturis E 73420XX0

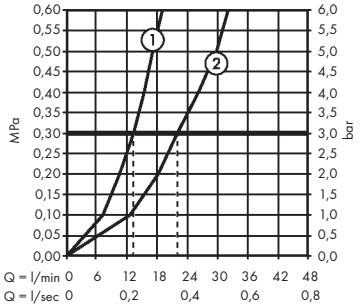

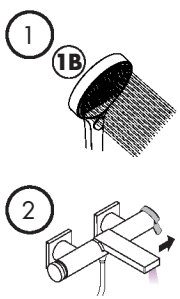

Tecturis E 73620XX0

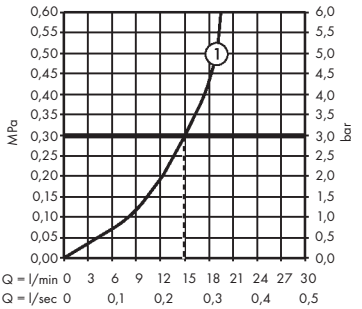

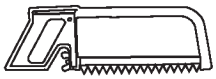





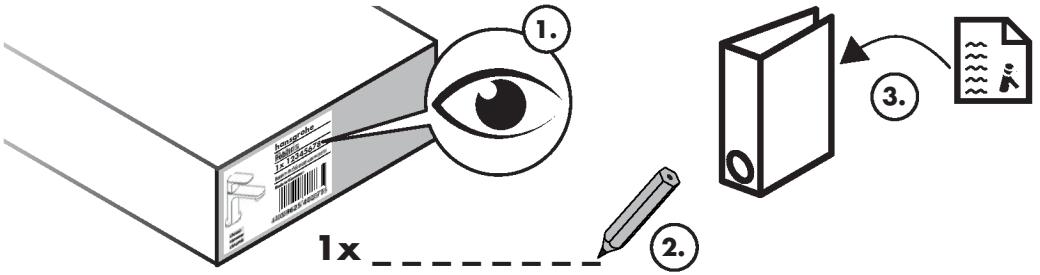

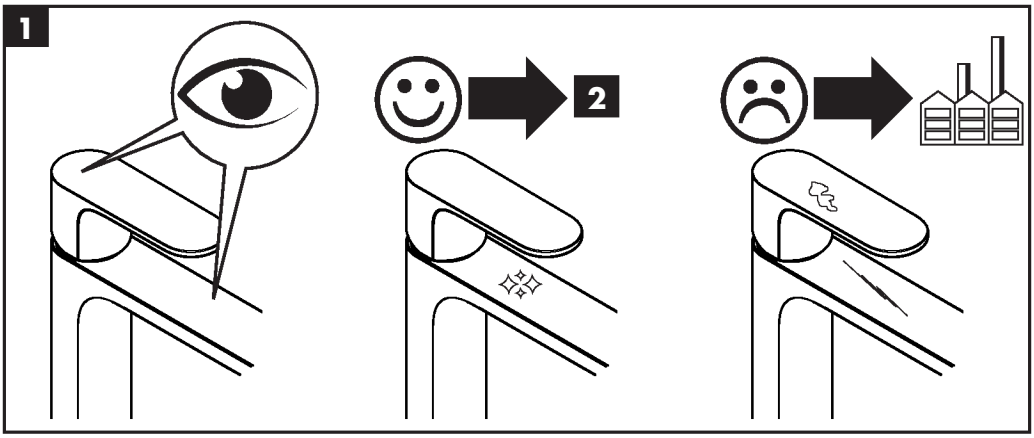
1
2

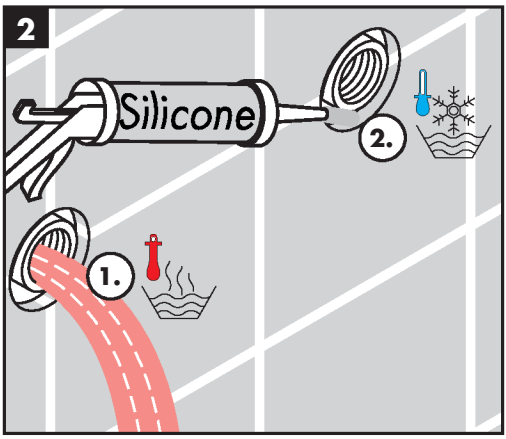
2
Silicone
2.
1.

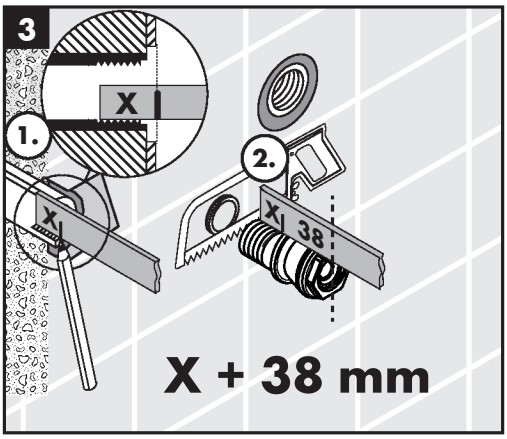
3
X
1.
2.
X
X
38
X + 38 mm

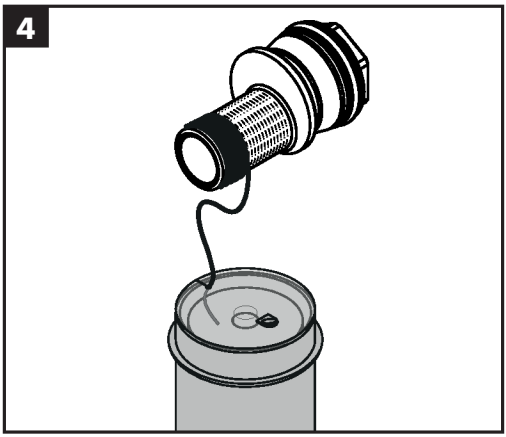
4

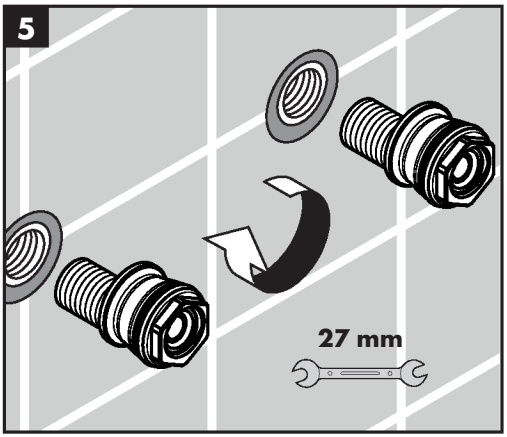
5
27 mm

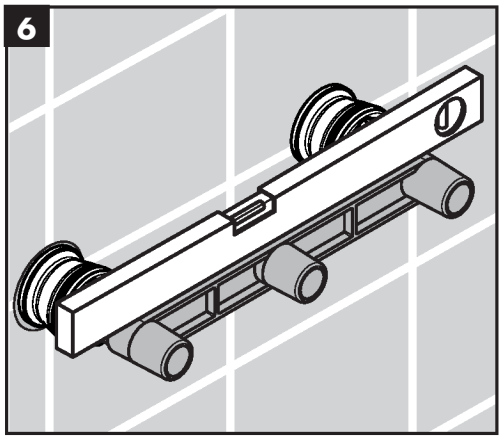
6

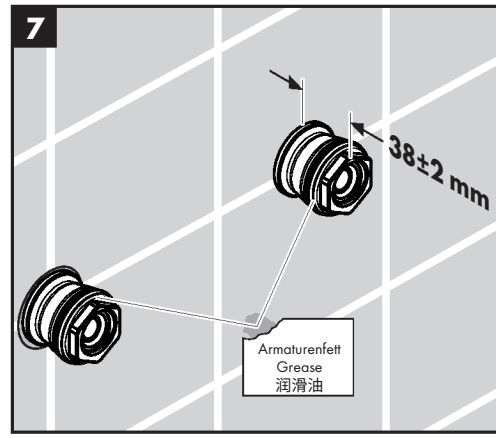
7
38±2 mm
Armaturenfett
Grease
润滑油

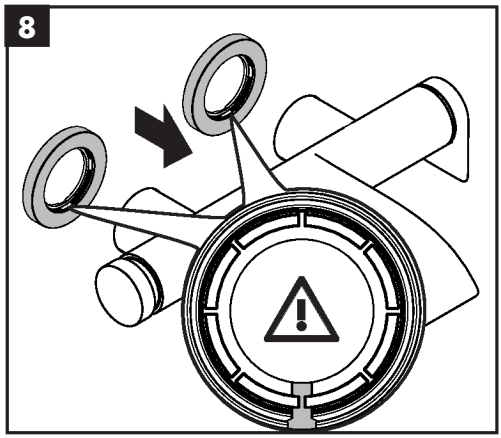
8

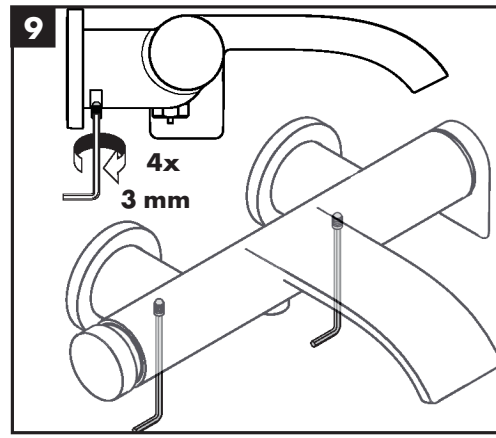
9
4x
3 mm

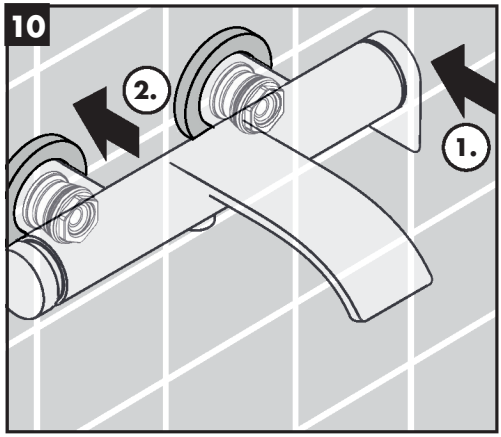
10
2.
1.

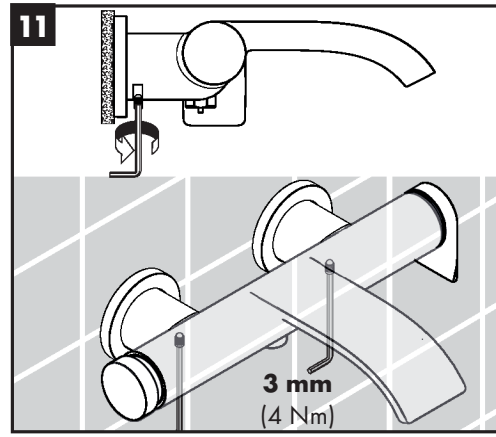
11
3 mm
(4 Nm)

EN 806-5

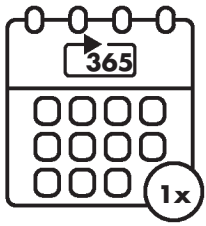

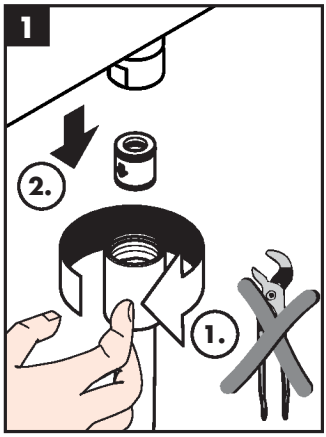

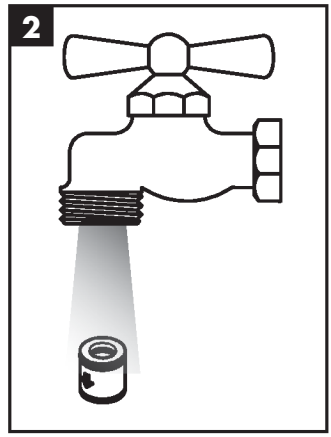

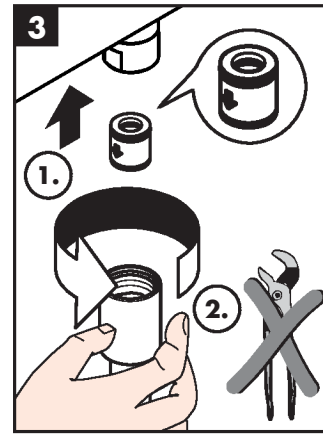

www.hansgrohe.com/search



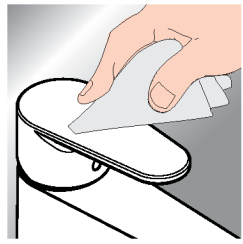



*www.hansgrohe.com/warranty





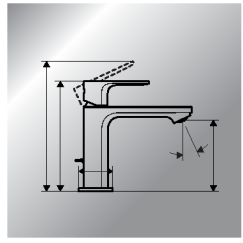

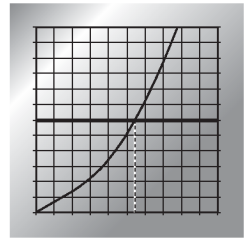

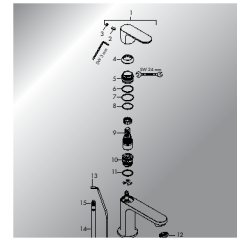

Üretici veya İthalatçı Firmanın (only for Türkiye)

Unvanı: Hansgrohe Armatür Ltd. Şti
Adresi: Fulya Mahallesi Bahçeler Sokak Efe han 20/C Mecidiyeköy Şişli İstanbul
Telefonu: (0-212) 273 07 30
Faks: (0-212) 273 07 40
web adresi: www.hansgrohe.com.tr

Malın

Markası: Hansgrohe
Cinsi: Sıhhi tesisat malzemesi
Garanti Süresi: 2 YIL
Azami Tamir Süresi: 20 İş günü

Genel Müdür

Albert Emlek
Satıcı Firmanın:
Unvanı:
Adresi:
Telefonu:
Faks:
e-posta:
Fatura Tarih ve Sayısı:
Marka ve Modeli:
Teslim Tarihi ve Yeri:
Yetkilinin İmzası:
Firmanın Kaşesi:
Bu bölümü, ürünü aldığınız Yetkili Satıcı imzalayacak ve kaşeleyecektir.

Eliminacao (only for Portugal)

O papel e o cartão, bem como o plástico, devem ser eliminados separadamente nos sistemas de eliminação previstos para estes materiais.

Használat (only for Hungary)

- A termékkel érintkező emberi felhasználásra szánt víz hőmérsékelte közegészségügyi szempontból a 65 °C-ot nem haladhatja meg.
- Alkalmazási terület: ivóvíz-ellátás, használati melegvíz-ellátás.
- Felszerelés után a használatba vétel előtt, illetve a rendszeres használat esetén fogyasztás előtt minden esetben javasolt a termék átöblítése. Beüzemelés után a csaptelepet át kell öblíteni, legalább 10 perc hideg, illetve melegvíz kifolyását javasoljuk. Hosszabb (legalább egy éjszakás) pangást követően legalább 2 perces kifolyatása szükséges. Az átöblítés során nyert vizet ivóvízként, illetve ételkészítési céllal felhasználni nem javasoljuk.
- Ajánlott mind a főzéshez, mind az iváshoz hideg vizet használni, és azt felmelegítve fogyasztani.
- A termék bekötésére használt flexibilis bekötőcsövek kizárólag nyilvántartásba vett termékek lehetnek.
- A csaptelepek perlátorát javasolt havonta vízkőtelenníteni. A csaptelepek tisztítása fertőtlenítése során kizárólag olyan vegyszer alkalmazhat, amely megfelel a 201/2001. (X.25.) Kormányrendelet, illetve a 38/2003. (VII.7.) ÉSzCsM-FVM-KvVM együttes rendeletben leírtaknak.
- A perlátor működési elvéből adódóan jelentős aeroszolt képez, így Legionella expoízió szempontjából fokozott kockázatott jelent. Ezért alkalmazása nem javasolt az egészségügyi intézmények fekvőbeteg ellátó szobáiban, illetve minden olyan helyen, ahol a hideg és / vagy használati melegvíz Legionella csíraszáma eléri a 49/2005. (XI.6.) EMMI rendelet alapján meghatározott beavatkozási szintet.

	DVGW		ETA
75420XX0	DM0706	1728	
75620XX0	DM0706	1728	
73420XX0	DO0493	1728	
73620XX0	DO0493	1728	