Marke	hansgrohe
Artikelname	**DuoTurn S** Mischer Unterputz für 2 Verbraucher
Art.-Nr.	75418000
Oberfläche	Chrom
Pos.	1

Produktbild



Maßzeichnung

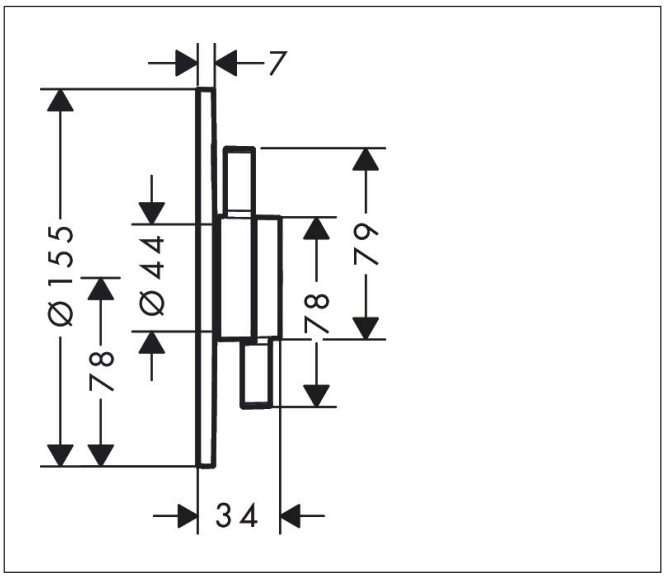

Merkmale

- 2 Verbraucher
- Mengensteuerung und Umsteller für 2 Verbraucher
- maximale Durchflussmenge bei 3 bar: 29,5 l/min
- maximale Durchflussmenge bei 1 bar: 15 l/min
- Durchflussmenge oberer Abgang: 29,5 l/min
- Keramikmischsystem für Temperatursteuerung, Ab-/ Umstellventil
- Geräuschgruppe: I
- Durchflussklasse: C, B
- einfache Installation durch vormontierten Funktionsblock
- Griffe immer auf der gleichen Höhe unabhängig der Einbautiefe des Grundkörpers
- Rosette nachträglich um +/- 3° ausrichtbar
- Material Rosette: Kunststoff
- Material Griffe: Metall
- min. Betriebsdruck: 1 bar
- max. Betriebsdruck: 10 bar
- Mischer wird geliefert mit Tasten Rain klein, Rain groß, Handbrause, Schwall und Wanne
- Anschlussart: Grundkörper iBox universal 2 (# 01500180)
- Durchflussmenge unterer Abgang: 29,5 l/min

Technologie

Water Flow Control

Marke	hansgrohe
Artikelname	**DuoTurn S** Mischer Unterputz für 2 Verbraucher
Art.-Nr.	*75418000*
Oberfläche	Chrom
Pos.	1

Durchflussdiagramm

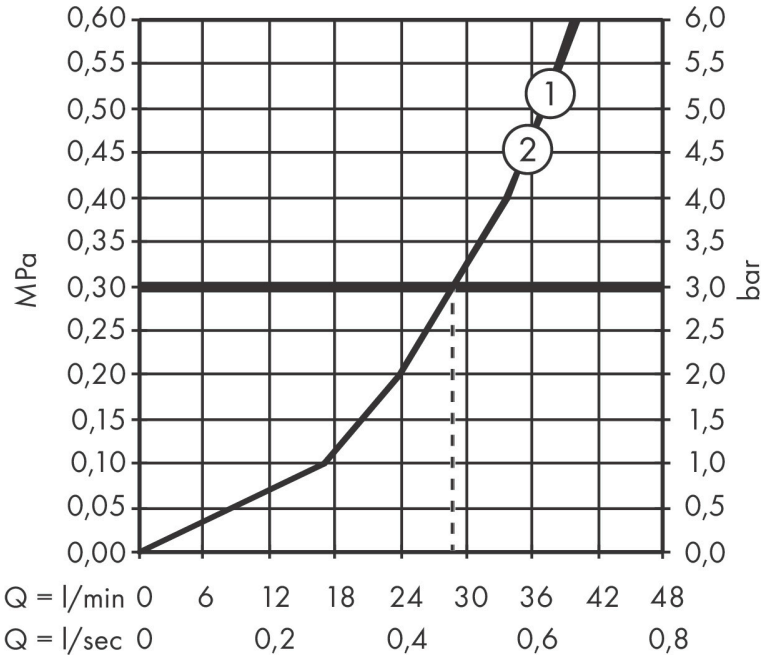

Marke	hansgrohe
Artikelname	**DuoTurn S** Mischer Unterputz für 2 Verbraucher
Art.-Nr.	75418000
Oberfläche	Chrom
Pos.	1

Explosionszeichnung für Baujahr: >09/23

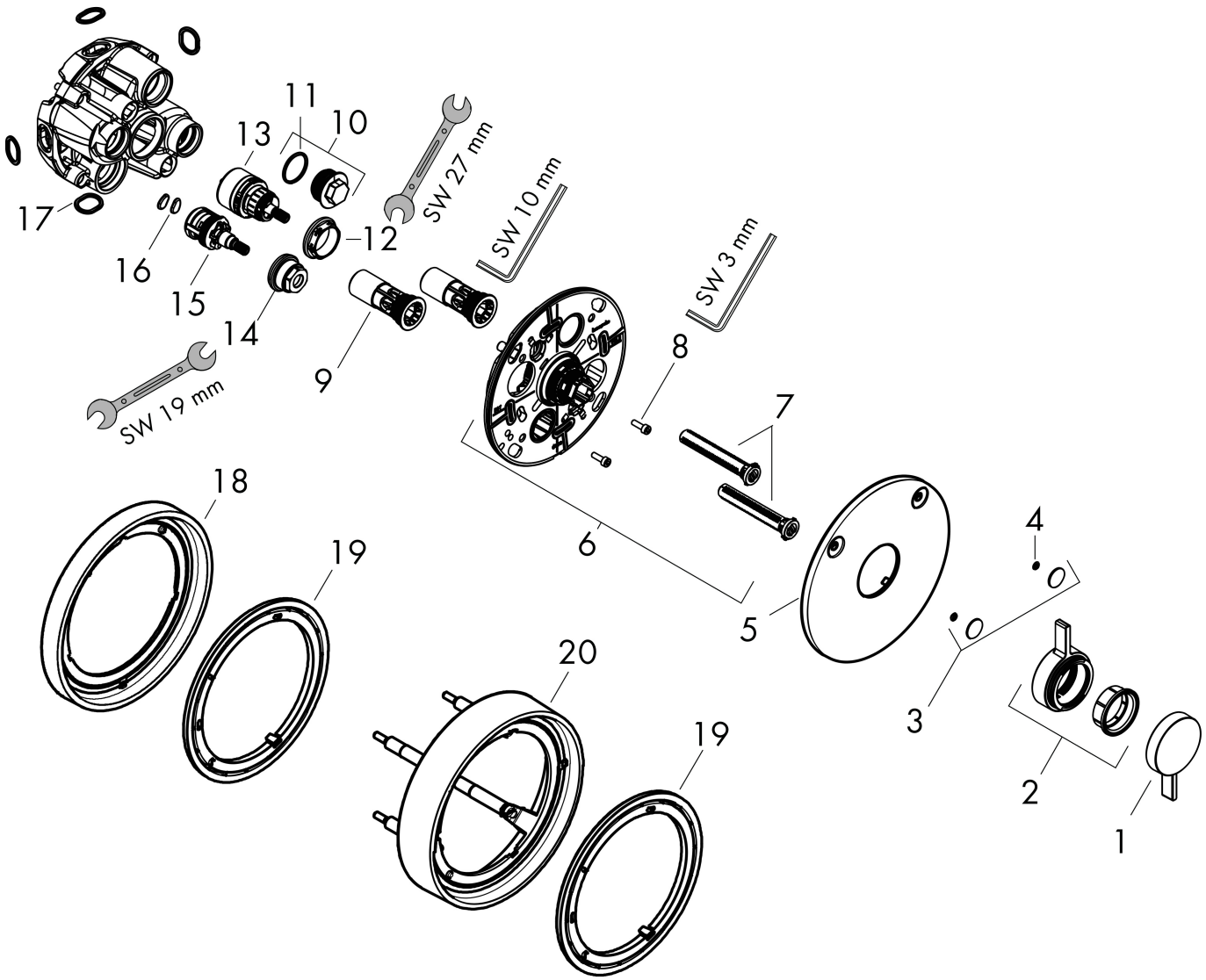

Marke	hansgrohe
Artikelname	**DuoTurn S** Mischer Unterputz für 2 Verbraucher
Art.-Nr.	75418000
Oberfläche	Chrom
Pos.	1

Ersatzteilliste für Baujahr: >09/23

Pos.	Beschreibung	Art.nr.
1	Griff	94913000
2	Ventilgriff	94914000
3	Symbole-Set	94924000
4	O-Ring 3,1x1,6	94927000
5	Rosette	94917000
6	Trägerrosette	94918000
7	Ausgleichsset	94930000
8	Zylinderschraube M4x12	94929000
9	Serviceeinheit	94928000
10	Stopfen	94919000
11	O-Ring 22x2	98185000
12	Mutter	98913000
13	Kartusche kpl.	98303000
14	Mutter	92853000
15	Absperreinheit inkl. Umsteller	94716000
16	Schmutzfangsieb	94920000
17	O-Ring 16x2,5	98134000
18	Verlängerung 5 mm	13614000
19	Adapter für Verlängerung	13631000
20	Verlängerung 22 mm	13624000
a	Grundset	01500180
b	Verlängerung 25 - 75 mm	13632000
c	Verlängerung 25 mm	13638000
d	Sicherungskombination nach EN 1717	13077000