| | |
|---|---|
| Marke | hansgrohe |
| Artikelname | **Vivenis** Einhebel-Waschtischmischer 250 CoolStart für Aufsatzwaschtische ohne Ablaufgarnitur |
| Art.-Nr. | 75045670 |
| Oberfläche | Mattschwarz |
| Pos. | 1 |

## Produktbild

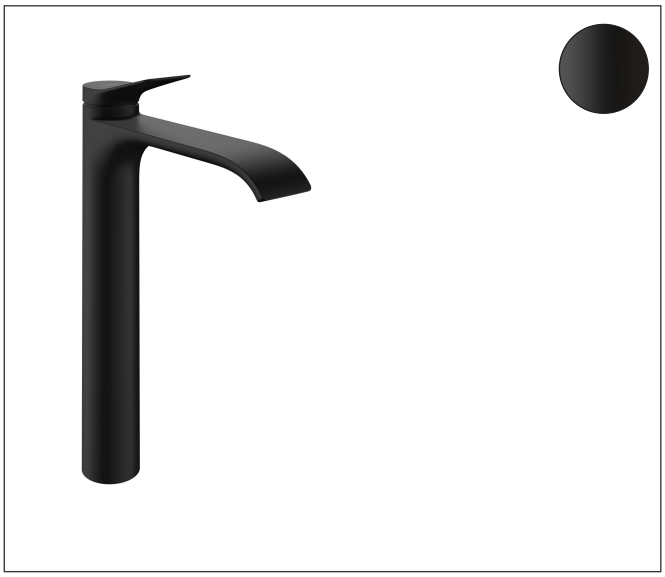

## Maßzeichnung

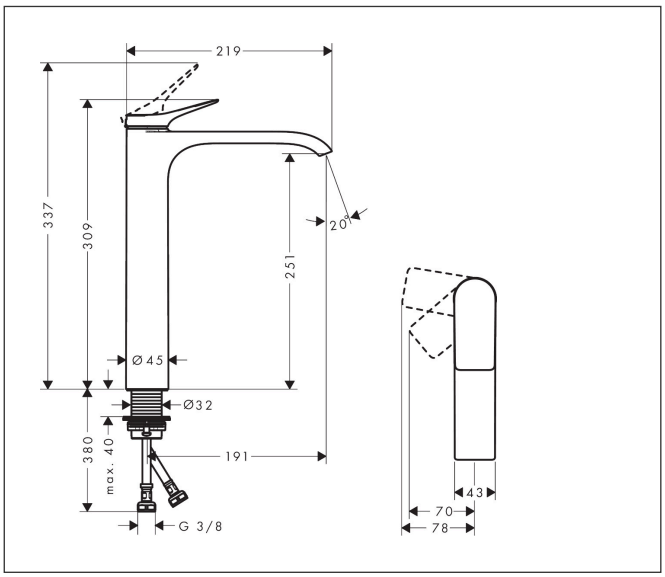


## Codes / Standards

- PA-IX 38139/IO

## Merkmale

- ComfortZone: 250
- Ausladung: 191 mm
- Auslaufhöhe: 251 mm
- Griffvariante: Hebelgriff
- Strahlart: WaterfallStream
- maximale Durchflussmenge bei 3 bar: 5 l/min
- Keramikmischsystem
- Temperaturbegrenzung einstellbar
- für Durchlauferhitzer geeignet
- Anschlussart: G ⅜ Anschlussschläuche
- Anschlussgröße: DN15
- Kaltwasser in Griff-Grundstellung
- EU-Taxonomie: max. 6 l/min - wesentlicher Beitrag (SC) möglich

## Technologie

Comfort Zone | EcoSmart | AirPower | CoolStart