Vivenis
Einhebel-Waschtischmischer 250 für Waschschüsseln ohne Ablaufgarnitur
Oberflächen: **Mattschwarz** Artikelnummer: **75042670**

Beschreibung

Merkmale

- ComfortZone 250
- Ausladung 191 mm
- Strahlart: WaterfallStream
- maximale Durchflussmenge bei 3 bar: 5 l/min
- Keramikmischsystem
- Temperaturbegrenzung einstellbar
- für Durchlauferhitzer geeignet
- Anschlussart: G ⅜ Anschlussschläuche

Technologie

Air Power · Eco Smart · Comfort Zone

Designpreise

iF DESIGN AWARD 2021

reddot winner 2021

Produktabbildung



Maßzeichnung

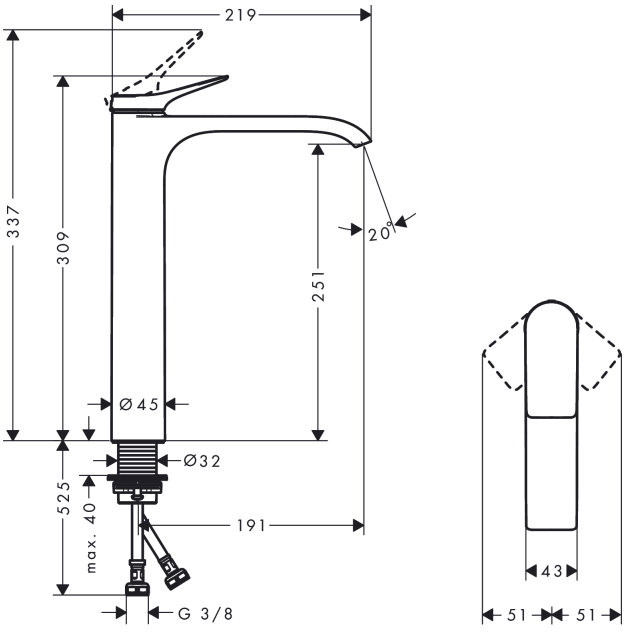

Durchflussdiagramm

