hansgrohe

- **DE** Montageanleitung
- **FR** Instructions de montage
- **EN** Assembly instructions
- **IT** Istruzioni per Installazione
- **ES** Instrucciones de montaje
- **NL** Handleiding
- **DK** Monteringsvejledning
- **PT** Manual de Instalación
- **PL** Instrukcja montażu
- **CS** Montážní návod
- **SK** Montážny návod
- **ZH** 组装说明
- **RU** Инструкция по монтажу
- **FI** Asennusohje
- **SV** Monteringsanvisning
- **LT** Montavimo instrukcijos
- **HR** Uputstva za instalaciju
- **RO** Instrucțiuni de montare
- **EL** Οδηγία συναρμολόγησης
- **SL** Navodila za montažo
- **ET** Paigaldusjuhend
- **LV** Montāžas instrukcija
- **SR** Uputstvo za montažu
- **NO** Montasjeveiledning
- **BG** Ръководство за монтаж
- **JP** 施工説明書
- **UA** Інструкція по збірці
- **AR** تعليمات التجميع
- **TR** Montaj kılavuzu
- **HU** Szerelési útmutató
- **HE** הוראות הרכבה

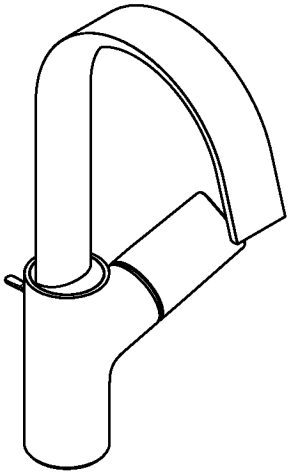

Vivenis 210
75030XX0

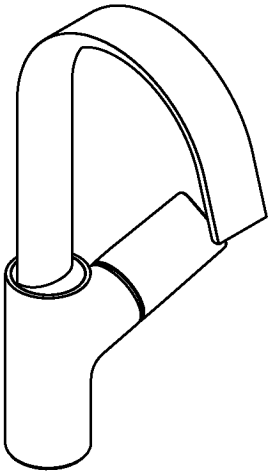

Vivenis 210
75032XX0



EN 1717 | EN 806 | DIN 1988

P	**max. 1 MPa (10 bar)**	**0,1 - 0,5 MPa (1 - 5 bar)**	
T	**max. 60 °C**	**< 50 °C**	
V	**0,1 MPa (1 bar) ≈ 3 l/min 0,3 MPa (3 bar) ≈ 5 l/min**		







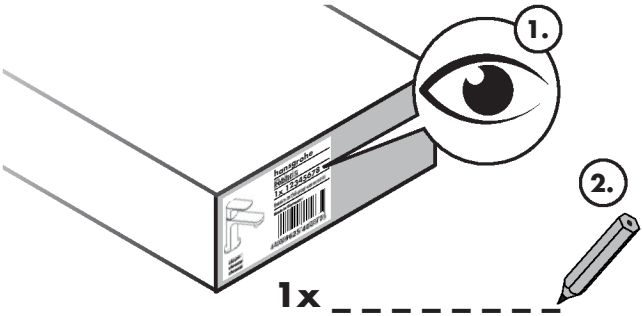

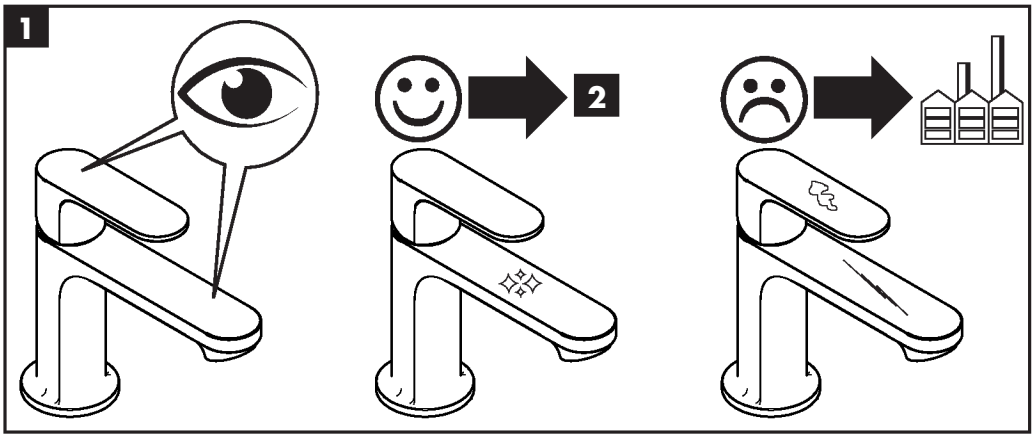

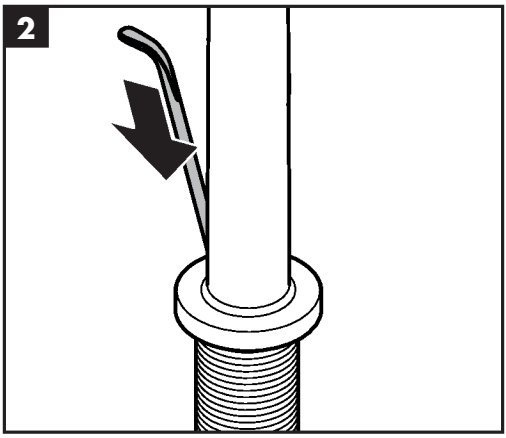
2

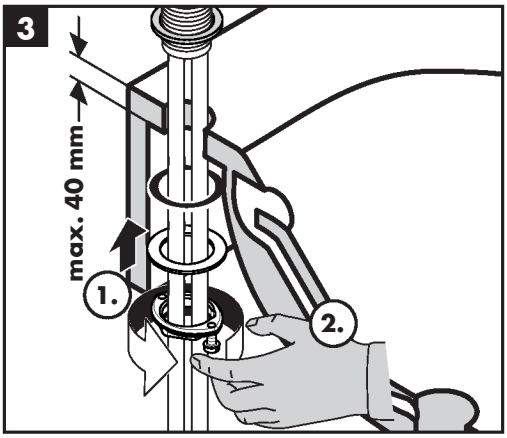
3
max. 40 mm
1.
2.

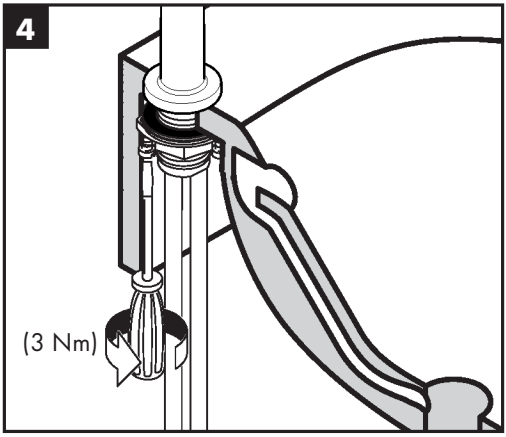
4
(3 Nm)

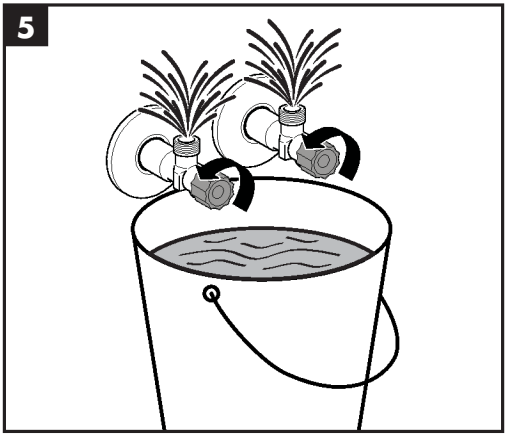
5

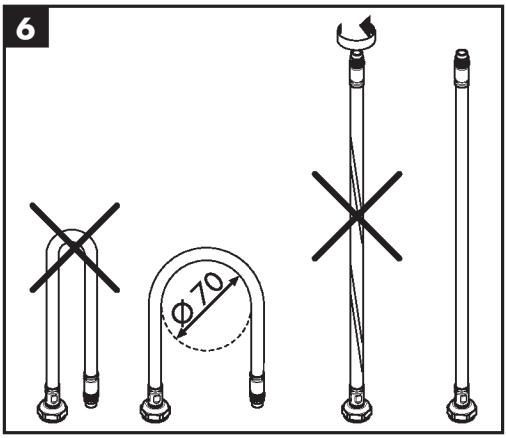
6
ϕ70

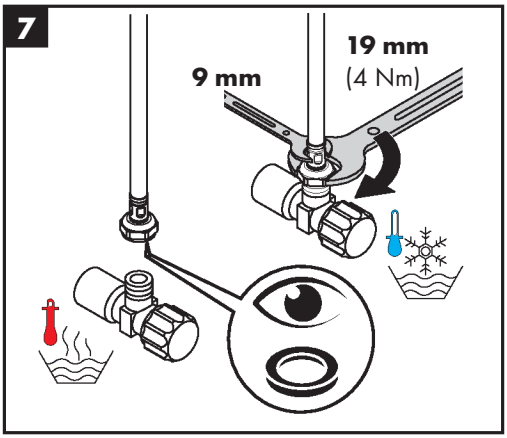
7
9 mm
19 mm
(4 Nm)

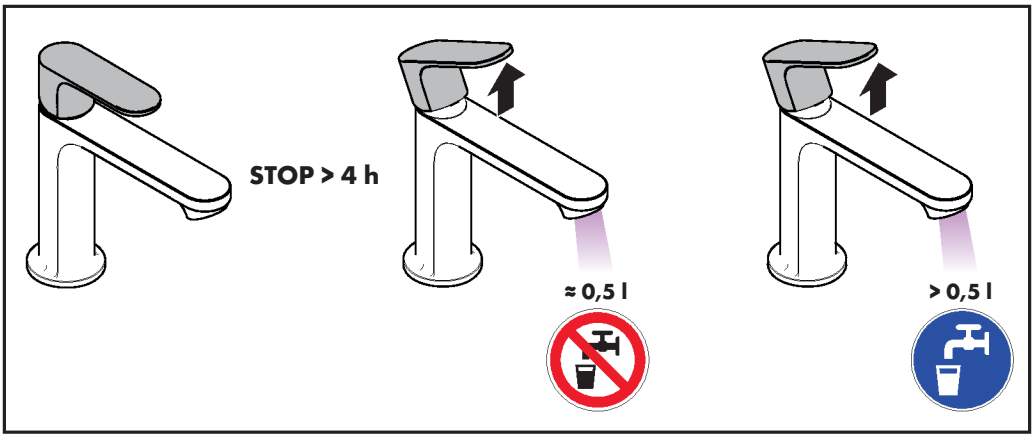

Üretici veya İthalatçı Firmanın (only for Türkiye)

Unvanı: Hansgrohe Armatür Ltd. Şti
Adresi: Fulya Mahallesi Bahçeler Sokak Efe han 20/C Mecidiyeköy Şişli İstanbul
Telefonu: (0-212) 273 07 30
Faks: (0-212) 273 07 40
web adresi: www.hansgrohe.com.tr

Malın

Markası: Hansgrohe
Cinsi: Sıhhi tesisat malzemesi
Garanti Süresi: 2 YIL
Azami Tamir Süresi: 20 İş günü

Genel Müdür

Albert Emlek
Satıcı Firmanın:
Unvanı:
Adresi:
Telefonu:
Faks:
e-posta:
Fatura Tarih ve Sayısı:
Marka ve Modeli:
Teslim Tarihi ve Yeri:
Yetkilinin İmzası:
Firmanın Kaşesi:
Bu bölümü, ürünü aldığınız Yetkili Satıcı imzalayacak ve kaşeleyecektir.

Használat (only for Hungary)

- A termékkel érintkező emberi felhasználásra szánt víz hőmérsékelte közegészségügyi szempontból a 65 °C-ot nem haladhatja meg.
- Alkalmazási terület: ivóvíz-ellátás, használati melegvíz-ellátás.
- Felszerelés után a használatba vétel előtt, illetve a rendszeres használat esetén fogyasztás előtt minden esetben javasolt a termék átöblítése. Beüzemelés után a csaptelepet át kell öblíteni, legalább 10 perc hideg, illetve melegvíz kifolyását javasoljuk. Hosszabb (legalább egy éjszakás) pangást követően legalább 2 perces kifolyatása szükséges. Az átöblítés során nyert vizet ivóvízként, illetve ételkészítési céllal felhasználni nem javasoljuk.
- Ajánlott mind a főzéshez, mind az iváshoz hideg vizet használni, és azt felmelegítve fogyasztani.
- A termék bekötésére használt flexibilis bekötőcsövek kizárólag nyilvántartásba vett termékek lehetnek.
- A csaptelepek perlátorát javasolt havonta vízkőtelenítteni. A csaptelepek tisztítása fertőtlenítése során kizárólag olyan vegyszer alkalmazhat, amely megfelel a 201/2001. (X.25.) Kormányrendelet, illetve a 38/2003. (VII.7.) ÉSzCsM-FVM-KvVM együttes rendeletben leírtaknak.
- A perlátor működési elvéből adódóan jelentős aeroszolt képez, így Legionella expoízió szempontjából fokozott kockázatott jelent. Ezért alkalmazása nem javasolt az egészségügyi intézmények fekvőbeteg ellátó szobáiban, illetve minden olyan helyen, ahol a hideg és / vagy használati melegvíz Legionella csíraszáma eléri a 49/2005. (XI.6.) EMMI rendelet alapján meghatározott beavatkozási szintet.

www.hansgrohe.com/search

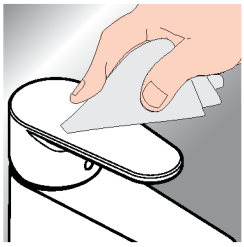



*www.hansgrohe.com/warranty



FAQ

Troubleshooting

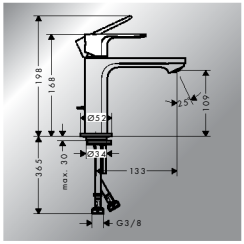

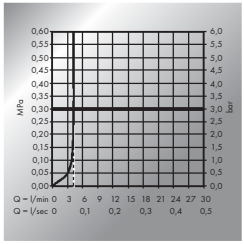

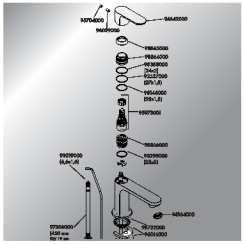

	DVGW	STF	ETA
75030XX0	DM0706	X	1753
75032XX0	DM0706	X	1753

hansgrohe
Hansgrohe · Auestraße 5 - 9 · D-77761 Schiltach · Telefon +49 (0) 78 36/51-1282 · Telefax +49 (0) 7836/511440
E-Mail: info@hansgrohe.com · Internet: www.hansgrohe.com

05/2024
9.07869.01