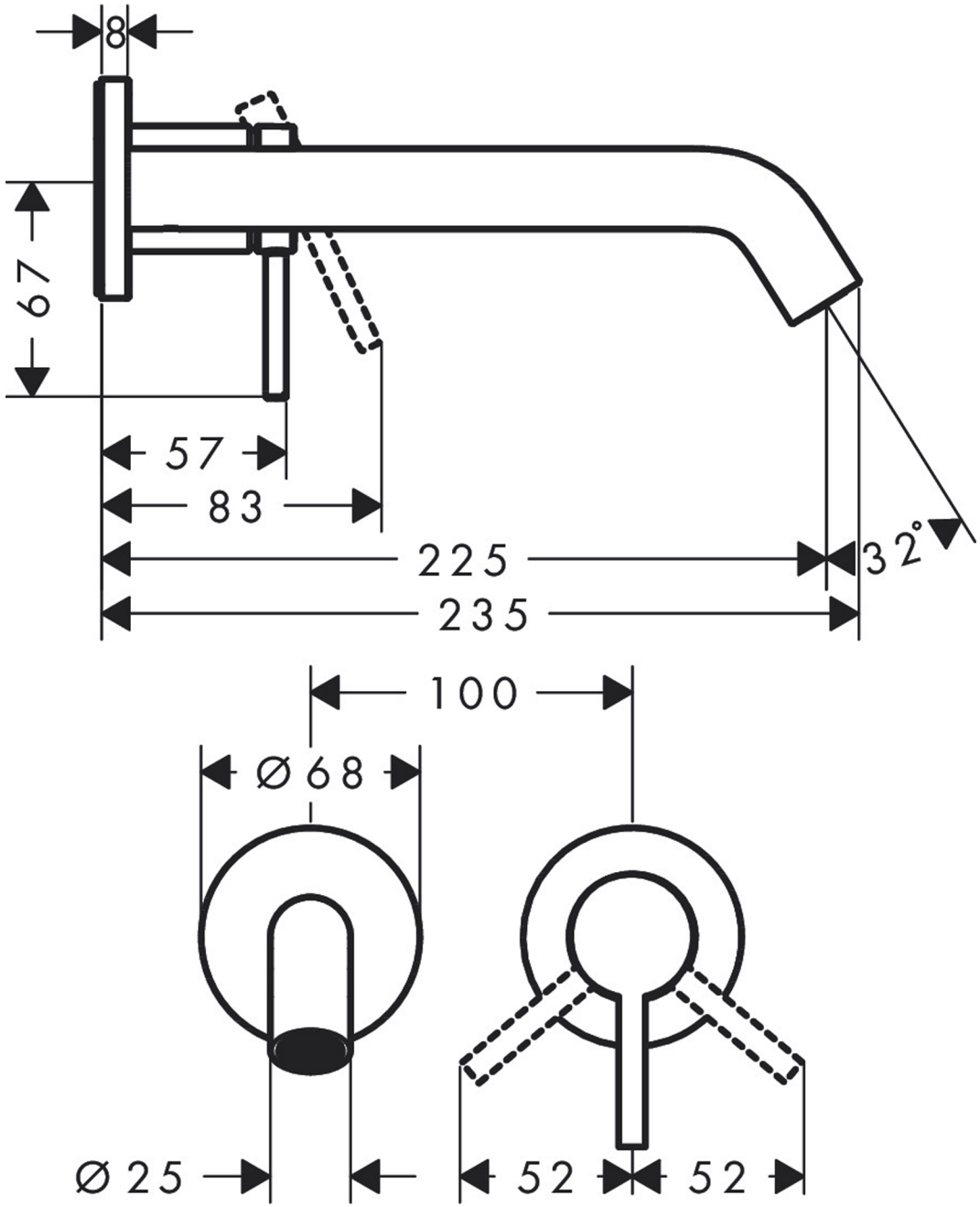
8
67
57
83
225
235
32°
100
Ø 68
Ø 25
52
52