Talis E
Einhebel-Brausemischer Unterputz
Oberflächen: **Brushed Black Chrome** Artikelnummer: **71765340**

Beschreibung

Merkmale

- 1 Verbraucher
- Anschlussart: Grundkörper
- Keramikmischsystem
- Temperaturbegrenzung einstellbar
- SVGW 0411-4903
- PA-IX 9710/IB
- ETA VA 1.42/18751

Zertifikate

Produktabbildung



Maßzeichnung

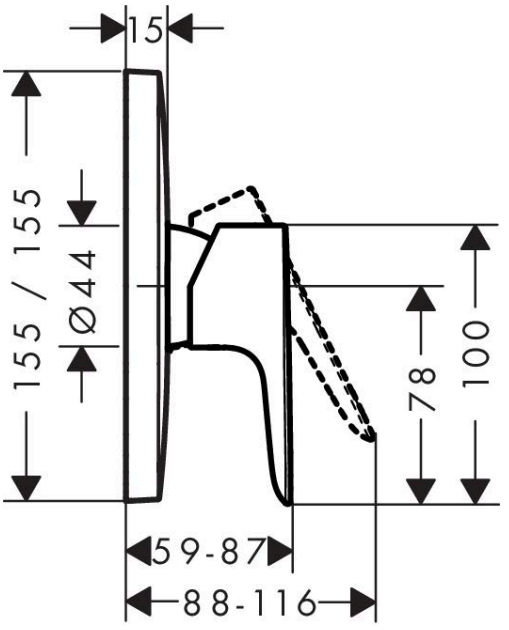

Durchflussdiagramm

