Talis E
Einhebel-Waschtischmischer 110 CoolStart ohne Ablaufgarnitur
Oberflächen: **Brushed Black Chrome** Artikelnummer: **71714340**

Beschreibung

Merkmale

- ComfortZone 110
- Ausladung 112 mm
- Normalstrahl
- Durchflussmenge bei 3 bar: 5 l/min
- Keramikmischsystem
- Temperaturbegrenzung einstellbar
- für Durchlauferhitzer geeignet
- Anschlussart: G ⅜ Anschlussschläuche
- Kaltwasser in Mittelstellung
- P-IX 28941/IO

Technologie

Air Power · Eco Smart · Quick Clean · Comfort Zone · Cool Start

Produktabbildung



Maßzeichnung

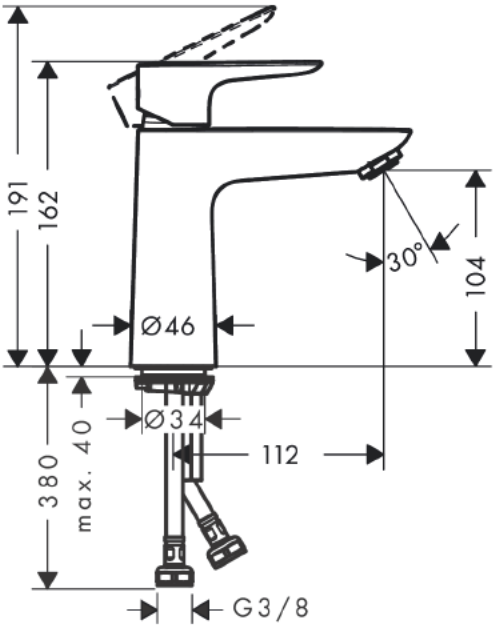

Durchflussdiagramm

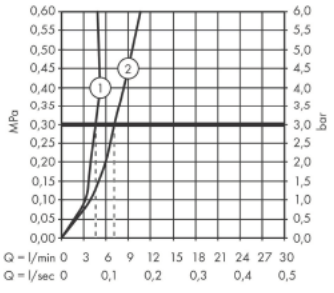

① Mit Durchflussbegrenzer
② Ohne Durchflussbegrenzer