Vernis Shape
Einhebel-Wannenmischer Unterputz
Oberflächen: **Mattschwarz** Artikelnummer: **71468670**

Beschreibung

Merkmale

- Anschlussart: Grundkörper
- min. Betriebsdruck: 1 bar
- max. Betriebsdruck: 10 bar
- Keramikmischsystem
- Temperaturbegrenzung einstellbar
- Umsteller mit automatischer Rückstellung
- für Durchlauferhitzer geeignet

Produktabbildung



Maßzeichnung

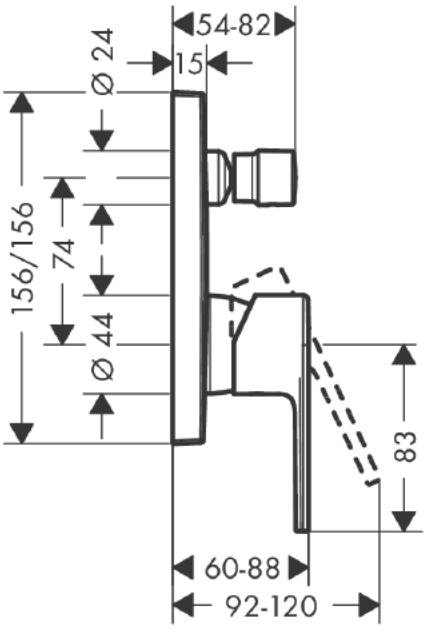

Durchflussdiagramm

