Marke	hansgrohe
Artikelname	**Ecostat Comfort S** Thermostat Unterputz für 2 Verbraucher
Art.-Nr.	33715000
Oberfläche	Chrom
Pos.	1

Produktbild



Maßzeichnung

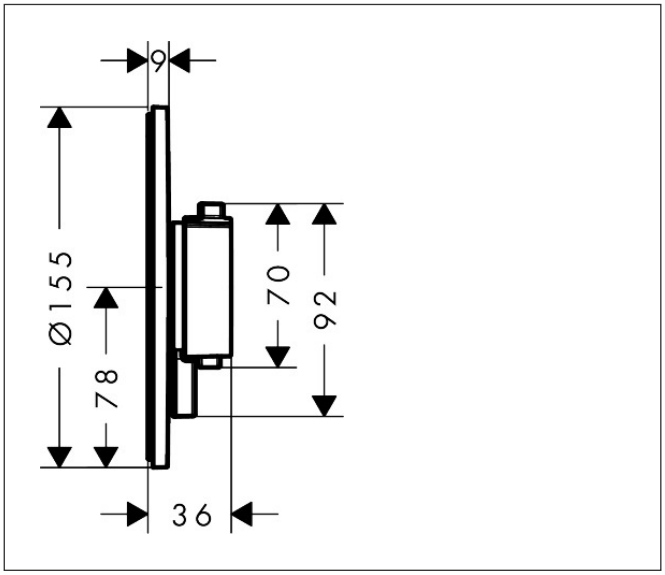

Merkmale

- 2 Verbraucher
- Temperatur- und Volumensteuerung
- Thermostatkartusche zur Regelung der Temperatur
- maximale Durchflussmenge bei 1 bar: 14,4 l/min
- Durchflussmenge oberer Abgang: 25,7 l/min
- Durchflussmenge unterer Abgang: 25,7 l/min
- maximale Durchflussmenge bei 3 bar: 25,7 l/min
- min. Betriebsdruck: 1 bar
- max. Betriebsdruck: 10 bar
- Rosette nachträglich um +/- 3° ausrichtbar
- einfache Installation durch vormontierten Funktionsblock
- Griffe immer auf der gleichen Höhe unabhängig der Einbautiefe des Grundkörpers
- Sicherheitssperre bei 40 °C
- Temperaturbegrenzung einstellbar
- Material Griffe: Metall
- Anschlussart: Grundkörper iBox universal 2 (# 01500180)
- Thermostat wird geliefert mit Tasten Rain klein, Rain groß, Handbrause, Schwall und Wanne
- Geräuschgruppe: I
- Durchflussklasse: B

Technologie

