Metropol
Einhebel-Brausemischer Unterputz mit Hebelgriff
Oberflächen: **Brushed Bronze** Artikelnummer: **32565140**



Beschreibung

Merkmale

- 1 Verbraucher
- Anschlussart: Grundkörper
- Keramikmischsystem
- min. Betriebsdruck: 1 bar
- max. Betriebsdruck: 10 bar
- Temperaturbegrenzung einstellbar
- mit Schalldämpfer

Zertifikate

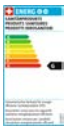

Produktabbildung



Maßzeichnung

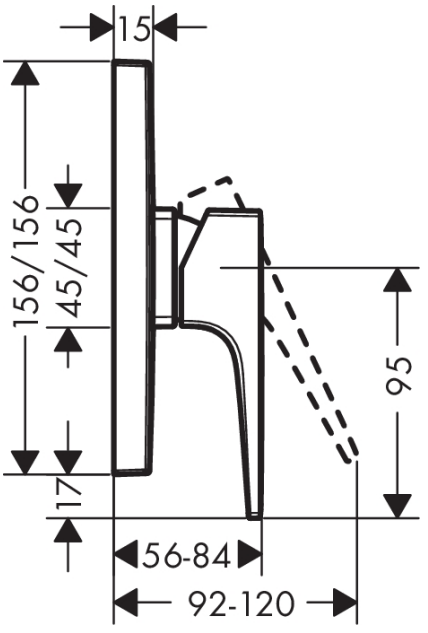

Durchflussdiagramm

