Metropol
Einhebel-Waschtischmischer Unterputz für Wandmontage mit Hebelgriff und Auslauf 22,5 cm
Oberflächen: **Polished Gold Optic** Artikelnummer: **32526990**

Beschreibung

Merkmale

- Besteht aus: Einhebel-Waschtischmischer Unterputz für Wandmontage, Ablaufgarnitur
- Ausladung 225 mm
- Normalstrahl
- Durchflussmenge bei 3 bar: 5 l/min
- Keramikmischsystem
- Temperaturbegrenzung einstellbar
- für Durchlauferhitzer geeignet
- unverschließbare Ablaufgarnitur
- Material Ablaufventil: Metall
- Anschlussart: Grundkörper
- Anschlussgröße: DN15
- Griff rechts oder links positionierbar, abhängig von der Installation des Grundkörpers
- P-IX 7302/IO
- Kiwa UK 1805708
- WRAS 1801300
- WRAS 1801300
- Kiwa K6161_Mechanical Mixers EN817

Technologie

Air Power | Eco Smart | Quick Clean

Zertifikate

WRAS APPROVED PRODUCT | kiwa

Produktabbildung

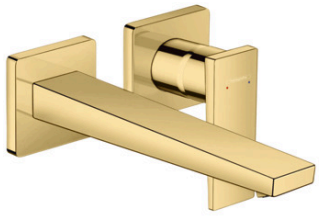

Maßzeichnung

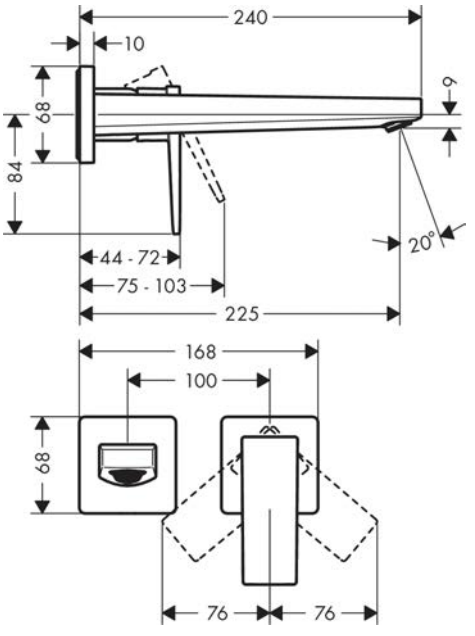

Metropol
Einhebel-Waschtischmischer Unterputz für Wandmontage mit Hebelgriff und Auslauf 22,5 cm
Oberflächen: **Polished Gold Optic** Artikelnummer: **32526990**

Durchflussdiagramm

