Marke	hansgrohe
Artikelname	Bidette Handbrause 1jet S EcoSmart für Warmwasser mit Brausehalter und Brauseschlauch 125 cm
Art.-Nr.	29232670
Oberfläche	Mattschwarz
Pos.	1

Produktbild



Maßzeichnung

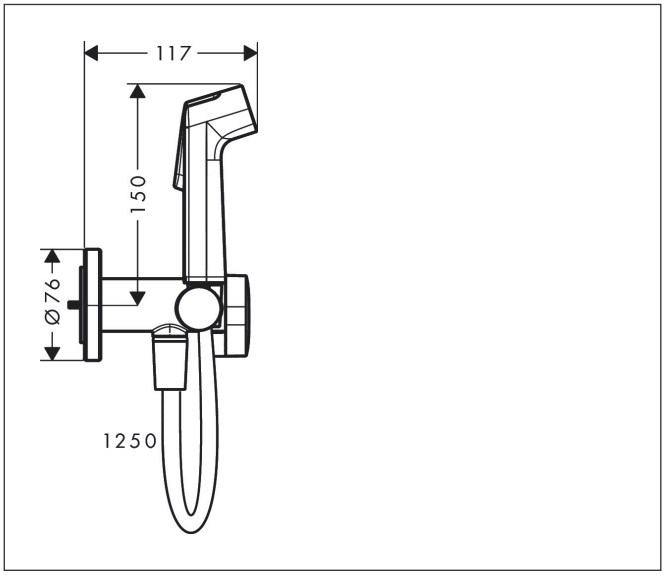

Merkmale

- besteht aus: Bidette Handbrause, Absperrventil mit integriertem Brausehalter, Brauseschlauch
- Brausekopfgröße: 28 mm
- maximale Durchflussmenge bei 3 bar: 6,2 l/min
- Mindestfließdruck: 1 bar
- Betriebsdruck: min. 1 bar/max. 10 bar
- nicht geeignet für Betrieb in Ländern mit gültiger EN 1717
- Brauseschlauch mit beidseitig konischer Mutter
- brauseseitiger Drehwirbel gegen lästiges Verdrehen des Brauseschlauches
- Länge Brauseschlauch: 1250 mm
- Anschlussart: Grundkörper
- mit Rückflussverhinderer
- integrierte Brausehalterfunktion
- Wandstützen aus Metall
- Wandbefestigung: Schraubbefestigung
- ausspülbare Siebdichtung
- nicht eigensicher gegen Rückfließen
- nicht enthalten: Grundkörper
- EU-Taxonomie: max. 8 l/min - Vermeidung erheblicher Beeinträchtigungen (DNSH)

Technologie

EcoSmart