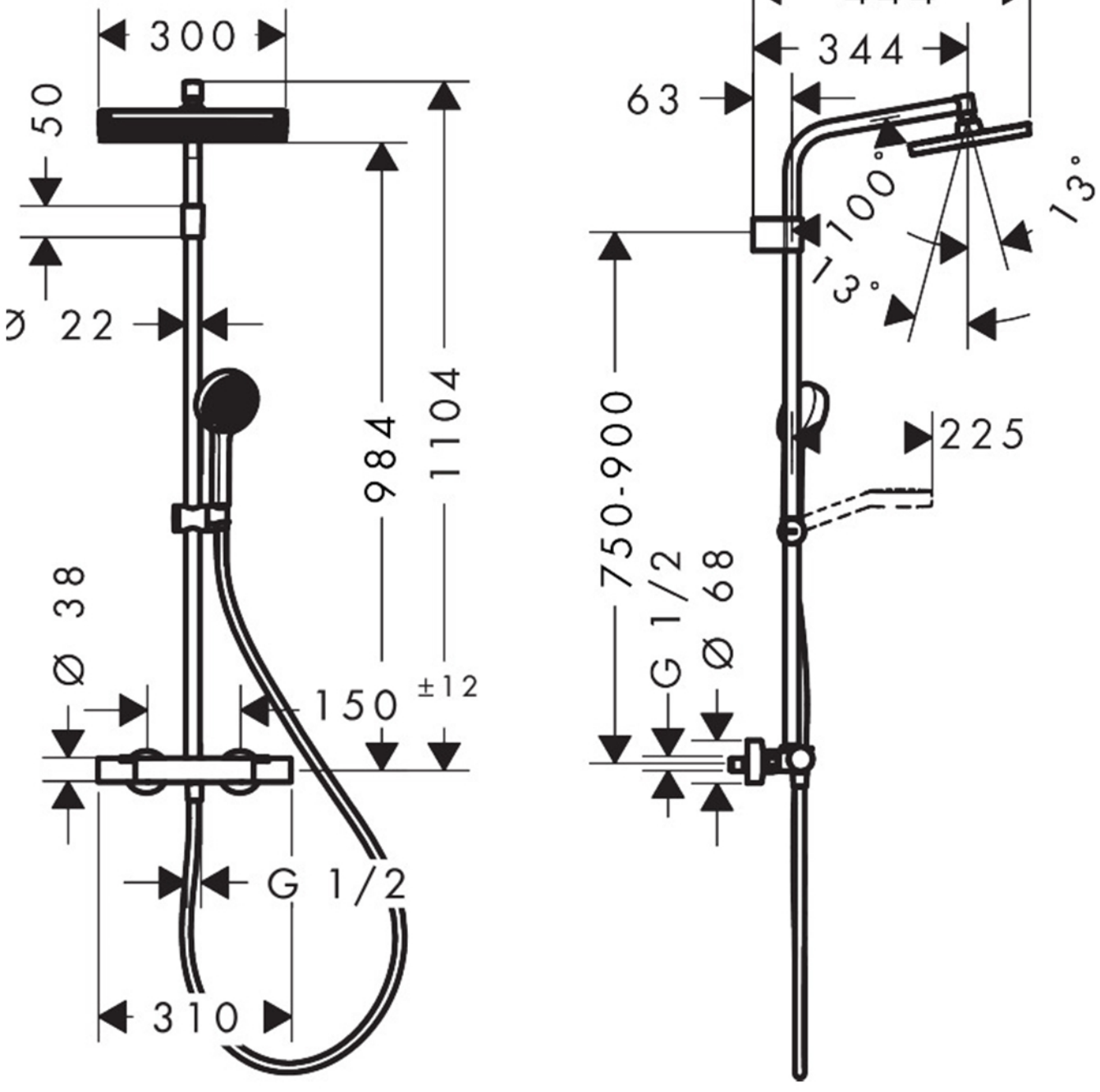
300
50
Ø 22
984
1104
Ø 38
150
±12
G 1/2
310
444
344
63
100°
13°
13°
750-900
225
G 1/2
Ø 68