**Raindance E**
**Raindance Select S 120 3jet / Unica' E Brausestange 0,90 m set EcoSmart 9 l/min**
Oberflächen: **chrom** Artikelnummer: **27649000**



## Beschreibung

**Merkmale**

- Ablage aus Sicherheitsglas
- Strahlart: Rain, RainAir, WhirlAir
- komfortable Strahlartenumstellung durch Select-Taste
- Brausekopfgröße: 125 mm
- brauseseitiger Drehwirbel gegen lästiges Verdrehen des Brauseschlauches
- Neigungswinkel um 90° verstellbar, Schieber schwenkt nach links und rechts sowie oben und unten
- vollverchromter Brauseschieber
- maximale Durchflussmenge (bei 3 bar): 9 l/min
- 41 mm breite Stange
- 1x Casetta' E Seifenschale
- Wandstützen aus Kunststoff
- Wandbefestigung: Schraubbefestigung
- Brausestangentyp: flaches Aluminiumprofil mit Blende aus Sicherheitsglas
- Oberfläche: chrom oder weiß

## Technologie

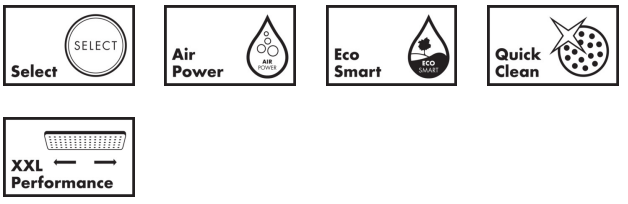


## Produktabbildung



## Maßzeichnung

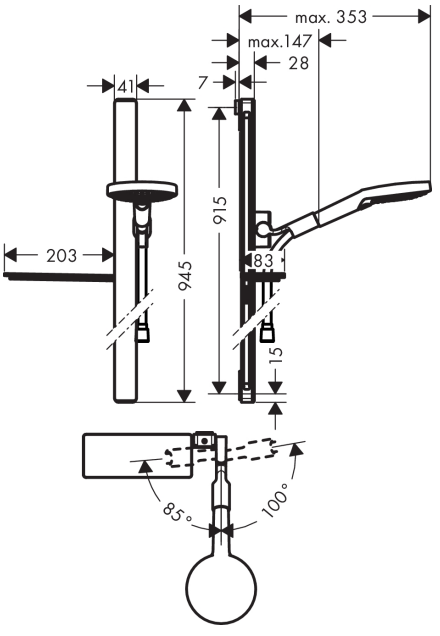

**Raindance E**
**Raindance Select S 120 3jet / Unica' E Brausestange 0,90 m set EcoSmart 9 l/min**
Oberflächen: **chrom** Artikelnummer: **27649000**



## Durchflussdiagramm

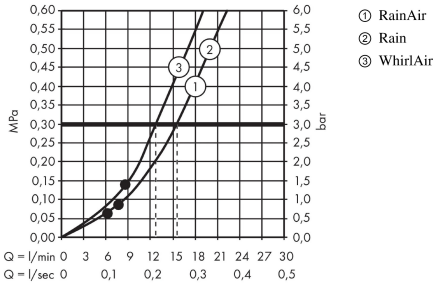


Die Verbrauchswerte wurden praxisnah mit den dazugehörigen Armaturen (Thermostat/ Mischer/Unterputzventil) gemessen.