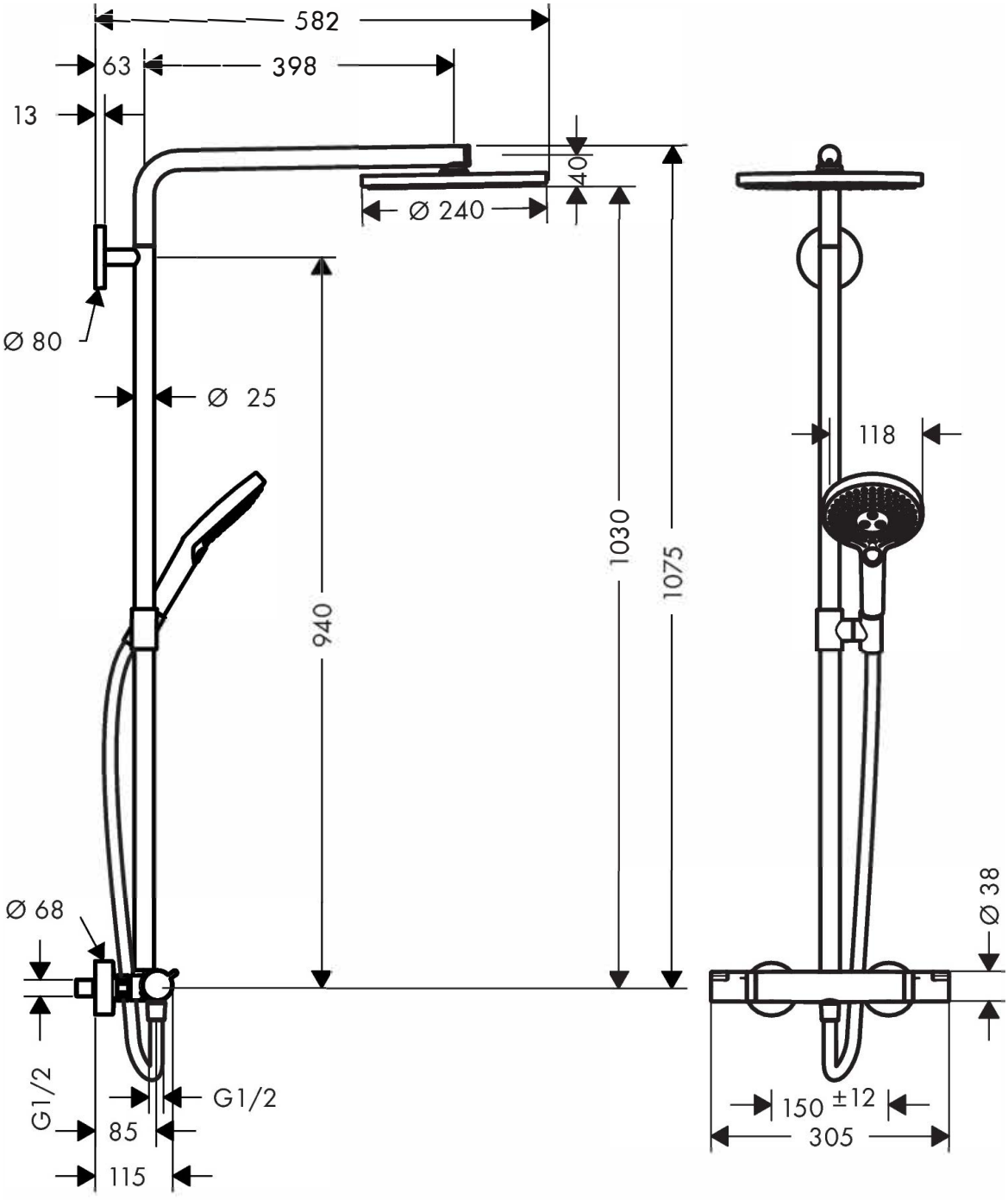
582
63
398
13
40
Ø 240
Ø 80
Ø 25
940
1030
1075
118
Ø 68
G1/2
G1/2
85
115
Ø 38
150 ±12
305

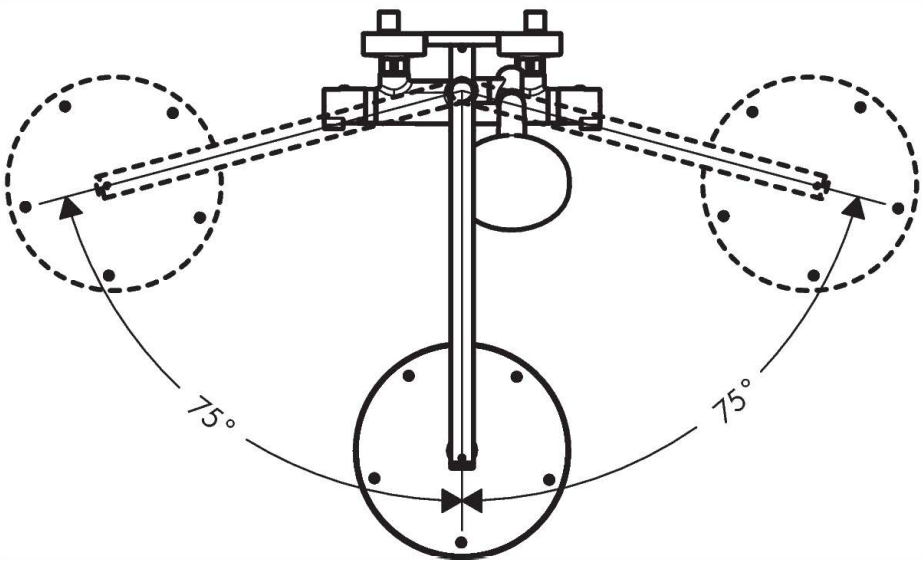
75°
75°