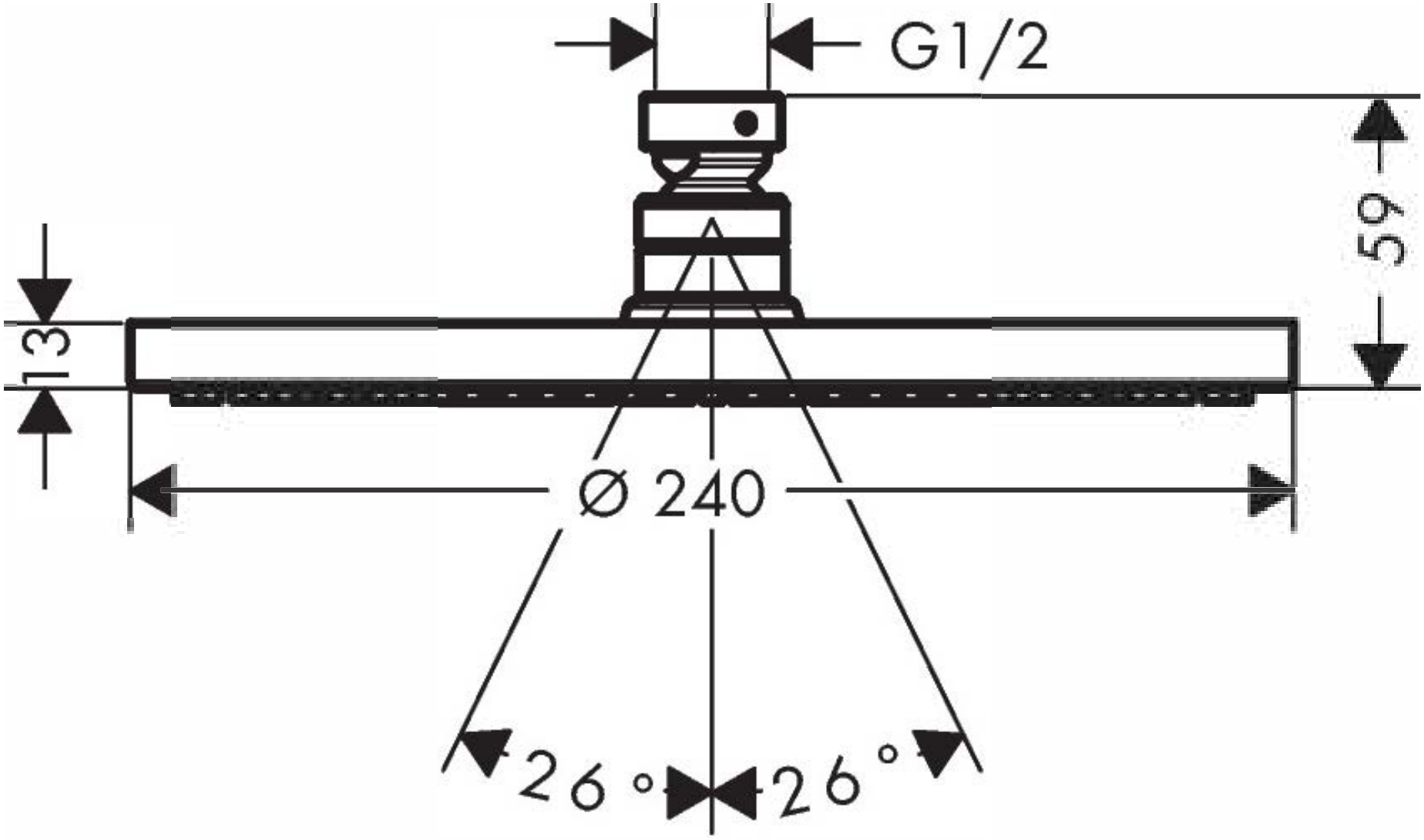
G1/2
59
13
Ø 240
26°
26°