Marke	hansgrohe
Artikelname	**Crometta S** Showerpipe 240 1jet mit Einhebelmischer
Art.-Nr.	27269000
Oberfläche	Chrom
Pos.	1

Produktbild

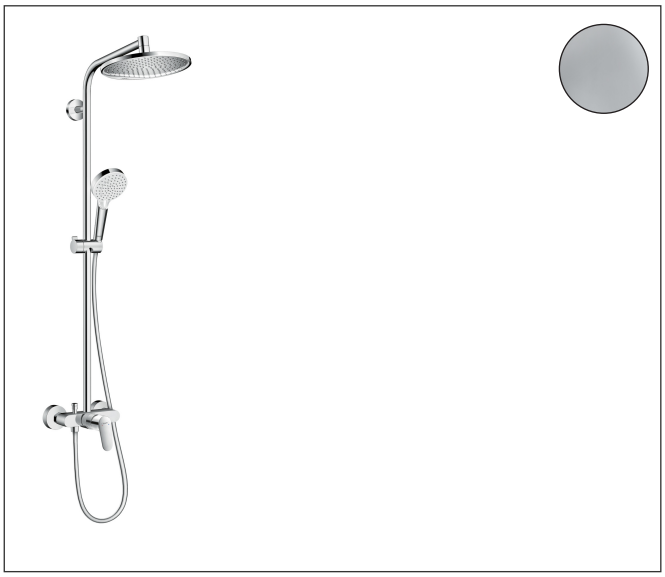

Maßzeichnung

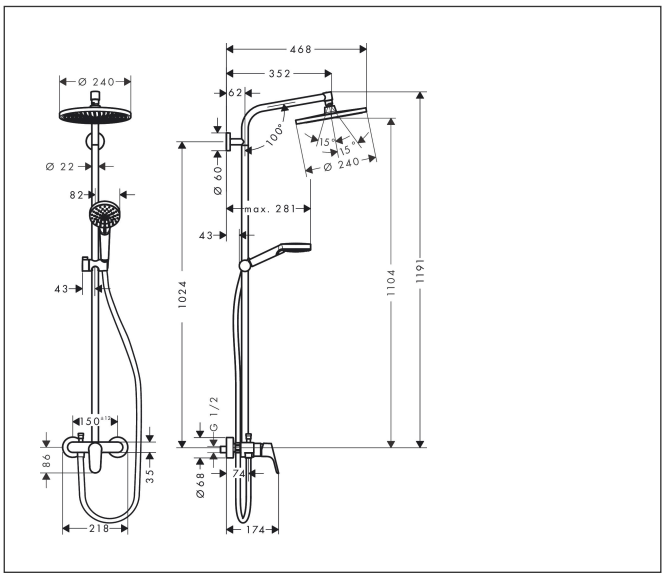

Merkmale

- besteht aus: Kopfbrause, Handbrause, Einhebel-Brausemischer, Brauseschlauch, Handbrausehalterung, Brausestange
- Kopfbrause Crometta S 240
- Brausekopfgröße Kopfbrause: 240 mm
- Strahlart Kopfbrause: Rain
- Oberfläche Strahlscheibe: chrom
- Durchflussmenge Rain Strahl bei 3 bar: 15 l/min
- Strahlart Handbrause: Rain, IntenseRain
- max. Durchfluss für Handbrause bei 3 bar: 13 l/min
- maximale Durchflussmenge für Showerpipe bei 3 bar: 15 l/min
- Mindestfließdruck: 1,8 bar
- min. Betriebsdruck: 1,8 bar
- max. Betriebsdruck: 10 bar
- Kugelgelenk: Kopfbrause im Winkel verstellbar
- um 45° verstellbarer Neigungswinkel der Handbrausehalterung
- Steigrohr in der Höhe kürzbar
- Brausestangendurchmesser: 22 mm
- höhenverstellbare Handbrausehalterung
- Brausearmlänge Kopfbrause: 350 mm
- für Durchlauferhitzer mit einer Leistung von 18 kW geeignet
- Montageart: Aufputzinstallation
- Anschlussgröße: DN15
- Anschlussgewinde: G ½
- Stichmaß: 150 ± 12 mm

Technologie



Strahlarten



Marke	hansgrohe
Artikelname	**Crometta S** Showerpipe 240 1jet mit Einhebelmischer
Art.-Nr.	27269000
Oberfläche	Chrom
Pos.	1

Durchflussdiagramm

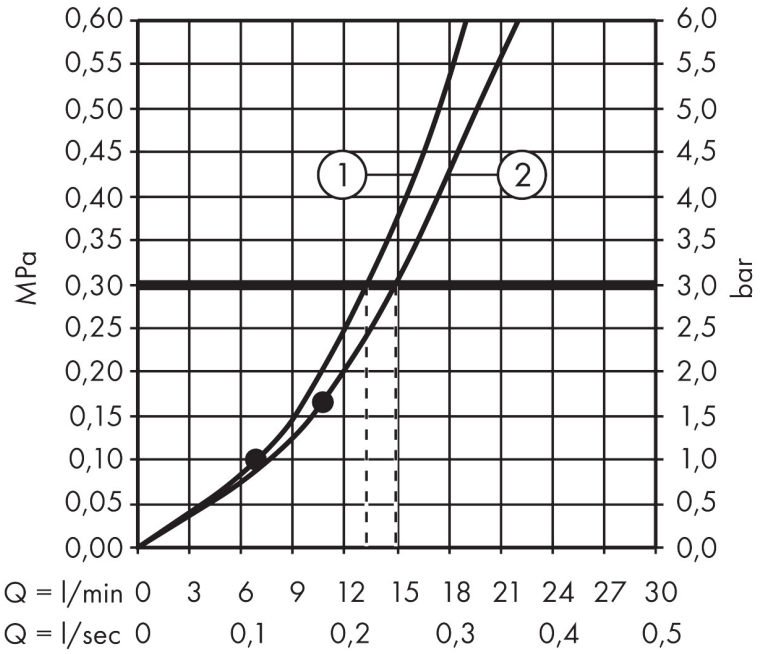

Marke	hansgrohe
Artikelname	**Crometta S** Showerpipe 240 1jet mit Einhebelmischer
Art.-Nr.	27269000
Oberfläche	Chrom
Pos.	1

Installationsbeispiele

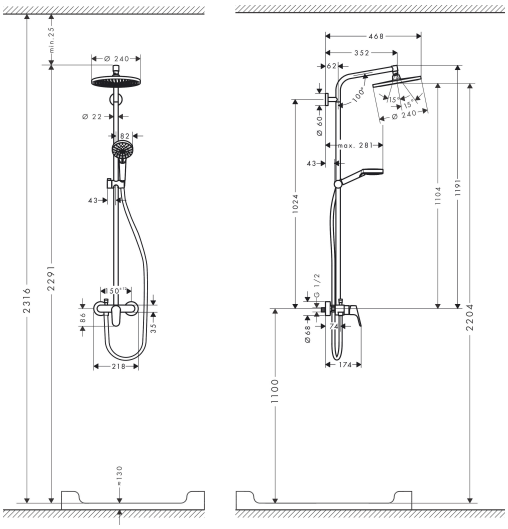

Die Maßangaben unterliegen keramischer Toleranzen bedingt durch Produktionsprozess.

Marke	hansgrohe
Artikelname	**Crometta S** Showerpipe 240 1jet mit Einhebelmischer
Art.-Nr.	27269000
Oberfläche	Chrom
Pos.	1

Explosionszeichnung für Baujahr: >04/16

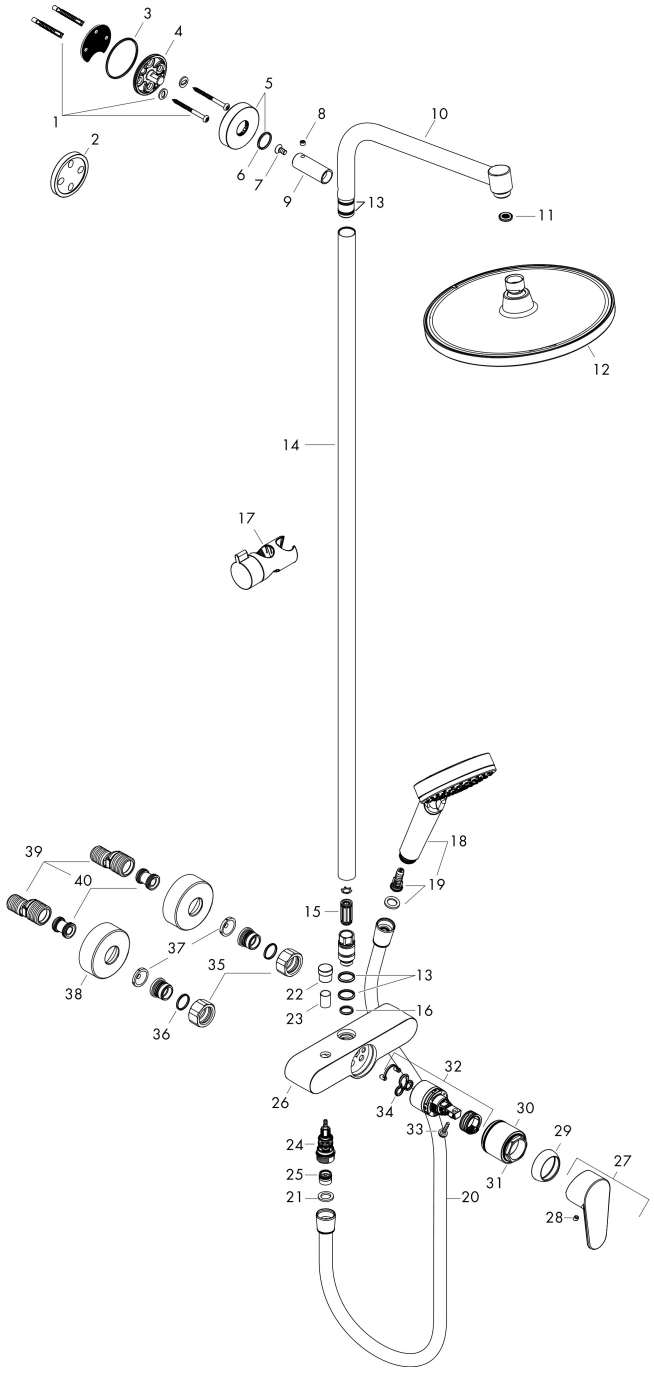

Marke	hansgrohe
Artikelname	**Crometta S** Showerpipe 240 1jet mit Einhebelmischer
Art.-Nr.	27269000
Oberfläche	Chrom
Pos.	1

Ersatzteilliste für Baujahr: >04/16

Pos.	Beschreibung	Art.nr.
1	Befestigungsteile	96179000
2	Fliesenausgleichsscheibe 7 mm	95239000
3	O-Ring 50x2	98187000
4	Wandflansch	95688000
5	Rosette Ø 60 mm	95692000
6	O-Ring 20x2	98165000
7	Schraube	92137000
8	Madenschraube M6x5	98447000
9	Hülse	92166000
10	Brausearm	93072000
11	Siebdichtung	94246000
12	Kopfbrause	26723000
13	O-Ring 15x2,5	98131000
14	Rohr 1000 mm	96743000
15	Schalldämpfer	95009000
16	O-Ring 12x2,25	98382000
17	Schieber kompl.	92366000
18	Handbrause	26330400
19	Filtereinsatz	97708000
20	Brauseschlauch Isiflex'B 1,60 m	28276000
21	Dichtung	98058000
22	Zugknopf	97981000
23	Hülse	97979000
24	Umsteller (invers)	95657000
25	Rückflußverhinderer	97980000
26	Funktionsblock kpl. ohne Griff	93674000
27	Griff	98532000
28	Griffstopfen	96338000
29	Kappe	97406000
30	Mutter	97977000

Marke	hansgrohe
Artikelname	**Crometta S** Showerpipe 240 1jet mit Einhebelmischer
Art.-Nr.	27269000
Oberfläche	Chrom
Pos.	1

Ersatzteilliste für Baujahr: >04/16

Pos.	Beschreibung	Art.nr.
31	O-Ring 32x2	98193000
32	Kartusche kpl.	92730000
33	Sicherungsschraube	95140000
34	Dichtung	95008000
35	Muttern Set	96157000
36	O-Ring 17x1,5	98137000
37	Siebdichtung	96922000
38	Rosette Ø 68 mm	96467000
39	S-Anschluss Set (±12 mm)	94140000
36	Schalldämpfer	96429000