Marke	hansgrohe
Artikelname	**Croma Select S** Showerpipe 280 1jet EcoSmart mit Thermostat und Handbrause Raindance Select S 120 3jet
Art.-Nr.	26891140
Oberfläche	Brushed Bronze
Pos.	1

Produktbild

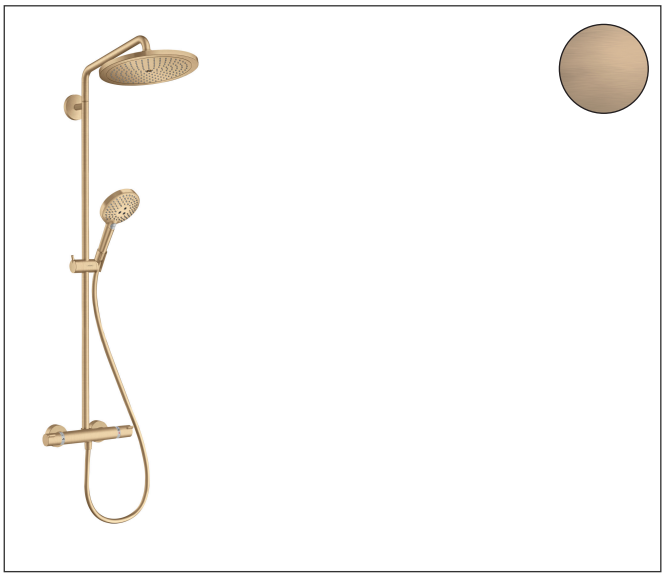

Maßzeichnung

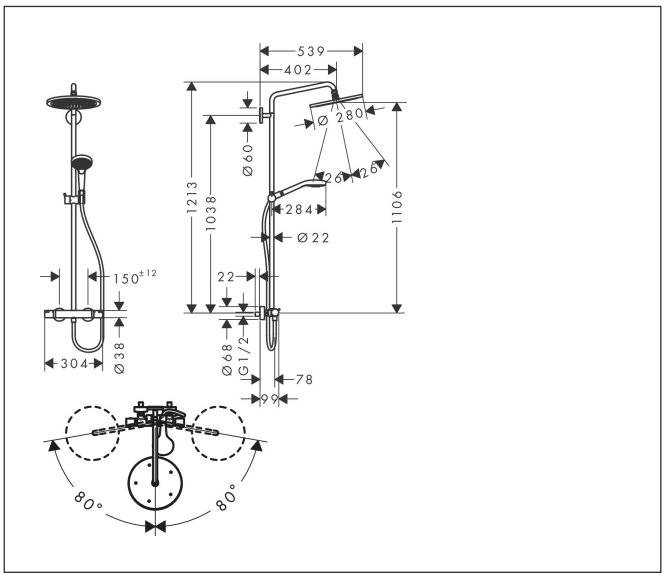

Merkmale

- besteht aus: Kopfbrause, Handbrause, Brausethermostat, Brauseschlauch, Handbrausehalterung, Brausestange
- Kopfbrause Croma 280
- Brausekopfgröße Kopfbrause: 280 mm
- Strahlart Kopfbrause: RainAir
- Funktion ab: 7,2 l/min
- Durchflussmenge RainAir Strahl bei 3 bar: 8,7 l/min
- Durchflussmenge Rain Strahl bei 3 bar: 8,2 l/min
- Strahlart Handbrause: RainAir, Rain, Whirl
- max. Durchfluss für Handbrause bei 3 bar: 8,4 l/min
- maximale Durchflussmenge für Showerpipe bei 3 bar: 9 l/min
- Mindestfließdruck: 2,2 bar
- min. Betriebsdruck: 2,2 bar
- max. Betriebsdruck: 10 bar
- Kugelgelenk: Kopfbrause im Winkel verstellbar
- höhenverstellbare Handbrausehalterung
- Brausearmlänge Kopfbrause: 400 mm
- schwenkbarer Brausearm
- Thermostat Ecostat Comfort
- Sicherheitssperre bei 40 °C
- einstellbare Heißwasserbegrenzung
- für Durchlauferhitzer geeignet
- Montageart: Aufputzinstallation
- Anschlussgröße: DN15
- Anschlussgewinde: G ½

Technologie

Select · XXL Performance · Quick Clean · AirPower · EcoSmart

Strahlarten

RainAir · Rain · Whirl

Marke	hansgrohe
Artikelname	**Croma Select S** Showerpipe 280 1jet EcoSmart mit Thermostat und Handbrause Raindance Select S 120 3jet
Art.-Nr.	26891140
Oberfläche	Brushed Bronze
Pos.	1

Durchflussdiagramm

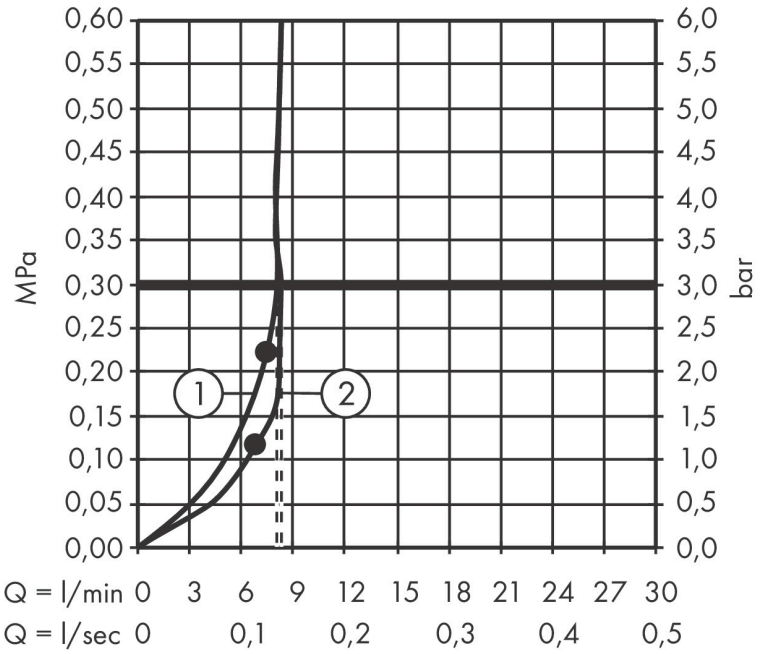

Marke	hansgrohe
Artikelname	**Croma Select S** Showerpipe 280 1jet EcoSmart mit Thermostat und Handbrause Raindance Select S 120 3jet
Art.-Nr.	26891140
Oberfläche	Brushed Bronze
Pos.	1

Installationsbeispiele

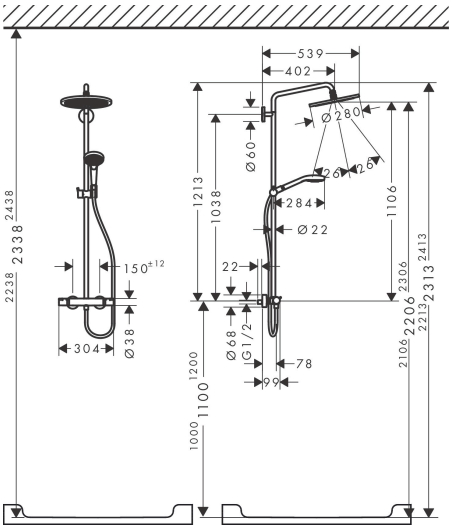

Die Maßangaben unterliegen keramischer Toleranzen bedingt durch Produktionsprozess.

Marke	hansgrohe
Artikelname	**Croma Select S** Showerpipe 280 1jet EcoSmart mit Thermostat und Handbrause Raindance Select S 120 3jet
Art.-Nr.	26891140
Oberfläche	Brushed Bronze
Pos.	1

Explosionszeichnung für Baujahr: >06/20

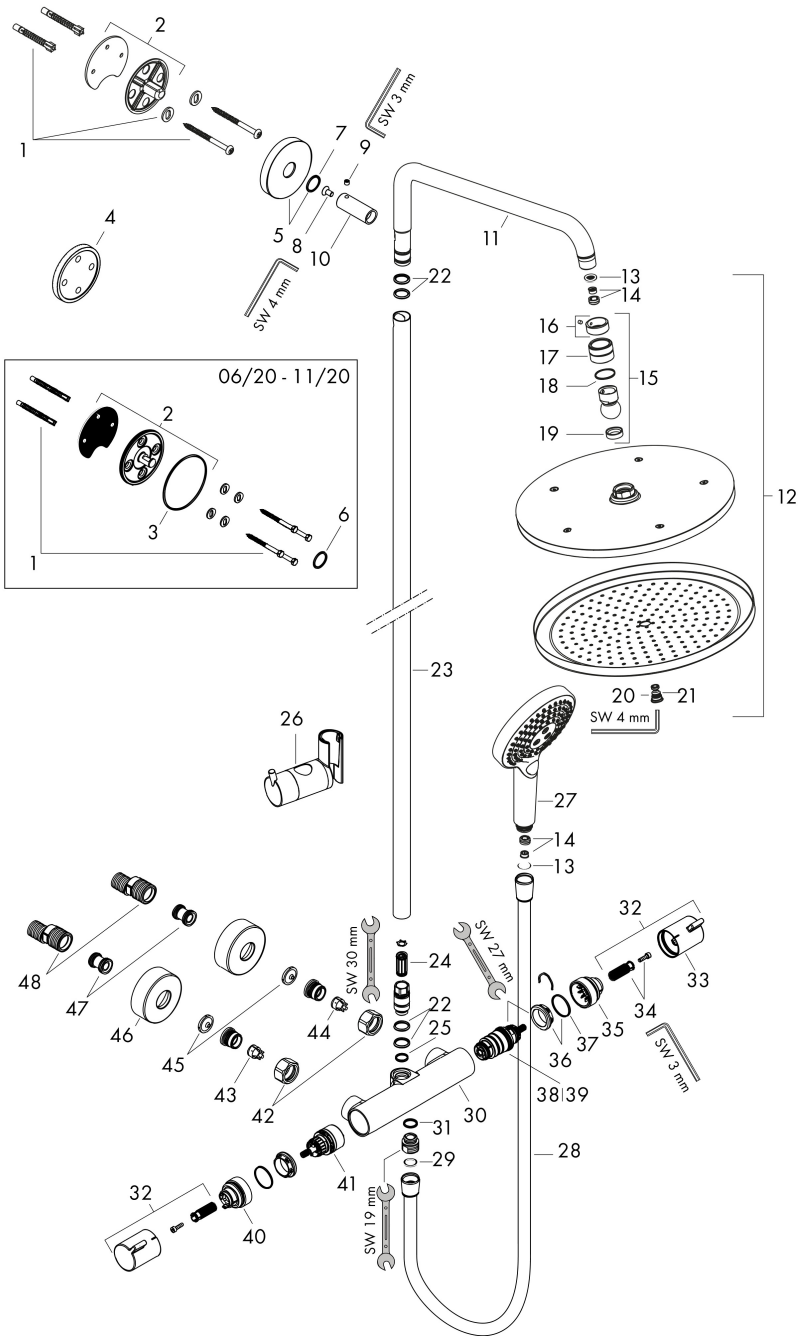

Marke	hansgrohe
Artikelname	**Croma Select S** Showerpipe 280 1jet EcoSmart mit Thermostat und Handbrause Raindance Select S 120 3jet
Art.-Nr.	26891140
Oberfläche	Brushed Bronze
Pos.	1

Ersatzteilliste für Baujahr: >06/20

Pos.	Beschreibung	Art.nr.
1	Befestigungsteile	98716000
2	Wandflansch	95688000
3	O-Ring 50x2	98187000
4	Fliesenausgleichsscheibe 7 mm	95239140
5	Rosette Ø 60 mm	95692140
6	O-Ring 20x2	98165000
7	O-Ring 20x2,5	92602000
8	Schraube	92137000
9	Madenschraube M6x5	98447000
10	Hülse	92166140
11	Brausearm	95985140
12	Kopfbrause	26221140
13	Siebdichtung	94246000
14	Durchflussbegrenzer (9 l/min)	95659000
15	Kugelgelenk	98941140
16	Sicherungsring	98942140
17	Mutter	97958140
18	Gleitring	97536000
19	Dichtung	97606000
20	Luftdüse (Eco)	95795140
21	O-Ring 7x2	98419000
22	O-Ring 15x2,5	98131000
23	Rohr 1030 mm	95915140
24	Schalldämpfer	95009000
25	O-Ring 12x2,25	98382000
26	Schieber kompl.	97651140
27	Handbrause	26531140
28	Brauseschlauch Isiflex'B 1,60 m	28276140
29	Dichtung	98058000
30	Thermostat	92147140

Marke	hansgrohe
Artikelname	**Croma Select S** Showerpipe 280 1jet EcoSmart mit Thermostat und Handbrause Raindance Select S 120 3jet
Art.-Nr.	26891140
Oberfläche	Brushed Bronze
Pos.	1

Ersatzteilliste für Baujahr: >06/20

Pos.	Beschreibung	Art.nr.
31	O-Ring 14x2	98129000
32	Griff	95836140
33	Druckknopf	92848140
34	Schnappeinsatz mit Schraube	95843000
35	Anschlagscheibe	95839000
36	Mutter	98913000
37	O-Ring 26x1,5	98390000
38	Temperatur Regeleinheit	98282000
39	Regeleinheit für vertauschte Anschlüsse	92373000
40	Anschlagscheibe für Absperreinheit	95927000
41	Absperreinheit inkl. Umsteller	98283000
42	Muttern Set	96157140
43	Rückflussverhinderer (druckbeständig bis 2 MPa)	93136000
44	Rückflußverhinderer	96737000
45	Siebdichtung	96922000
46	Rosette Ø 68 mm	96467140
47	Schalldämpfer	96429000
48	S-Anschluss Set (±12 mm)	94140000