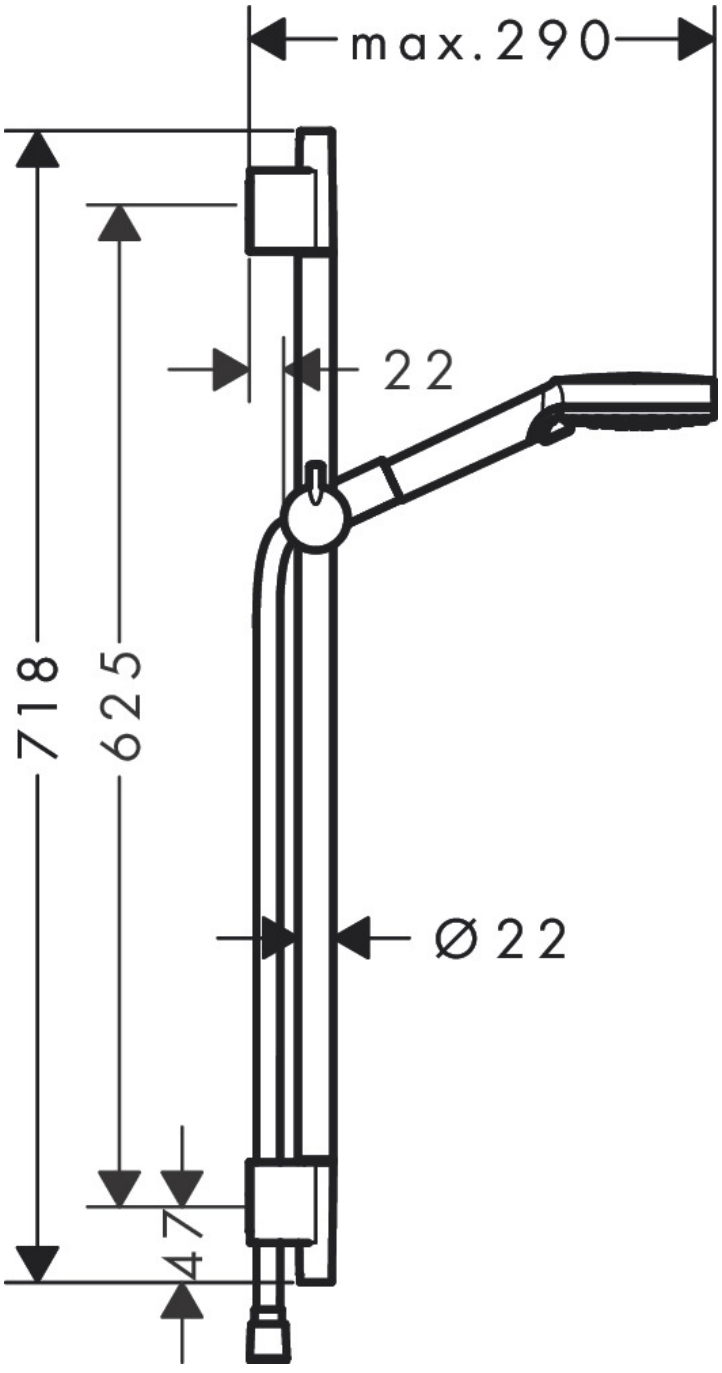
max. 290
22
718
625
Ø 22
47