Marke	hansgrohe
Artikelname	**Croma** Kopfbrause 280 1jet
Art.-Nr.	26220140
Oberfläche	Brushed Bronze
Pos.	1

Produktbild

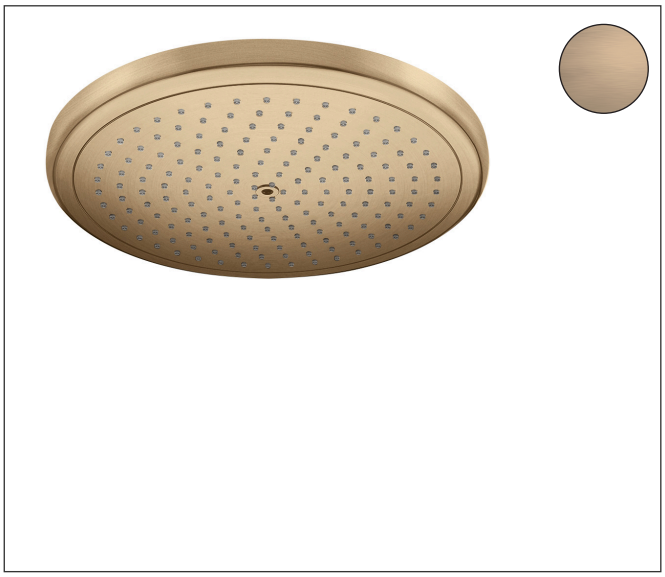

Maßzeichnung

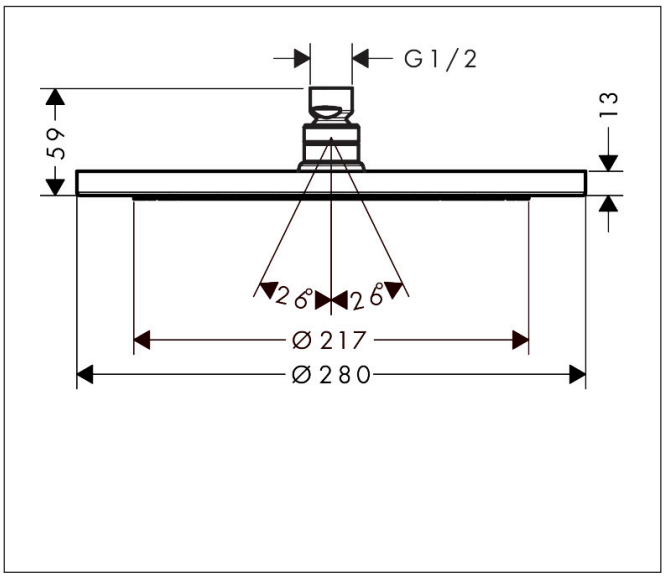

Merkmale

- Brausekopfgröße: 280 mm
- Strahlart: RainAir
- Durchflussmenge RainAir Strahl bei 3 bar: 15,6 l/min
- Funktion ab: 9,5 l/min
- maximale Durchflussmenge bei 3 bar: 15,6 l/min
- Mindestfließdruck: 1,5 bar
- Kopfbrause im Winkel verstellbar
- Material Strahlscheibe: Metall
- Strahlscheibe zur Reinigung abnehmbar
- Montage: Decken- oder Wandmontage möglich
- Anschlussgewinde: G ½
- Anschlussgröße: DN15
- für Durchlauferhitzer geeignet

Technologie

XXL Performance

Quick Clean

AirPower

Strahlarten

RainAir

Marke	hansgrohe
Artikelname	**Croma** Kopfbrause 280 1jet
Art.-Nr.	26220140
Oberfläche	Brushed Bronze
Pos.	1

Durchflussdiagramm

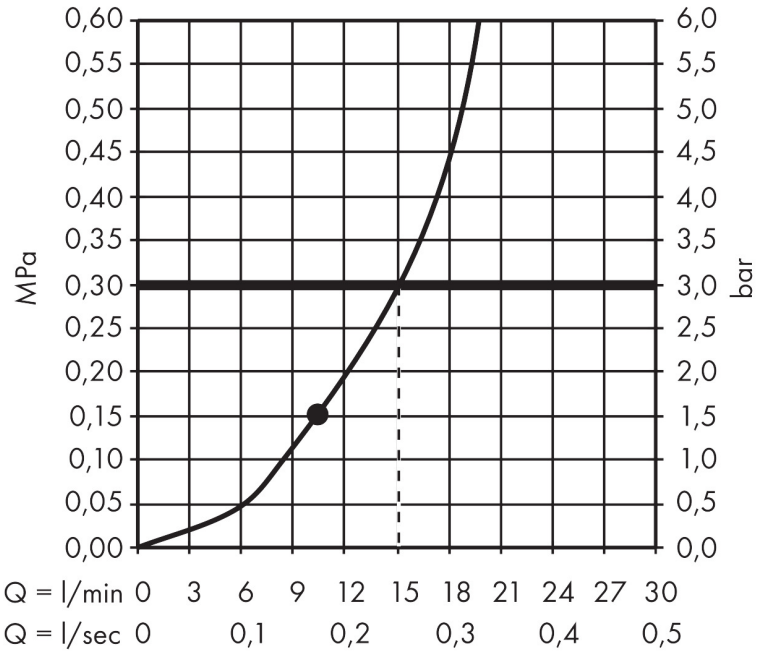

Die Verbrauchswerte wurden praxisnah mit den dazugehörigen Armaturen (Thermostat/Mischer/Unterputzventil) gemessen.

Marke	hansgrohe
Artikelname	**Croma** Kopfbrause 280 1jet
Art.-Nr.	26220140
Oberfläche	Brushed Bronze
Pos.	1

Explosionszeichnung für Baujahr: >06/20

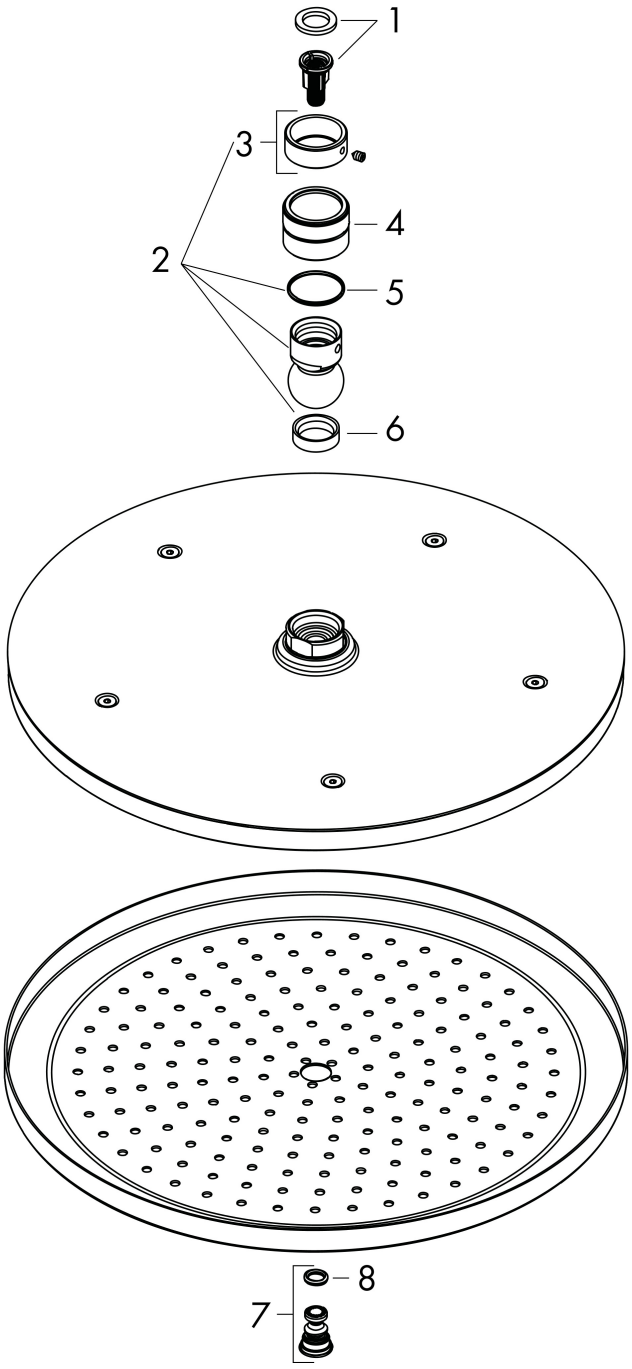

Marke	hansgrohe
Artikelname	**Croma** Kopfbrause 280 1jet
Art.-Nr.	26220140
Oberfläche	Brushed Bronze
Pos.	1

Ersatzteilliste für Baujahr: >06/20

Pos.	Beschreibung	Art.nr.
1	Filtereinsatz	97708000
2	Kugelgelenk	98941140
3	Sicherungsring	98942140
4	Mutter	97958140
5	Gleitring	97536000
6	Dichtung	97606000
7	Luftdüse	95794140
8	O-Ring 7x2	98419000