Marke	hansgrohe
Artikelname	**Raindance Alive Select S** Brauseset 125 3jet EcoSmart mit Brausestange Unica E Puro 90 cm und Easy Slide Brausehalter
Art.-Nr.	24601000
Oberfläche	Chrom
Pos.	1

Produktbild

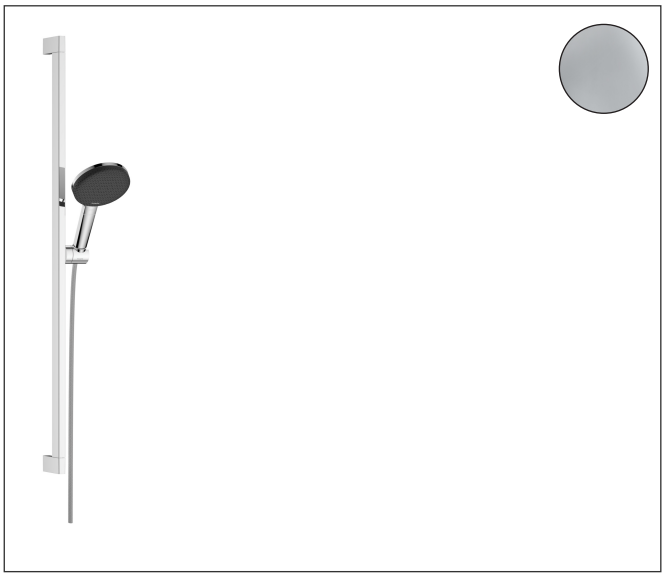

Maßzeichnung

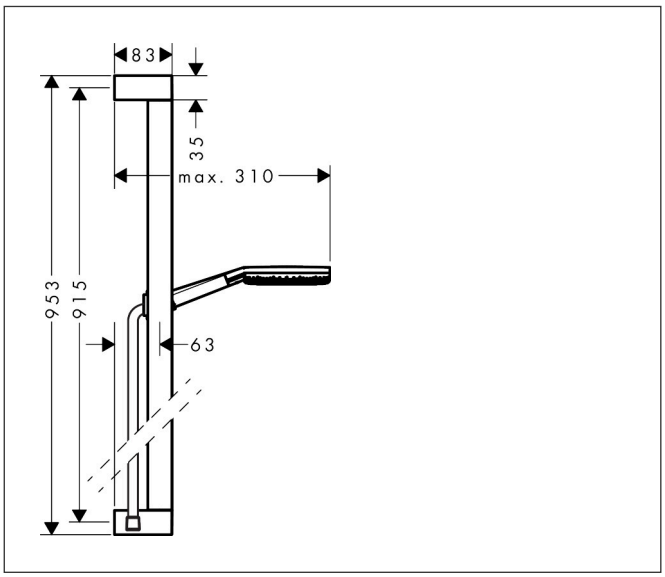

Merkmale

- besteht aus: Handbrause, Handbrausehalterung, Brausestange, Textilbrauseschlauch
- Brausekopfgröße: 125 mm
- Strahlart: RainAir, PowderRain, Massagestrahl
- komfortable Strahlartenumstellung durch Select-Taste
- Oberfläche Strahlscheibe: graphit
- QuickClean: Kalkablagerungen lassen sich einfach mit dem Finger abrubbeln
- Durchflussregler: 8 l/min (mit möglichen Toleranzen -20 %)
- maximale Durchflussmenge bei 3 bar: 7,1 l/min
- Mindestfließdruck: 1,9 bar
- Design-Abdeckung verbirgt die Nozzles
- Design-Abdeckung einfach und werkzeuglos für die Reinigung abnehmbar
- Oberfläche Design-Abdeckung: graphit
- Handbrausehalterung für rechts- und linksseitige Montage
- Handbrausehalterung stufenlos verstellbar
- Handbrausehalterung mit Arretierung
- Wandstützen aus Kunststoff
- Brausestangentyp: schwenkbare Brausestange, Profil aus Aluminium
- Profil Brausestange: eckig
- Gesamtlänge Brausestange: 950 mm
- Bohrabstand: 915 mm
- Designflex Textilbrauseschlauch, wasserfestes und wasserab-

Technologie



Strahlarten

