Marke	hansgrohe
Artikelname	**Pulsify Select S** Brausesystem 105 3jet Relaxation EcoSmart mit Ecostat Fine und Brausestange 65 cm
Art.-Nr.	24262670
Oberfläche	Mattschwarz
Pos.	1

Produktbild



Maßzeichnung

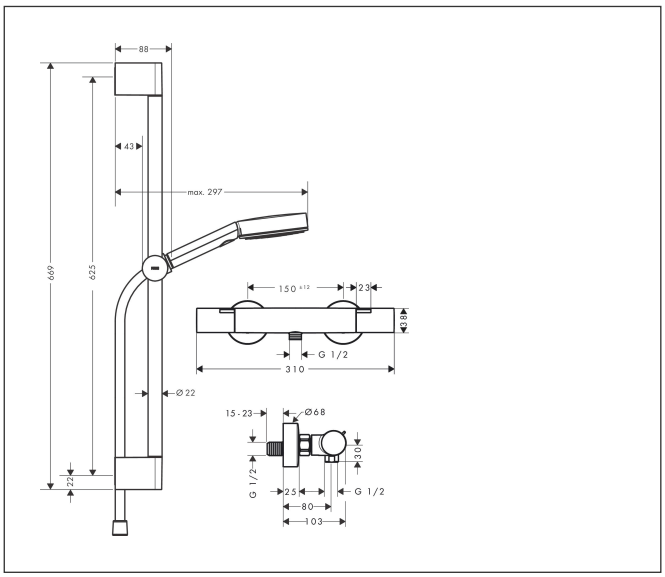

Merkmale

- besteht aus: Handbrause, Brausethermostat, Brausestange, Handbrausehalterung, Brauseschlauch
- Brausekopfgröße: 105 mm
- QuickClean: Kalkablagerungen lassen sich einfach mit dem Finger abrubbeln
- Strahlart Handbrause: PowderRain, IntenseRain, Massagestrahl
- maximale Durchflussmenge bei 3 bar: 6,9 l/min
- Mindestfließdruck: 1 bar
- min. Betriebsdruck: 1 bar
- max. Betriebsdruck: 10 bar
- komfortable Strahlartenumstellung durch Select-Taste
- Thermostat: Ecostat Fine
- EcoStop+ Taste begrenzt Wasserverbrauch auf 6 l/min
- Sicherheitssperre bei 40°C
- einstellbare Heißwasserbegrenzung
- Eigensicher gegen Rückfließen
- Handbrausehalterung drehbar an der Stange für Links- oder Rechtsbetrieb
- Profil Brausestange: rund
- Brausestangendurchmesser: 22 mm
- Gesamtlänge Brausestange: 669 mm
- Bohrabstand: 625 mm
- Wandstützen aus Kunststoff
- Länge Brauseschlauch: 1600 mm
- Brauseschlauch mit beidseitig konischer Mutter

Technologie

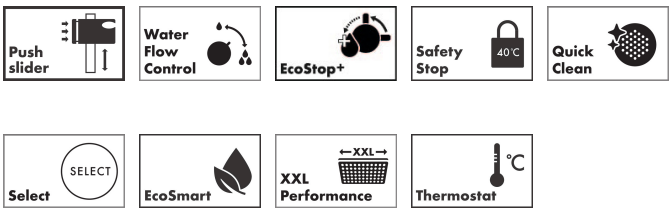

Strahlarten

