Marke	hansgrohe
Artikelname	**Pulsify S** Showerpipe 260 2jet EcoSmart mit ShowerTablet Select 400
Art.-Nr.	24241140
Oberfläche	Brushed Bronze
Pos.	1

Produktbild



Maßzeichnung

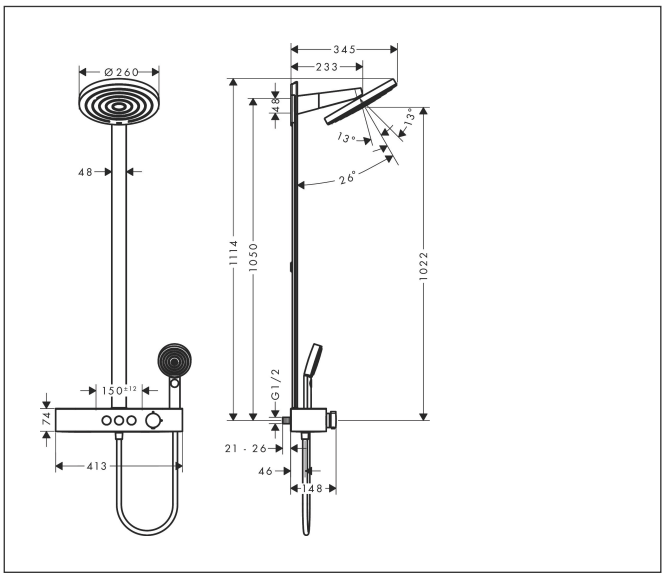

Merkmale

- besteht aus: Kopfbrause, Handbrause, Brausethermostat, Brausestange, Brauseschlauch
- Kopfbrause Pulsify 260 2jet
- Brausekopfgröße Kopfbrause: 260 mm
- Strahlart Kopfbrause: PowderRain, Intense PowderRain
- Oberfläche Strahlscheibe: graphit
- Fast Drain entleert die Kopfbrause ab einer Schrägstellung von 10°
- abnehmbare Kopfbrause
- Ablage aus Kunststoff
- Oberfläche Ablage: graphit
- Durchflussmenge IntenseRain Strahl bei 3 bar: 7,5 l/min
- Durchflussmenge PowderRain bei 3 bar: 7,5 l/min
- Strahlart Handbrause: PowderRain, IntenseRain, Massagestrahl
- Durchfluss für Handbrause bei 3 bar: 7,5 l/min
- maximale Durchflussmenge für Showerpipe bei 3 bar: 7,5 l/min
- Mindestfließdruck: 1,7 bar
- min. Betriebsdruck: 1,7 bar
- max. Betriebsdruck: 10 bar
- Kugelgelenk: Kopfbrause neigbar von 13-39°
- Brausearmlänge Kopfbrause: 233 mm
- CoolContact am Thermostat: Verhindert ein Aufheizen des Gehäuses und macht Duschen so noch sicherer
- Thermostat ShowerTablet Select 400

Technologie

Fast Drain · Water Flow Control · Safety Stop 40°C · Quick Clean · Select

EcoSmart · XXL Performance · Cool Contact · Thermostat

Strahlarten

Intense Powder Rain · Intense Rain · Powder Rain · Massage