RainSelect
Thermostat Unterputz für 4 Verbraucher
Oberflächen: **Brushed Bronze** Artikelnummer: **15382140**

Beschreibung

Merkmale

- je nach Volumenstrom und Einbausituation ca. 50% Durchflussreduzierung und integrierte Absperrfunktion
- 4 Verbraucher
- gleichzeitige Nutzung von mehreren Verbrauchern
- Ein-/Ausschalten von 4 Verbrauchern über Select-Button
- Thermostatkartusche, Select Ventil
- min. Betriebsdruck: 1 bar
- max. Betriebsdruck: 10 bar
- Sicherheitssperre bei 40° C
- Temperaturbegrenzung einstellbar
- Rückflussverhinderer
- Schlauchmutter: für Brauseschläuche mit beidseitig konischer oder zylindrischer Mutter
- Anschlussart: Grundkörper
- Thermostat wird geliefert mit Tasten Handbrause, PowderRain, Waterfall, Rain large
- ACS 18 ACC LY 046, valide jusqu'au 24.01.2023

Technologie

Select

Zertifikate

Produktabbildung



Maßzeichnung

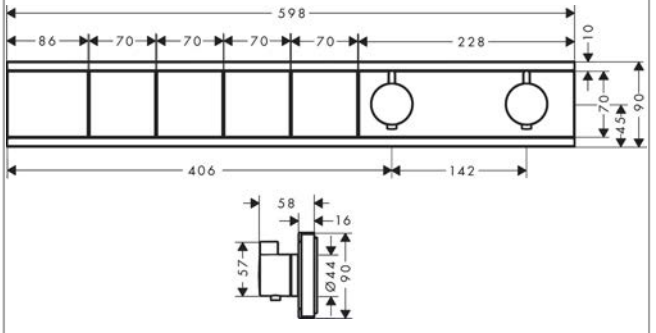

RainSelect
Thermostat Unterputz für 4 Verbraucher
Oberflächen: **Brushed Bronze** Artikelnummer: **15382140**

Einbaubeispiel

RainSelect
1531218X / 15382XXX

