RainSelect
Thermostat Unterputz für 2 Verbraucher
Oberflächen: **Mattweiß** Artikelnummer: **15380700**

Beschreibung

Merkmale

- je nach Volumenstrom und Einbausituation ca. 50% Durchflussreduzierung und integrierte Absperrfunktion
- 2 Verbraucher
- gleichzeitige Nutzung von mehreren Verbrauchern
- komfortables Ein-/Ausschalten von 2 Verbrauchern über Select-Button
- Thermostatkartusche, Select Ventil
- min. Betriebsdruck: 1 bar
- max. Betriebsdruck: 10 bar
- Sicherheitssperre bei 40° C
- Temperaturbegrenzung einstellbar
- Rückflussverhinderer
- Schlauchmutter: für Brauseschläuche mit beidseitig konischer oder zylindrischer Mutter
- Anschlussart: Grundkörper
- Thermostat wird geliefert mit Tasten Handbrause und PowderRain
- ACS 18 ACC LY 046, valide jusqu'au 24.01.2023

Technologie

Zertifikate

Produktabbildung



Maßzeichnung

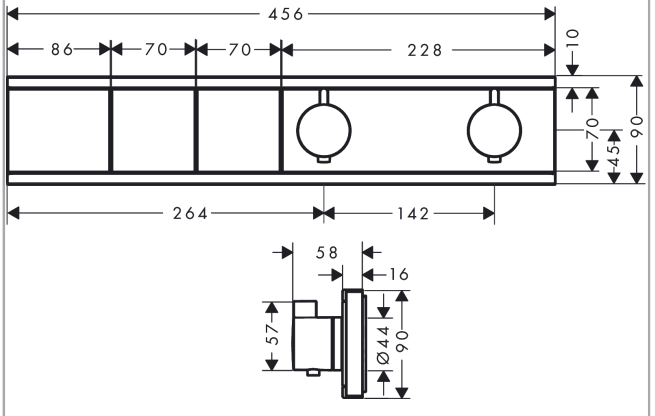

RainSelect
Thermostat Unterputz für 2 Verbraucher
Oberflächen: **Mattweiß** Artikelnummer: **15380700**

Einbaubeispiel

RainSelect
1531018X / 15380XXX

