Rebris E
Einhebel-Waschtischmischer 240 CoolStart EcoSmart+ für Waschschüsseln mit Zugstangen-Ablaufgarnitur
Oberflächen: **Chrom** Artikelnummer: **72591000**

Beschreibung

Merkmale

- besteht aus: Einhebel-Waschtischmischer, Ablaufgarnitur
- ComfortZone 240
- Ausladung: 169 mm
- Strahlart: Normalstrahl
- maximale Durchflussmenge bei 3 bar: 3,5 l/min
- Keramikmischsystem
- Temperaturbegrenzung einstellbar
- für Durchlauferhitzer geeignet
- Zugstangen-Ablaufgarnitur G 1¼
- Material Ablaufventil: Synthetik
- Anschlussart: G ⅜ Anschlussschläuche
- Anschlussgröße: DN15
- Kaltwasser in Mittelstellung
- PA-IX 38265/IO

Technologie

AirPower | Comfort Zone | CoolStart | Eco Smart+

Designpreise

DESIGN AWARD 2022

reddot winner 2022

Produktabbildung



Maßzeichnung

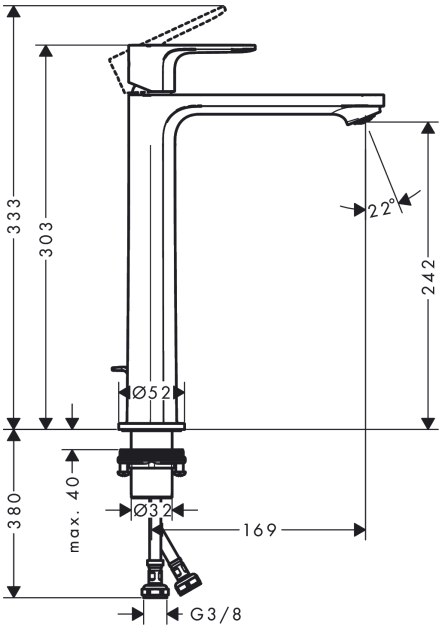

Rebris E
Einhebel-Waschtischmischer 240 CoolStart EcoSmart+ für Waschschüsseln mit Zugstangen-Ablaufgarnitur
Oberflächen: **Chrom** Artikelnummer: **72591000**



Durchflussdiagramm

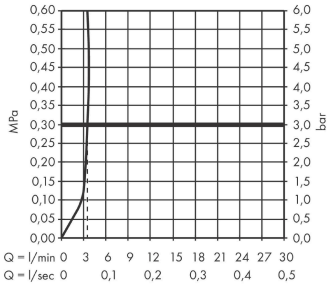

Rebris E
Einhebel-Waschtischmischer 240 CoolStart EcoSmart+ für Waschschüsseln mit Zugstangen-Ablaufgarnitur
Oberflächen: **Chrom** Artikelnummer: **72591000**

Explosionszeichnung

Baujahr: **>06/22**

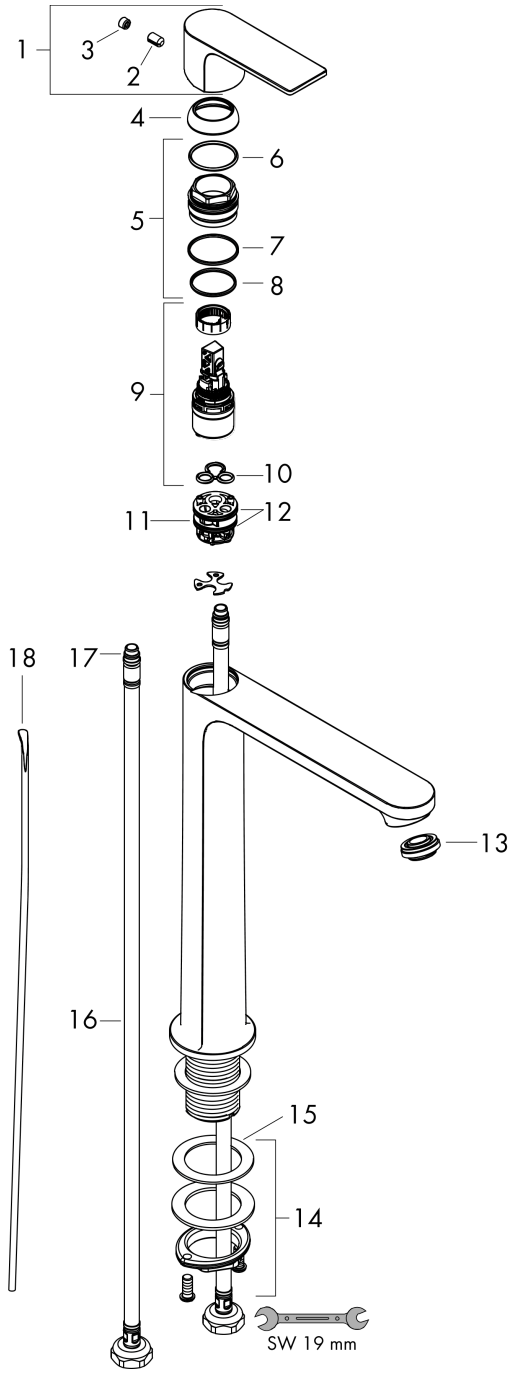

Rebris E
Einhebel-Waschtischmischer 240 CoolStart EcoSmart+ für Waschschüsseln mit Zugstangen-Ablaufgarnitur
Oberflächen: **Chrom** Artikelnummer: **72591000**



Ersatzteilliste

Baujahr: **>06/22**

Pos.	Beschreibung	Artikelnummer	PG	VE
1	Griff	94643000	0	1
2	Griffstopfen	95704000	98	1
3	Madenschraube M6x10 DIN 916	96029000	98	1
4	Kappe	98863000	98	1
5	Mutter	98864000	98	1
6	O-Ring 24x2	98388000	98	1
7	O-Ring 27x1,5	92527000	98	1
8	O-Ring 25x1,5	98146000	98	1
9	Kartusche kpl.	95973001	98	1
10	Dichtung	98865000	98	1
11	Adapter für Kartusche	98866000	98	1
12	O-Ring 23x2	98398000	98	1
13	Luftsprudler M24x1 (4,5 l/min)	94364001	0	1
14	Schaftbefestigung kpl. (Ø 32)	13961000	98	1
15	Gleitring	97548000	98	1
16	Anschlussschlauch 600 mm M8x0,75 G3/8	96556000	98	1
17	O-Ring 6,6x1,6	93019000	98	1
18	Zugstange	96657000	98	1
a	Ablaufventil	92168000	98	1
b	Schaftverlängerung 35 mm	13898000	98	1
c	Hebelstange 340mm(Kugel-Ø12mm)	96324000	98	1