| | |
|---|---|
| Marke | hansgrohe |
| Artikelname | **Raindance Select S** Kopfbrause 300 2jet mit Deckenanschluss |
| Art.-Nr. | 27337000 |
| Oberfläche | Chrom |
| Pos. | 1 |

## Produktbild



## Maßzeichnung

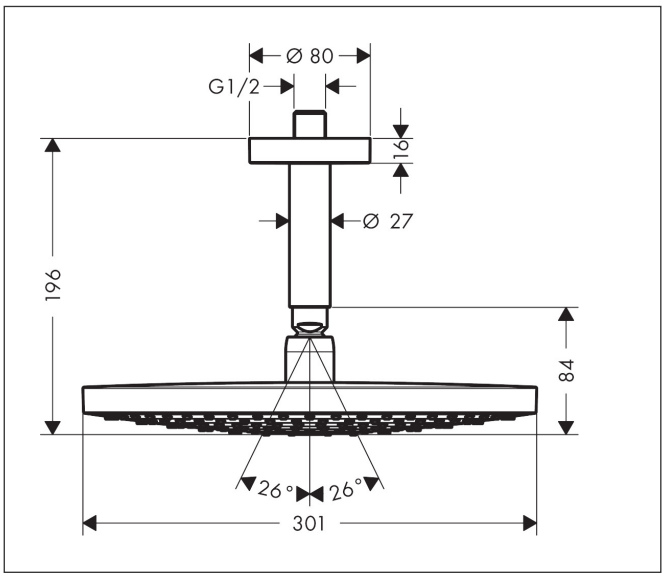


## Merkmale

- besteht aus: Kopfbrause, Deckenanschluss
- Brausekopfgröße: 301 mm
- Strahlart: RainAir, Rain
- Durchflussmenge Rain Strahl bei 3 bar: 17 l/min
- Durchflussmenge RainAir Strahl bei 3 bar: 17 l/min
- maximale Durchflussmenge bei 3 bar: 17 l/min
- Mindestfließdruck: 1,5 bar
- Select Umstellung an der Kopfbrause
- Kopfbrause im Winkel verstellbar
- Material Strahlscheibe: Metall
- Oberfläche Strahlscheibe: chrom
- Strahlscheibe zur Reinigung abnehmbar
- Metalldeckenanschluss
- Deckenanschlusslänge: 100 mm
- Montage: Deckenmontage
- Anschlussgewinde: G ½
- Anschlussgröße: DN15
- für Durchlauferhitzer geeignet

## Technologie

Select · XXL Performance · Quick Clean · AirPower

## Strahlarten

RainAir · Rain

| | |
|---|---|
| Marke | hansgrohe |
| Artikelname | **Raindance Select S** Kopfbrause 300 2jet mit Deckenanschluss |
| Art.-Nr. | 27337000 |
| Oberfläche | Chrom |
| Pos. | 1 |

**Durchflussdiagramm**

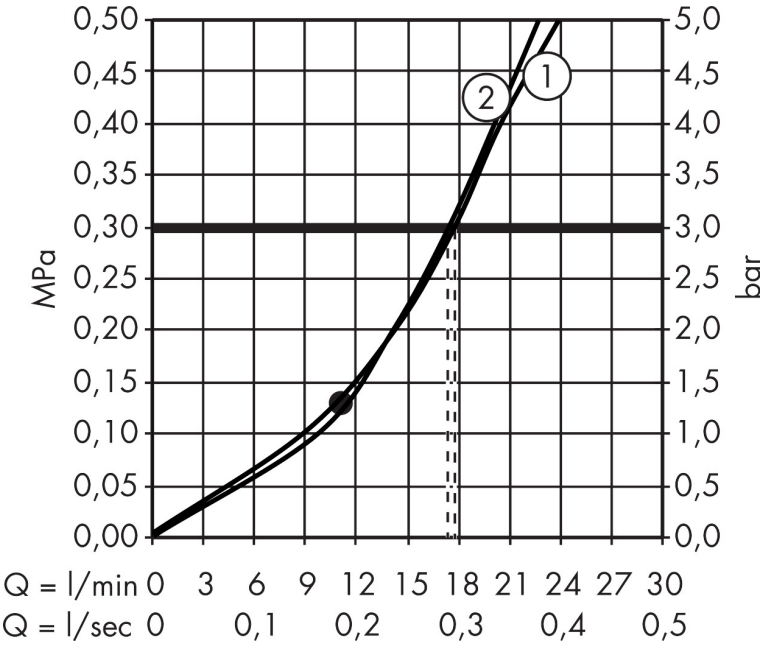


Die Verbrauchswerte wurden praxisnah mit den dazugehörigen Armaturen (Thermostat/Mischer/Unterputzventil) gemessen.

| | |
|---|---|
| Marke | hansgrohe |
| Artikelname | **Raindance Select S** Kopfbrause 300 2jet mit Deckenanschluss |
| Art.-Nr. | 27337000 |
| Oberfläche | Chrom |
| Pos. | 1 |

**Explosionszeichnung für Baujahr: >02/18**

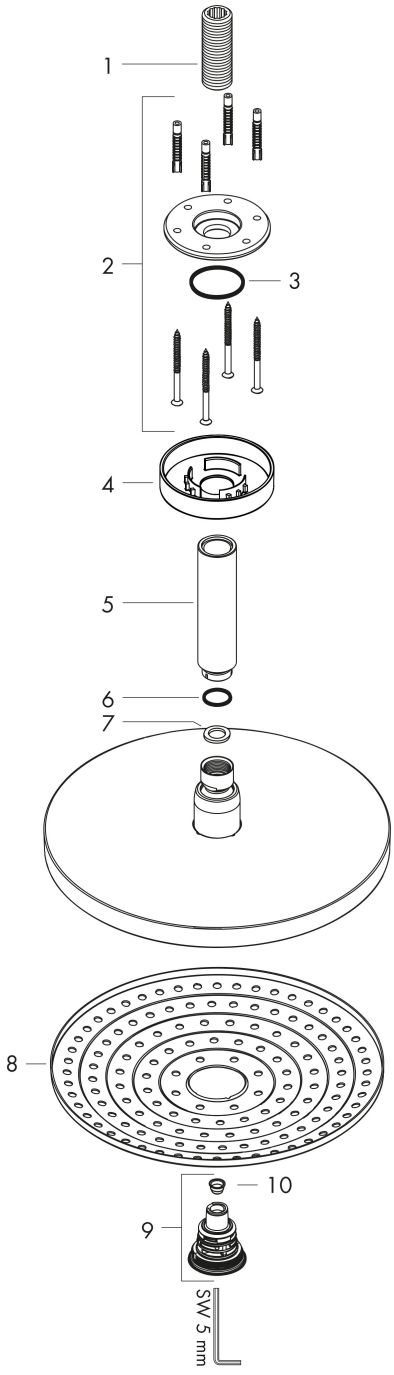

| | |
|---|---|
| Marke | hansgrohe |
| Artikelname | **Raindance Select S** Kopfbrause 300 2jet mit Deckenanschluss |
| Art.-Nr. | 27337000 |
| Oberfläche | Chrom |
| Pos. | 1 |

**Ersatzteilliste für Baujahr: >02/18**

| Pos. | Beschreibung | Art.nr. |
|---|---|---|
| 1 | Anschlußnippel | 95188000 |
| 2 | Befestigungssatz | 95208000 |
| 3 | O-Ring 34x2 | 98383000 |
| 4 | Rosette Ø 80 mm | 92122000 |
| 5 | Brausearm | 27479000 |
| 6 | O-Ring 16x2 | 98133000 |
| 7 | Dichtung | 98058000 |
| 8 | Strahlscheibe kpl. | 92292000 |
| 9 | Umsteller kpl. | 98343000 |
| 10 | Sieb | 97735000 |