G 7980 SCVi AutoDos K2O
Vollintegrierter Geschirrspüler
A I 41 dB I Besteckschublade I MaxiComfort Körbe I M Touch I BrilliantLight



EAN: 4002516701866 / Materialnummer: 12338780 / Alte Materialnummer: 21798062D

- Getestet auf 20 Jahre Lebensdauer*
- Höchste Energieeffizienzklasse A – Sie sparen Energie und schonen die Umwelt
- Höchste Flexibilität und Premium-Korbgestaltung – MaxiComfort Körbe
- Intuitive, schnelle und übersichtliche Touchbedienung – M Touch Display
- Komfortables Beladen dank perfekter Sicht auch bei Dunkelheit – BrilliantLight
- Komfortabel, effizient und nachhaltig – Beste Spülergebnisse dank automatischer Dosierung mit PowerDisk
- Ermöglicht Perfektion im Küchendesign und automatisches Öffnen – Knock2open

* Während der Entwicklungsphase der Geschirrspülerserien G 5000 und G 7000 hat Miele Modelle & Kernkomponenten mit 5.600 Spülgängen (= 280 Spülgänge im Jahr über einen Zeitraum von 20 Jahren) in div. Programmen getestet. Mehr unter: miele.com/20years



Allgemeine Informationen	
Modellbezeichnung	G 7980 SCVi AutoDos K2O
Materialnummer Hersteller	12338780
EAN-Nummer	4002516701866
Marketingklasse	Diamond
Bauart	
Vollintegrierte Geschirrspüler	•
Design	
Blendenfarbe	CleanSteel/ Obsidianschwarz
Blendenausführung	Vollintegrierte Blende
Bedienungsart	Touch-Bedienung
Display	M Touch Vi
Displayfarbe	Weiß
Beleuchtetes Logo	•
MultiLingua	•
Komfort	
Vernetzung mit Miele@home	•
Automatische Dosierung mit PowerDisk	•
Knock2open	•
Türschließhilfe	AutoClose inkl. ComfortClose
BrilliantLight	•
Restzeitanzeige	•
Startvorwahl bis zu 24 h	•
Funktionskontrolle	optisch und akustisch, akustische Lautstärkeregelung
Begrüßungsmelodie	•
Geschirr ergänzen möglich	•
Wahl der Displaysprache	•
Smart Extras	
Consumption Dashboard	•
Sprachsteuerung Alexa	•
Spülassistent	•
RemoteUpdate	•
Sprachsteuerung Google	•
AutoStart	•
Push-Nachrichten	•
MobileStart	•
Smart Home Integration	•
Füllstände	•
AI Diagnostics	•
Effizienz	
Energieeffizienzklasse (A-G)	A
Wasserverbrauch im Programm Automatic in l ab	6,0
Wasserverbrauch des Eco-Programms in Liter pro Programmdurchlauf (Zyklus)	8,4

Miele

G 7980 SCVi AutoDos K2O
Vollintegrierter Geschirrspüler
A I 41 dB I Besteckschublade I MaxiComfort Körbe I M Touch I BrilliantLight



EAN: 4002516701866 / Materialnummer: 12338780 / Alte Materialnummer: 21798062D

Stromverbrauch im Programm ECO in kWh	0,54
Energieverbrauch des Eco-Programms in kWh bei 100 Programmdurchläufen (Zyklen)	54
Verbrauchswert Warmwasseranschluss im Programm ECO in kWh	0,29
Dauer des Eco-Programms in Minuten	230
Leistungsaufnahme bei Zeitvorwahl in W	0,90
Leistungsaufnahme im Aus-Zustand in W	0,30
Leistungsaufnahme im Bereitschaftszustand in W	0,30
Leistungsaufnahme im vernetzten Bereitschaftsbetrieb in W	0,90
Anzahl Maßgedecke	14
Geräuschemissionsklasse	B
Geräuschemission in dB(A)	41
FlexiTimer mit EcoStart	•
EcoFeedback	•
EcoPower Technology	•
Geprüfte Hygiene	•
Warmwasseranschluss	•
Halbe Beladung	•
Ergebnisqualität	
Frischwasserspüler	•
AutoOpen-Trocknung	•
SensorDry	•
Wasser-Enthärtungssystem	Allbereichsenthärter bis 70°dH, Bedarfsgerechter Salzverbrauch, BrilliantGlass Care
Aktive Kondensationstrocknung	•
BrilliantGlassCare	•
Spülprogramme	
QuickPowerWash	•
ECO	•
Automatic	•
ComfortWash 45°C	•
Intensiv 75°C	•
PowerWash	•
ComfortWash+ 55°C	•
Fein	•
Hygiene	•
SolarSpar	•
ExtraLeise 37 dB(A)	•
Pasta/Paella	•
Ohne Oberkorb 65°C	•
Gerätepflege	•
Salz ausspülen	•
Spüloptionen	
AutoDos	•
BottleClean	•
Quick	•

Miele

G 7980 SCVi AutoDos K2O
Vollintegrierter Geschirrspüler
A I 41 dB I Besteckschublade I MaxiComfort Körbe I M Touch I BrilliantLight

EAN: 4002516701866 / Materialnummer: 12338780 / Alte Materialnummer: 21798062D

IntenseZone	•
Extra sauber	•
Extra trocken	•
Korbgestaltung	
Besteckunterbringung	3D-MultiFlex-Schublade
FlexCare-Gläserhalter	3
FlexCare-Tassenauflage	1
Korbgestaltung	MaxiComfort
MultiClip	•
FlexCare Glass & Bottle	•
XL Assist	•
StrawClean	•
Sicherheit	
Waterproof-System	•
Sieb-Kontrollanzeige	•
Hygiene-Info	•
Technische Daten	
Nischenbreite minimal in mm	600
Nischenbreite maximal in mm	600
Nischenhöhe minimal in mm	805
Nischenhöhe maximal in mm	870
Nischentiefe in mm	550
Gerätebreite in mm	598
Gerätehöhe in mm	805
Gerätetiefe in mm	550
Gerätetiefe bei geöffneter Tür in cm	116,5
Nettogewicht in kg	48,0
Gesamtanschlusswert in kW	2,00
Spannung in V	230
Absicherung in A	10
Phasenanzahl	1
Elektrische Frequenz Standard	50
Länge Wasserzulaufschlauch in m	150,00
Länge Wasserablaufschlauch in m	150,00
Länge der elektrischen Zuleitung in m	1,70
Min. Frontplattengewicht in kg	4,0
Max. Frontplattengewicht in kg	11,0
[über Kundendienst nachrüstbar auf min.]	7,0
[über Kundendienst nachrüstbar auf max.]	14,0
Leuchtmittel tauschen	Kundendienst
Mitgeliefertes Zubehör	
1 x PowerDisk	•
Gutschein für 6 x PowerDisk	•

G 7980 SCVi AutoDos K2O
Vollintegrierter Geschirrspüler
A I 41 dB I Besteckschublade I MaxiComfort Körbe I M Touch I BrilliantLight



EAN: 4002516701866 / Materialnummer: 12338780 / Alte Materialnummer: 21798062D

Verfügbare Displaysprachen	
Verfügbare Displaysprachen durch MultiLingua	□□□□□□□, □□, □□□□□, deutsch, dansk, english (AU), english (GB), english (US), suomi, français (FR), ελληνικά, italiano, □□□, □□□, hrvatski, bahasa malaysia, nederlands, norsk, polski, português, română, русский, svenska, srpski, slovenčina, slovenščina, español, čeština, türkçe, українська, magyar

Miele

G 7980 SCVi AutoDos K2O
Vollintegrierter Geschirrspüler
A I 41 dB I Besteckschublade I MaxiComfort Körbe I M Touch I BrilliantLight

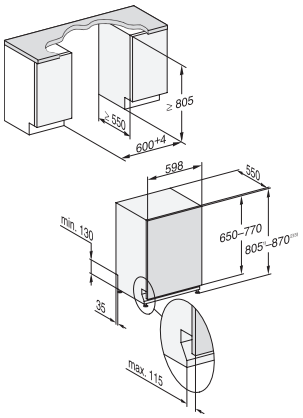

G7000, vollintegrierbare G, 60cm (Skizze)

1) Sockelhöhe 35-155 mm, , 2) Sockelhöhe 100-220 mm, , 3) Gerätehöhe max. 930 mm mit Umbausatz Sockelhöhe-1 (Mat.-Nr. 6.394.761),