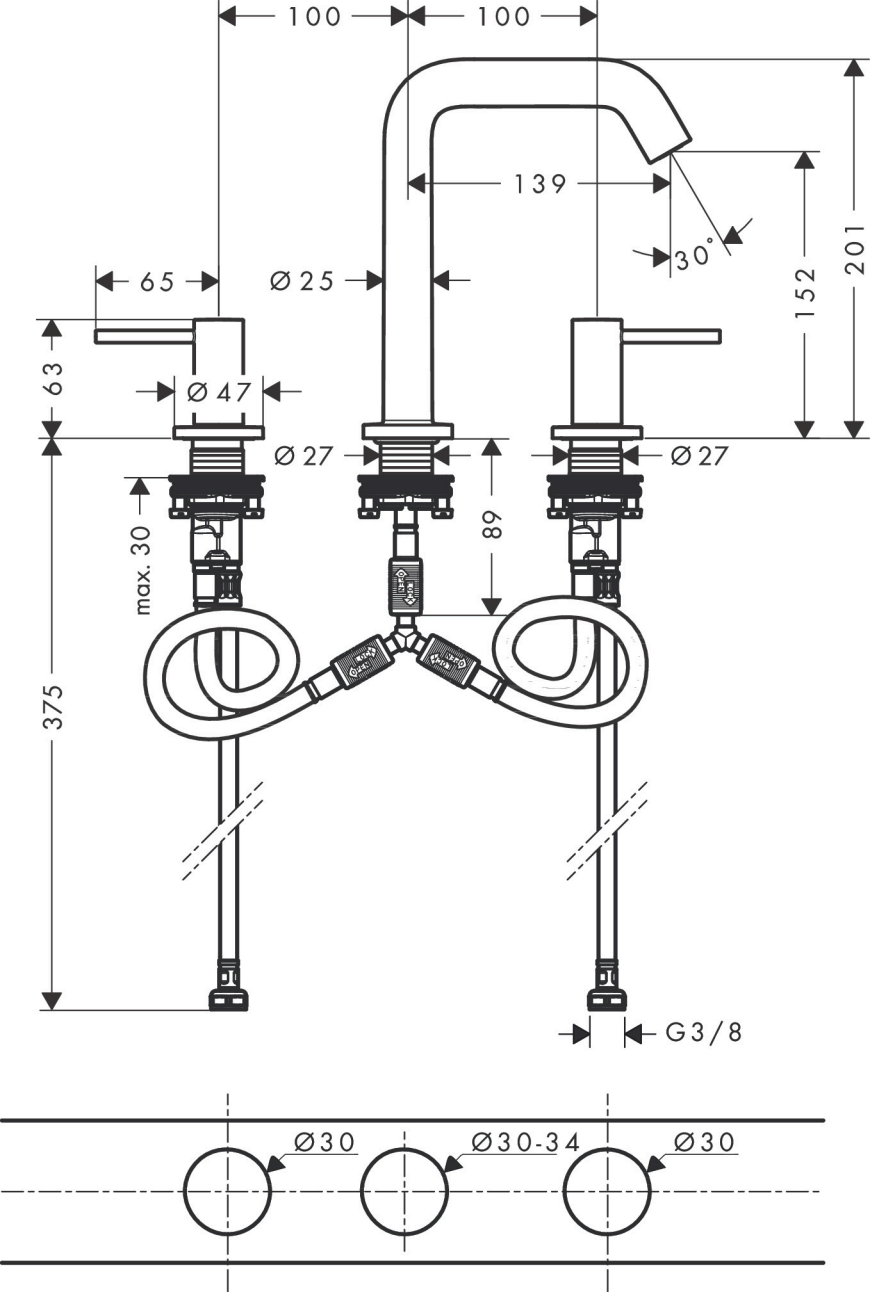
100
100
139
30°
201
152
65
Ø 25
63
Ø 47
Ø 27
Ø 27
89
max. 30
375
G3/8
Ø30
Ø30-34
Ø30